DPX

- Disjoncteur
- Circuit breaker
- Leistungsschalter
- Interruptore
- Interruttore

DPX 250 ER AB

legrand®

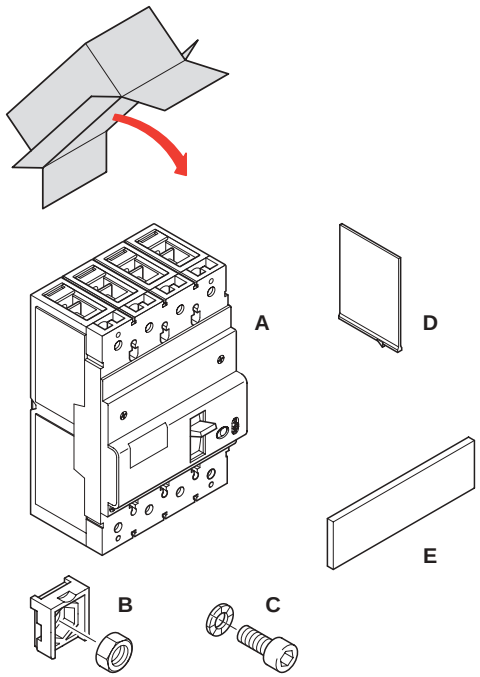

	4P
A	1
B	8
C	8
D	3
E	2
F	1
G	1

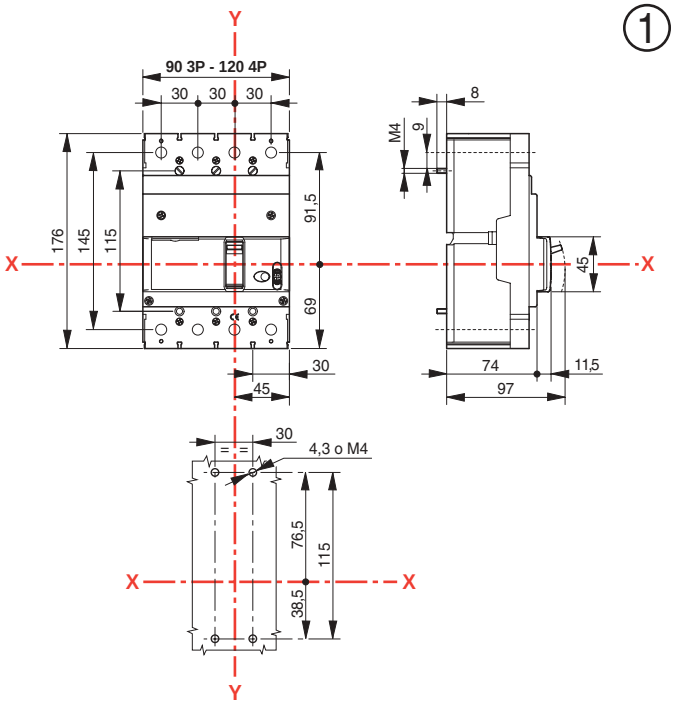

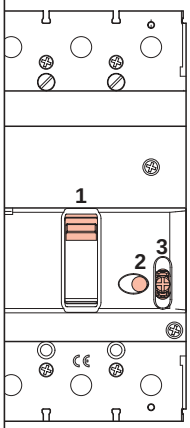

2

1) Manette de commande
2) Bouton de test mécanique
3) Réglage du déclencheur thermique

1) Operating handle
2) Push-to-trip button for mechanical checking
3) Setting of thermal releases

1) Betätigungshebel
2) Prüftaste für mechanische Kontrolle
3) Termische Einstellung

1) Planca de accionamiento
2) Pulsador de prueba para la verificación mecãnica
3) Regulación térmica

1) Leva di comando
2) Tasto di prova meccanica
3) Regolazione termica

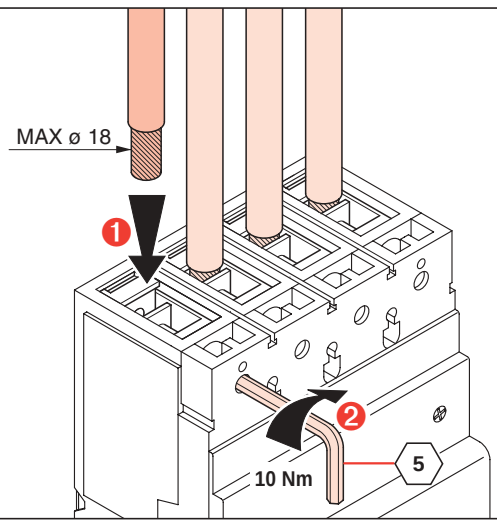

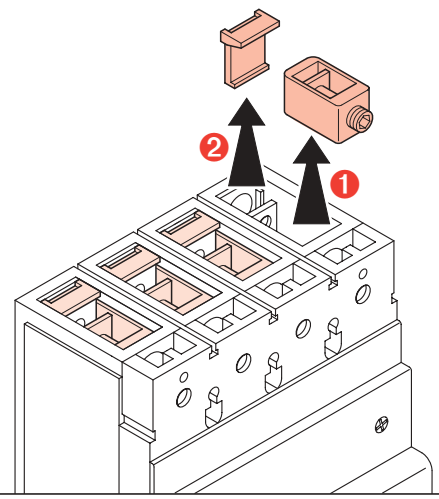

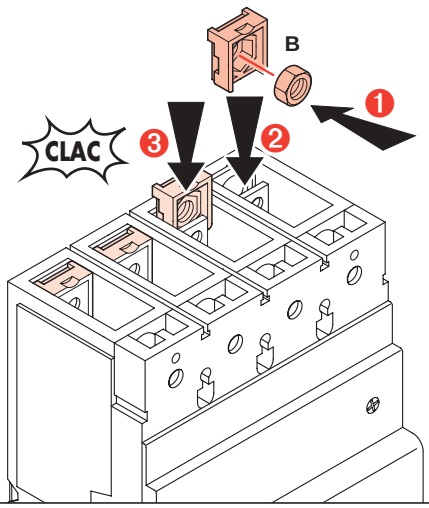

Y1645A

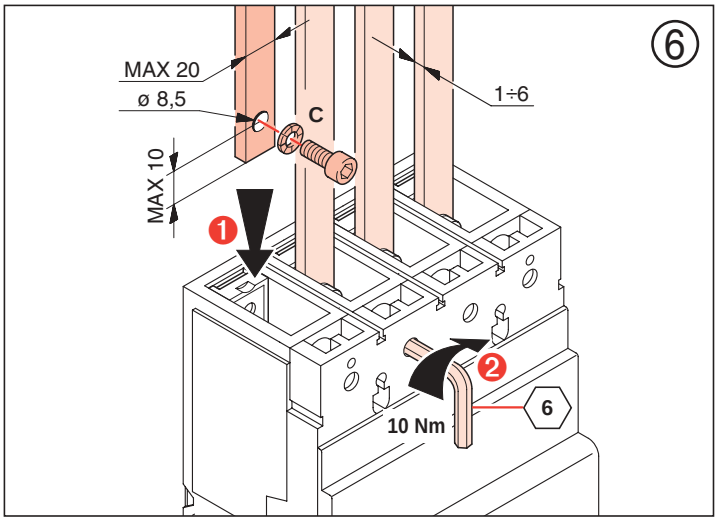
6
MAX 20
ø 8,5
C
1÷6
MAX 10
1
2
10 Nm
6

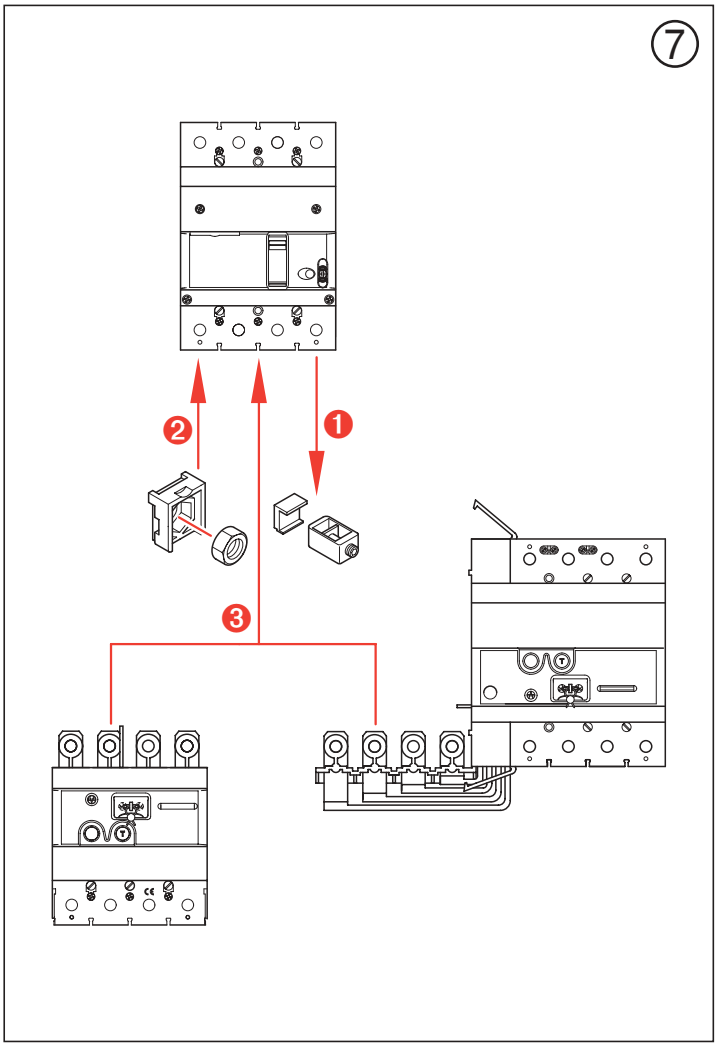
7
2
1
3

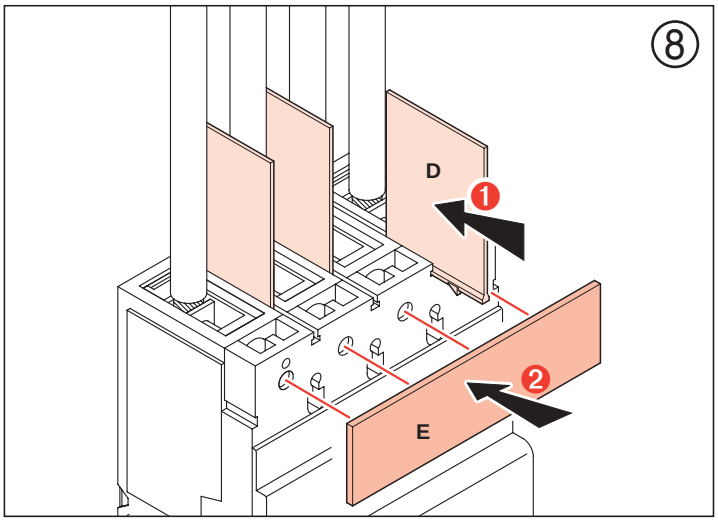
8
D
1
2
E

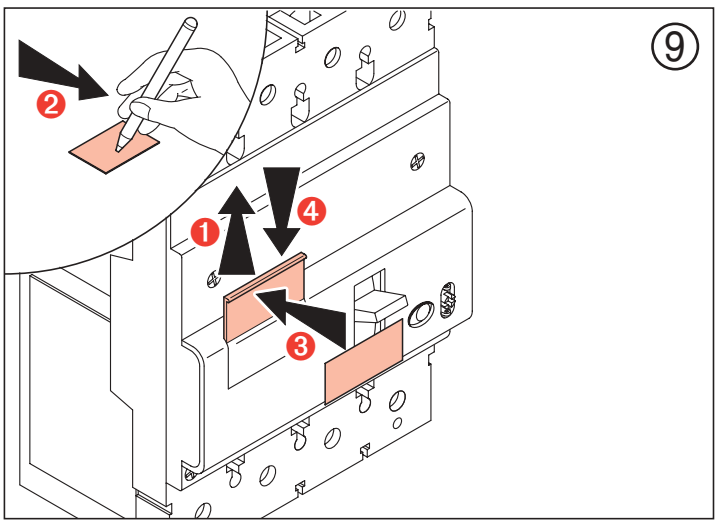
9
2
1
4
3

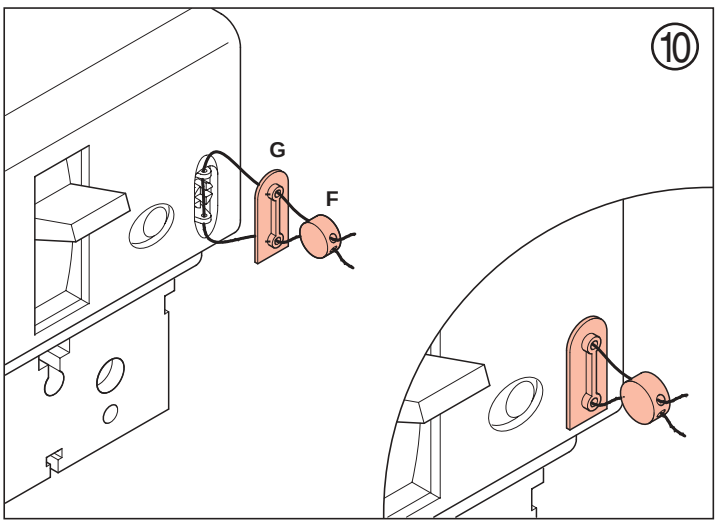
10
G
F