ZUCCHINI

51515002
51515052
51515057

Ⓐ

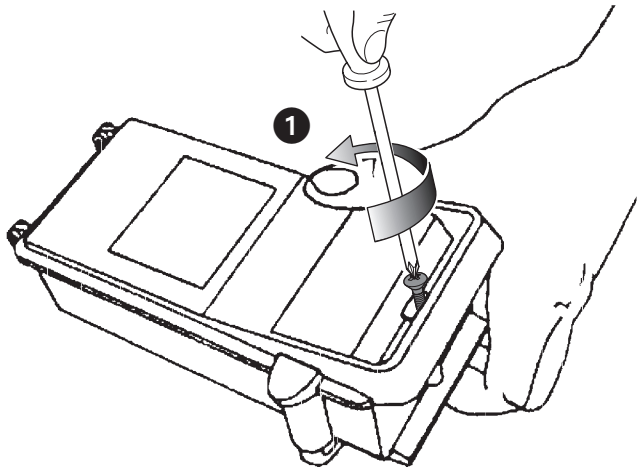

Ⓑ

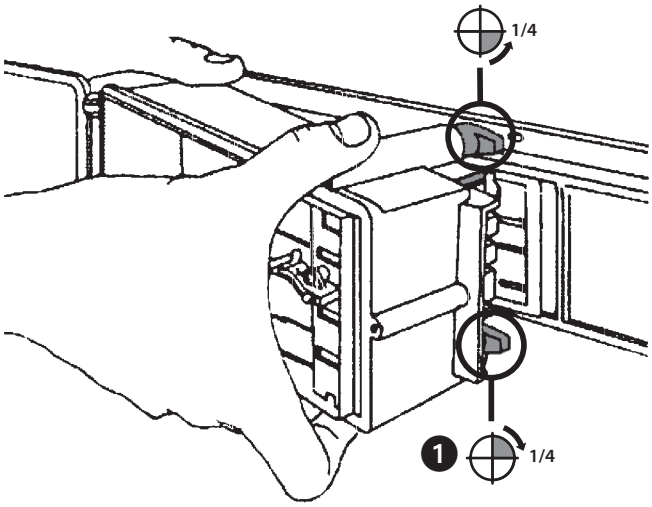

Ⓒ

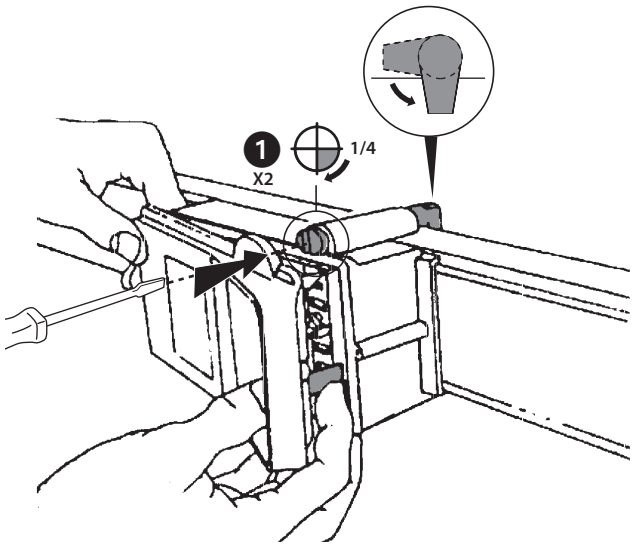

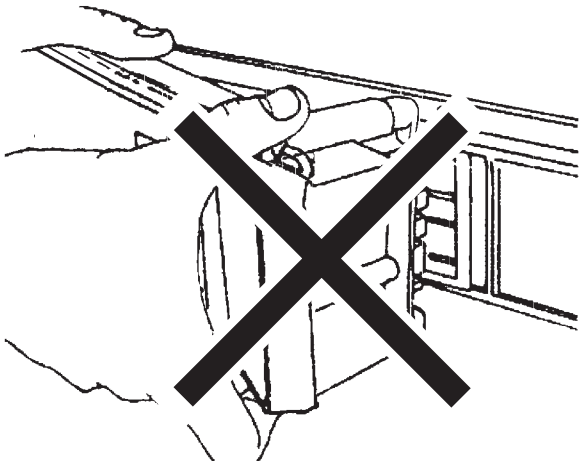

Ⓓ

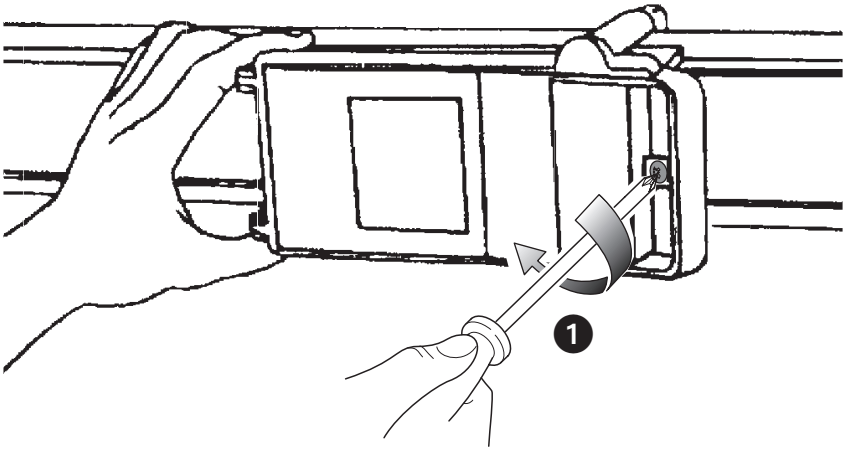

V0325B

Ⓐ

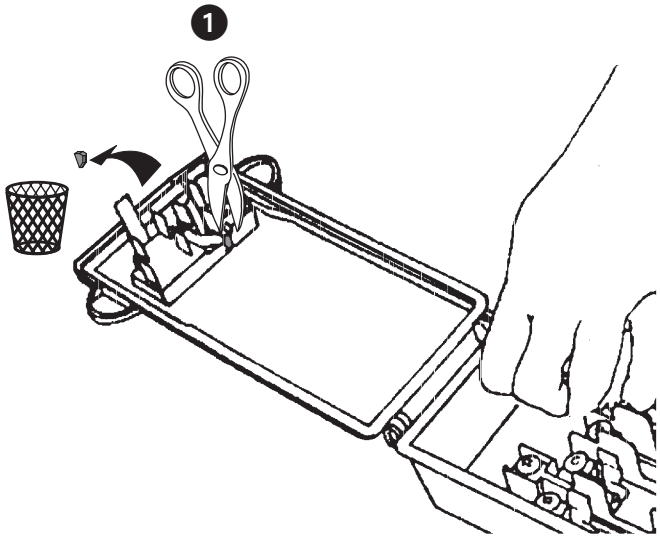
1

Ⓑ

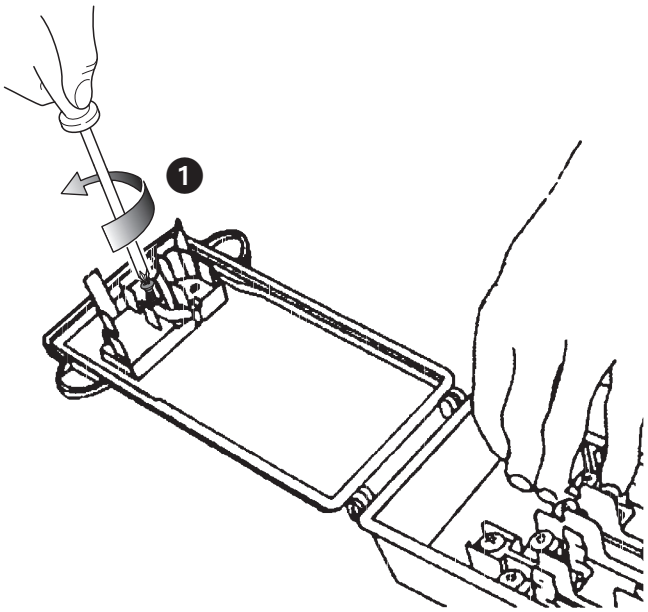
1

Ⓒ

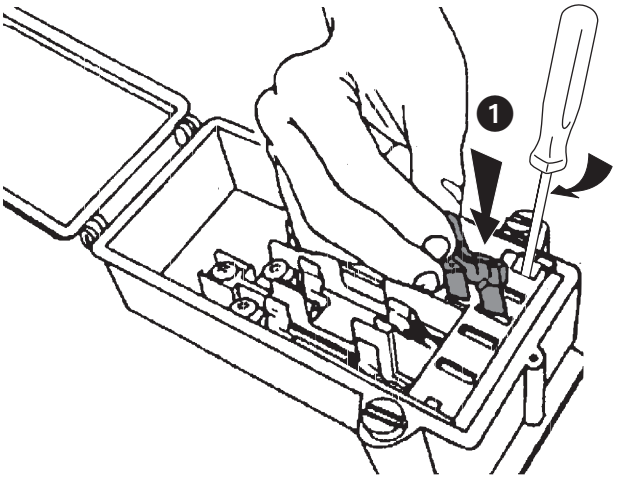
1

Ⓓ

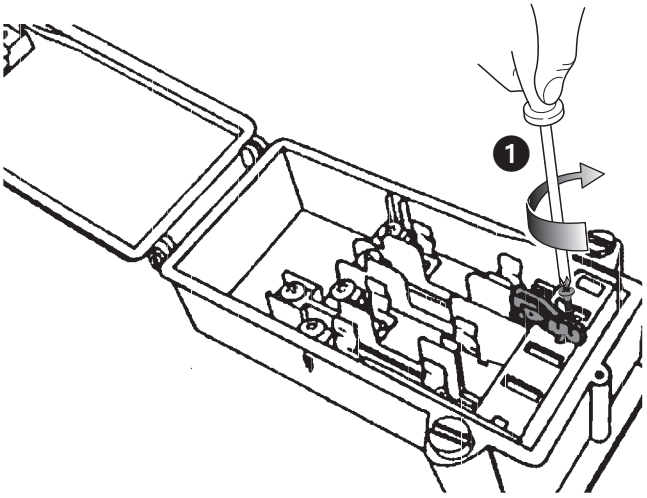
1