128, av. du Maréchal-de-Lattre-de-Tassigny - 87045 LIMOGES Cedex
Tél. : +33(0)5 55 06 87 87 Fax : +33(0)5 55 06 88 88
www.legrand.com

Plug de chantier Cat 6_A STP RJ45

Réf. : 0 337 49

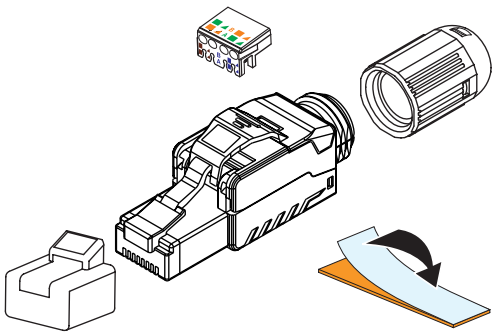

1. CARACTERISTIQUES GENERALES

Plug de chantier cat 6_A STP RJ45 pour câbles ronds
Livrée avec un bouchon pour la protection des contacts
Pour liens cat 5e / classe D, cat 6 / classe E et cat 6_A / class E_A

	Monobrin	Multibrins	Ø câble	Contacts
cat6A STP	AWG 22* à AWG 26	AWG 22* à AWG 24	6 à 7,8 mm	9

*Pour AWG 22 outil recommandé

Usage possible pour des configurations associant une liaison à fiche modulaire (MPTL) au Point de Consolidation (CP).

2. RACCORDEMENTS USUELS

- Raccordement sans outil spécifique
- Méthode de câblage :

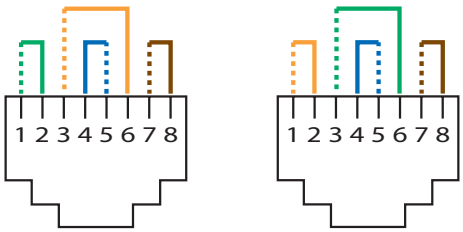

T 568A **T 568 B**

3. DIMENSIONS

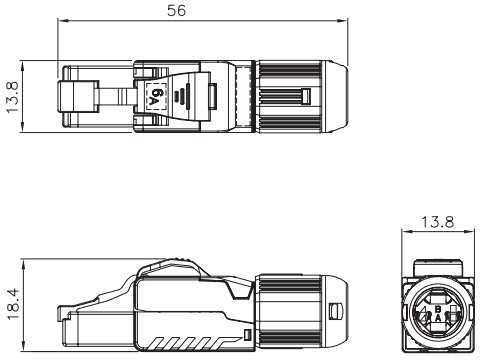

4. CARACTERISTIQUES TECHNIQUES

4.1 Caractéristiques matieres

Boitier, couvercle et écrou : zinc moulé sous pression avec revêtement nickel

Extracteur, corps de plug, capot de gestion des fils, corps de connecteur, pièce interne de l'écrou : polycarbonate.

Contacts du plug : bronze phosphore avec revêtement nickel 0.00254 mm

Finition des contacts du plug : mini 0.00127 mm de revêtement or sur les surfaces de contact

Contacts de câblage : cuivre au titane avec revêtement étain

Contact de terre : cuivre avec revêtement nickel

4.2 Caractéristiques mécaniques

IP20

Nombre maximum de câblage/re-câblage : 20.

Endurance : 2500 manoeuvres (insertion/retrait du plug)

4.3 Caractéristiques climatiques

Température d'utilisation : -10°C à +60°C

5. NORMES ET AGREMENTS

ISO/IEC 11801 séries : Norme internationale de systèmes de câblage générique

ANSI/TIA 568 séries : Norme d'Amérique du Nord de systèmes de câblage générique

EN 50173 séries : Norme européenne de systèmes de câblage générique

IEC 60603-7 séries: Norme internationale de spécifications pour fiches et embases

Conformité des connecteurs aux exigences des applications d'alimentation à distance

IEEE 802.3af , IEEE 802.3at , IEEE 802.3bt : "Power over Ethernet", Types 1 to 4, jusqu'à 90w.

Les connecteurs sont conformes NF C90 483.