87045 LIMOGES Cedex
Téléphone : (+33) 05 55 06 87 87 - Télécopie : (+33) 05 55 06 88 88

Arteor™
Prises HD15
Prises HD15 + Jack

Référence(s) : 5 720 97 - 5 724 78 - 5 725 97 - 5 733 78

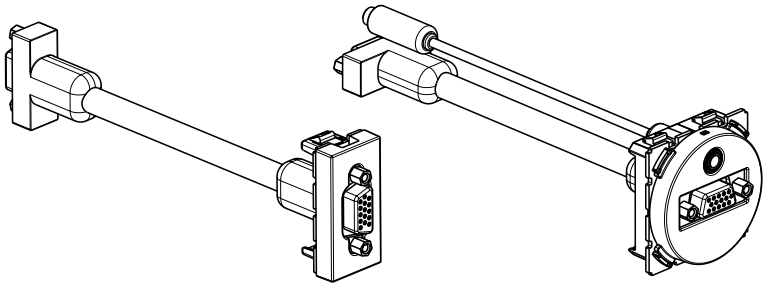

1. UTILISATION

Prise HD15

Permet la transmission de flux vidéo analogiques entre une source (ordinateur) et un récepteur compatible (plasma, LCD, vidéo projecteur...).

Définition VGA, XGA, UXGA selon la carte graphique de l'ordinateur.

Prise HD15 + Jack 3,5

Permet de réaliser des liaisons VGA full pin (15 broches) d'un moniteur PC, écran plasma...et audio à partir d'une source portable

Longueur du cordon : 15 cm.

2. GAMME

Désignation	Réf.	Modules	Mode de fixation	Mode de raccordement
Prise HD15 Pré-connectorisée Enjoliveur blanc - carré	5 720 97	1	à clips	à connecter
Prise HD15 Pré-connectorisée Enjoliveur magnésium - carré	5 725 97	1	à clips	à connecter
Prise HD15 + Jack Pré-connectorisée Enjoliveur blanc - rond	5 724 78	2	à clips	à connecter
Prise HD15 + Jack Pré-connectorisée Enjoliveur magnésium - rond	5 733 78	2	à clips	à connecter

3. COTES D'ENCOMBREMENT

5 720 97 - 5 725 97

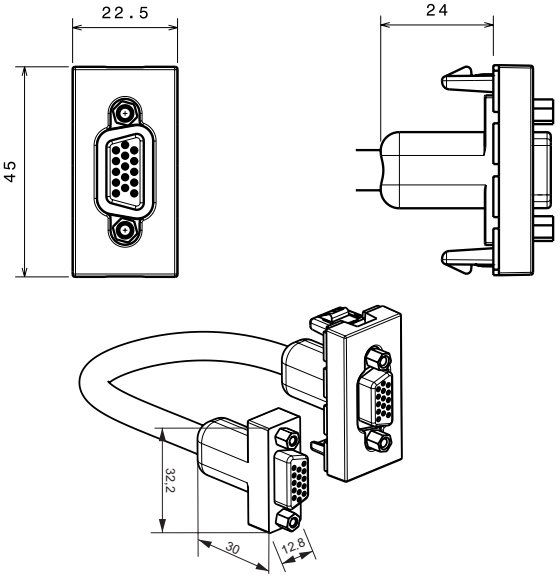

5 724 78 - 5 733 78

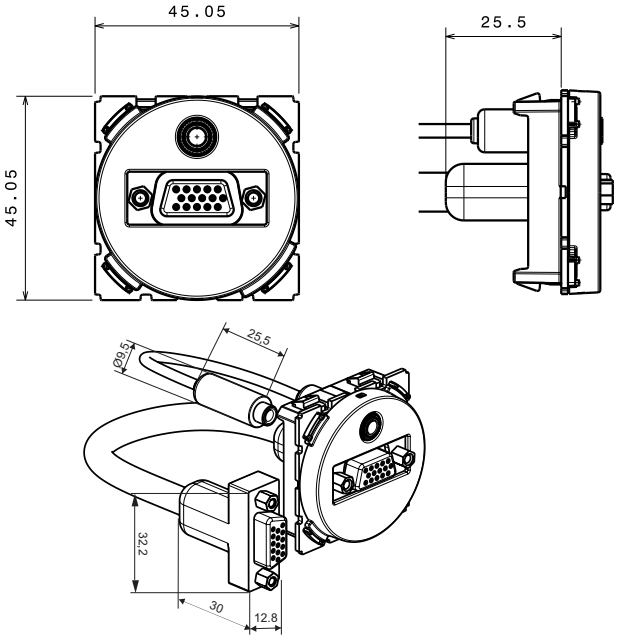

4. CARACTERISTIQUES TECHNIQUES

4.1 Caractéristiques mécaniques
Essais aux chocs : IK 04 selon 62262
Pénétration de corps solides/liquides : IP 40 selon CEI 50529

4.2 Caractéristiques matières
Enjoliveurs : Polycarbonate
Socles : Polycarbonate

4.3 Caractéristiques climatiques
Température de stockage : - 10°C à + 70°C
Température d'utilisation : - 5°C à + 50°C

5. ENTRETIEN

Nettoyage superficiel au chiffon
Ne pas utiliser : acétone, dégoudronnant, trichloréthylène.

5.1 Tenue aux produits de nettoyage
Tenue aux produits suivants :
- Hexane (EN 60669-1)
- Alcool à brûler
- Eau savonneuse
- Ammoniac dilué
- Javel pur diluée à 10%
- Produit à vitres
- Lingettes pré imprégnées.

5.2 Tenue aux produits de nettoyage type Hôpital
Tenue aux produits suivants :
- Anios
- Surfanios
- Bactilysine
- Peroxide d'hydrogène (eau oxygénée 35%).

Attention : Pour l'utilisation de produits d'entretien spécifiques autres, un essai préalable est nécessaires.

6. CONFORMITÉ ET AGREMENT

Agrément NF selon norme NF C 61 314 certificat n° 575725 délivré par le LCIE