legrand®

Consignes de sécurité / *Safety instructions*

DEEE / *WEEE*

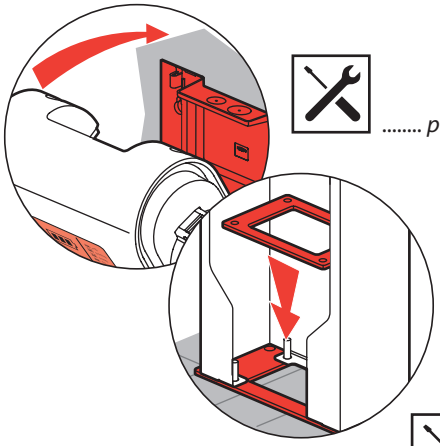

..... p 2

..... p 4

FR / EN

ES / PT

IT

DE / HU

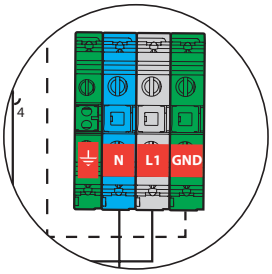

..... p 6

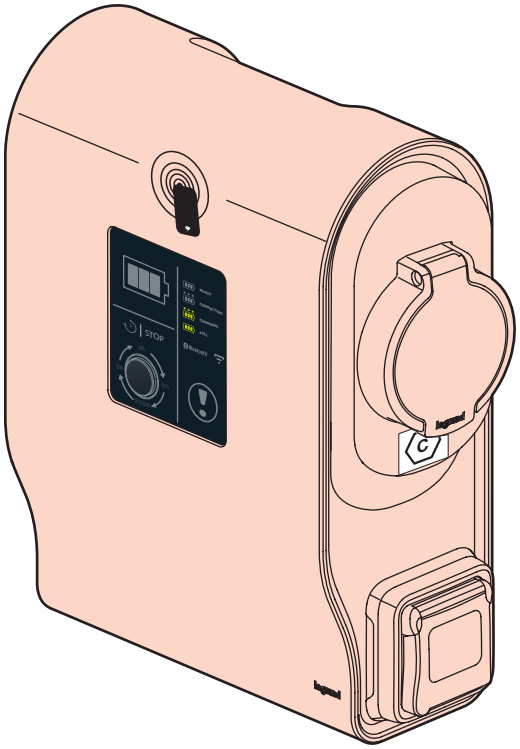

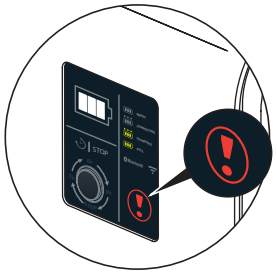

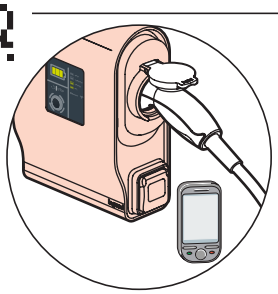

LE13563AA/04 - FR-EN

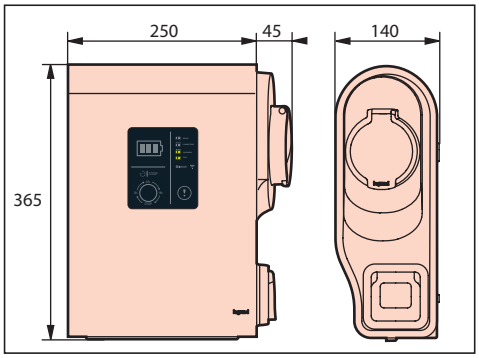

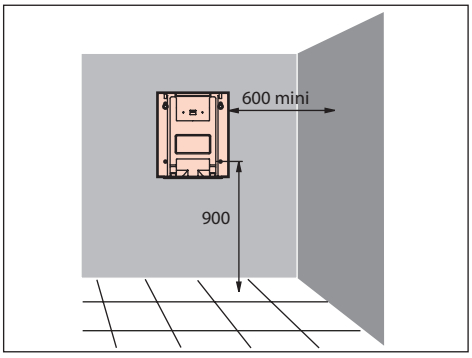

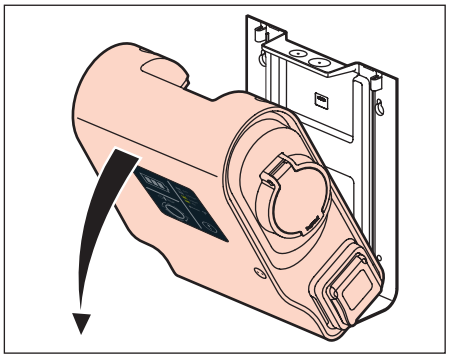

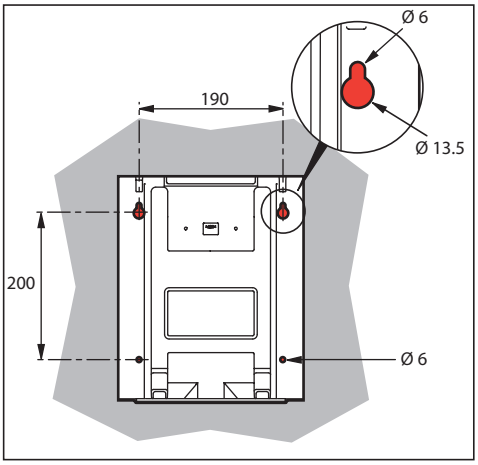

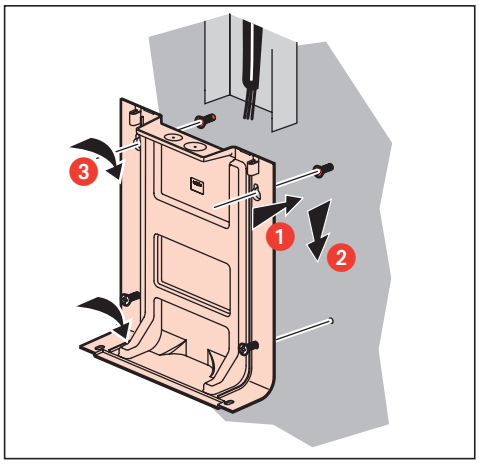

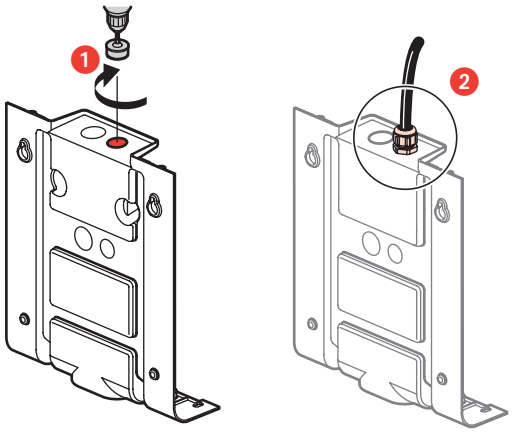

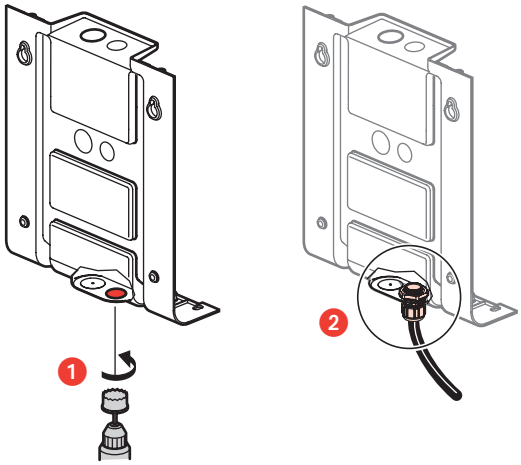

LE13563AA/04- FR-EN

ISO 20 max.

ISO 20 max.

x 3 **Ref. 0 590 52**

ISO 20

ISO 20 max.

X mm

ISO 20

ISO 20 - 25 - 32

X mm

ISO 20

X mm

ISO 25

X mm

ISO 32

LE13563AA/04- FR-EN

0 590 52

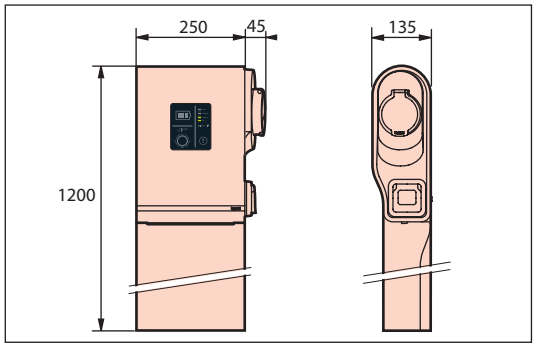

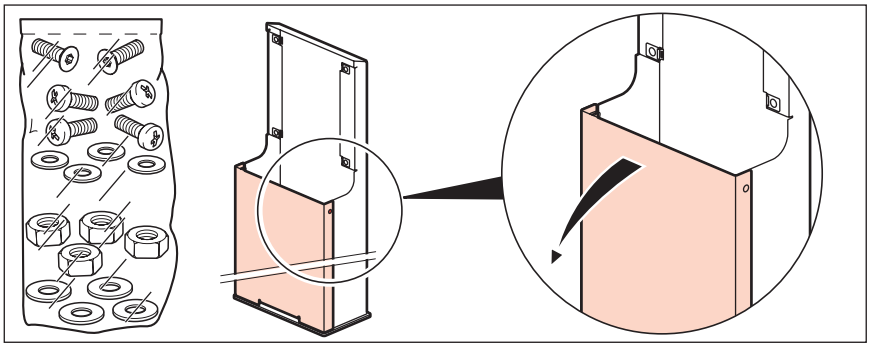

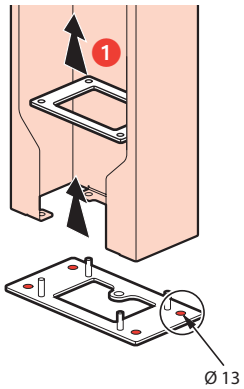

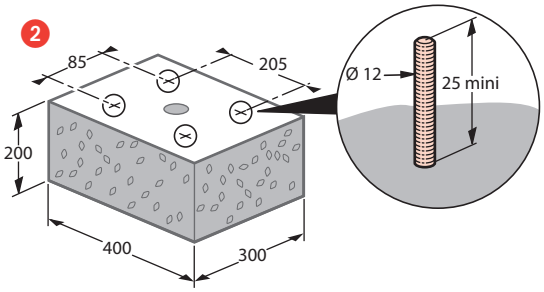

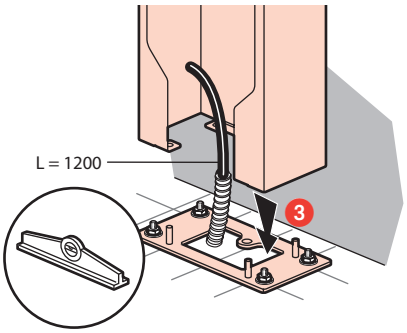

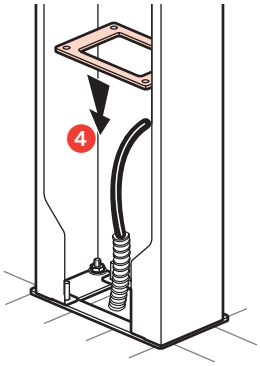

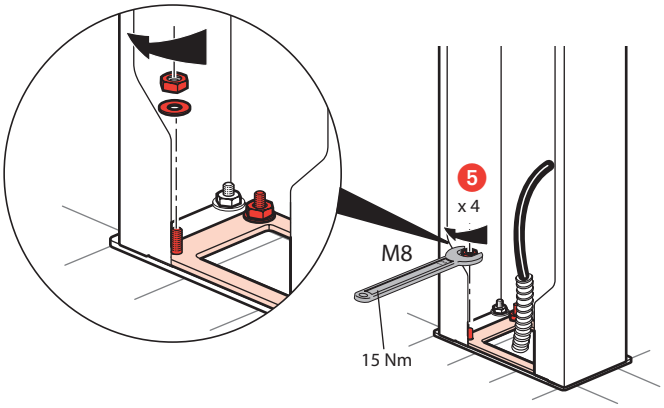

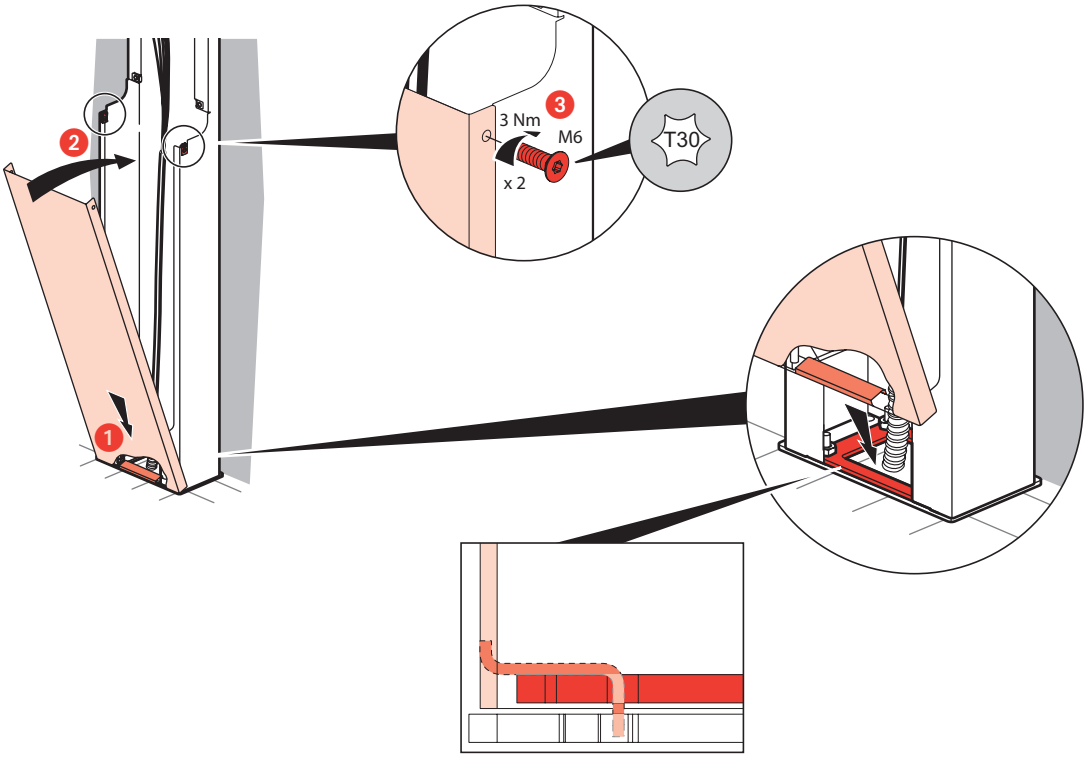

LE13563AA/04- FR-EN

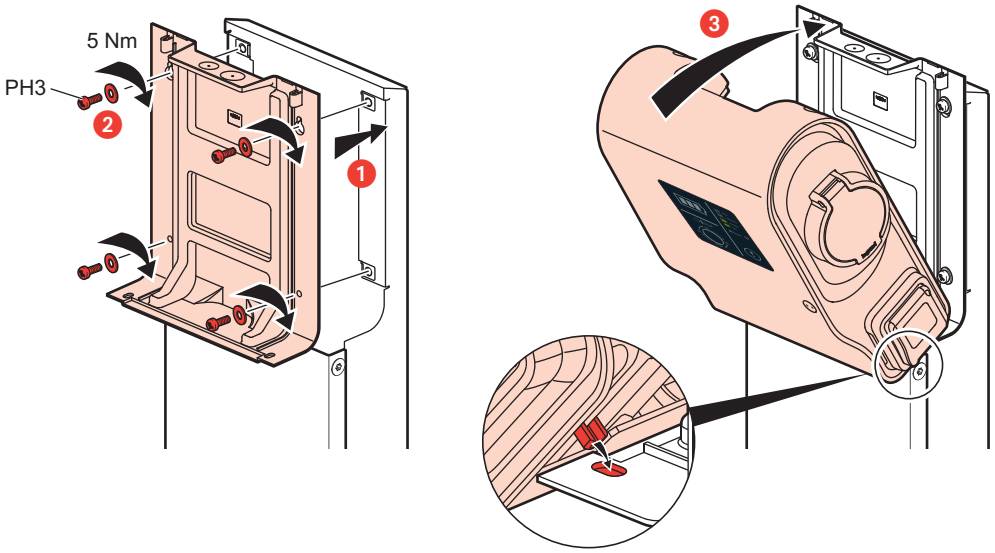

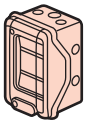

Réf./*Cat. No.* 0 019 04 - 06 - 08

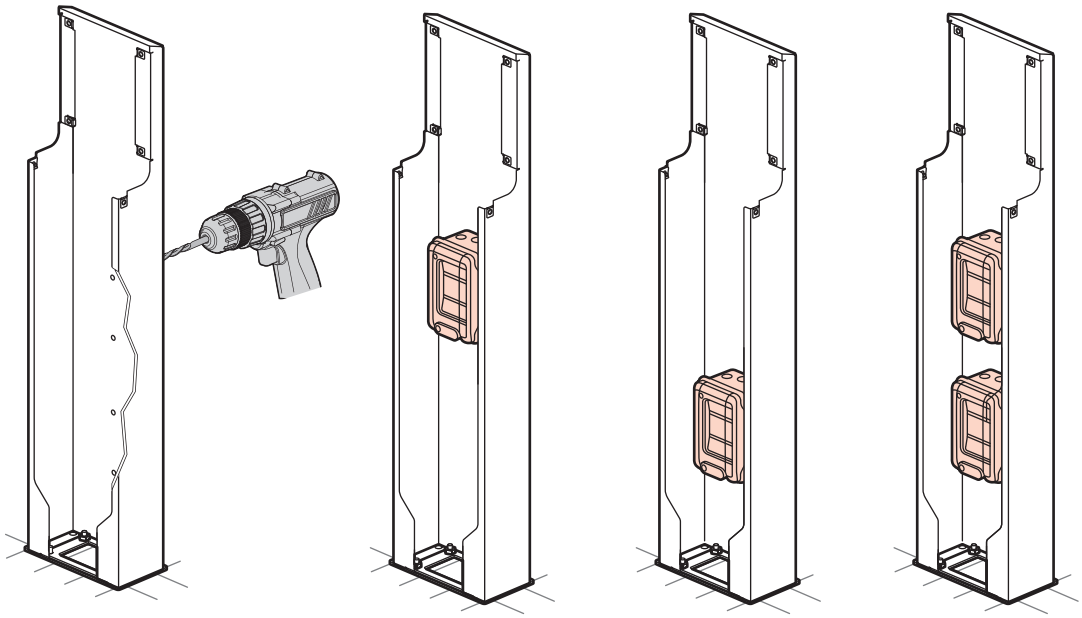

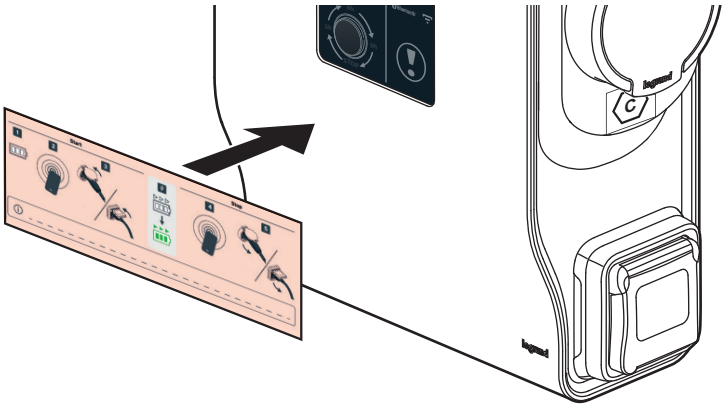

LE13563AA/04- FR-EN

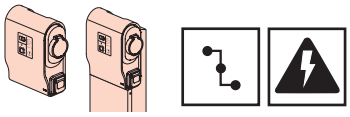

0 590 05/06/07/08/09/70/71

Non livré
Not supplied
Non consegnato
No entregado
Não entregue
Nicht zugestellt

Références *Cat. Nos*	A	kW	Ø mm²	Protection/*Protection*		Ou/ *Or*			
0 580 00	16	3,7	2,5	12 V à/*to 48 V*	U+N 230V~ 20A (C) - Type F 30 mA	Ou/ *Or*	30 mA type F	20A (C)	Type 2 Imax 12kA/pole 1P+N
	20	4,6	4		U+N 230V~ 25A (C) - Type F 30 mA			25A (C)	
0 580 01	16	3,7	2,5	12 V à/*to 48 V*	U+N 230V~ 20A (C) - Type F 30 mA		30 mA type F (ex HPI)	20A (C)	
	20	4,6	4		U+N 230V~ 25A (C) - Type F 30 mA			25A (C)	
	25	5,8	6		U+N 230V~ 32A (C) - Type F 30 mA			32A (C)	
	32	7,4	10		U+N 230V~ 40A (C) - Type F 30 mA			40A (C)	
0 580 02	16	11	2,5	12 V à/*to 48 V*	3P 400V~ 20A (C) - Type F 30 mA		30 mA type F (ex HPI)	20A (C)	Type 2 Imax 12kA/pole 3P+N
	20	15	4		3P 400V~ 25A (C) - Type F 30 mA			25A (C)	
	25	18	6		3P 400V~ 32A (C) - Type F 30 mA			32A (C)	
	32	22	10					40A (C)	
0 580 03/30	16	3,7	2,5	12 V à/*to 48 V*	U+N 230V~ 20A (C) - Type F 30 mA		30 mA type F	20A (C)	Type 2 Imax 12kA/pole 1P+N
	20	4,6	4		U+N 230V~ 25A (C) - Type F 30 mA			25A (C)	
0 580 04/35	16	3,7	2,5	12 V à/*to 48 V*	U+N 230V~ 20A (C) - Type F 30 mA		30 mA type F (ex HPI)	20A (C)	
	20	4,6	4		U+N 230V~ 25A (C) - Type F 30 mA			25A (C)	
	25	5,8	6		U+N 230V~ 32A (C) - Type F 30 mA			32A (C)	
	32	7,4	10		U+N 230V~ 40A (C) - Type F 30 mA			40A (C)	

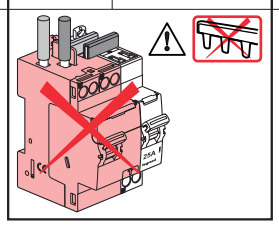

Le soussigné, LEGRAND, déclare que l'équipement radioélectrique du type (0 580 00/01/02/03/04/30/35) est conforme à la directive 2014/53/UE. Le texte complet de la déclaration UE de conformité est disponible à l'adresse suivante : *www.legrandoc.com*
The undersigned, LEGRAND, declares that radio equipment of type (0 580 00/01/02/03/04/30/35) complies with the Directive 2014/53/EU. The full text of the EU declaration of conformity can be found at: www.legrandoc.com

LE13563AA/04- FR-EN

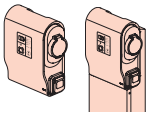

0 590 05/06/08/09/70/71

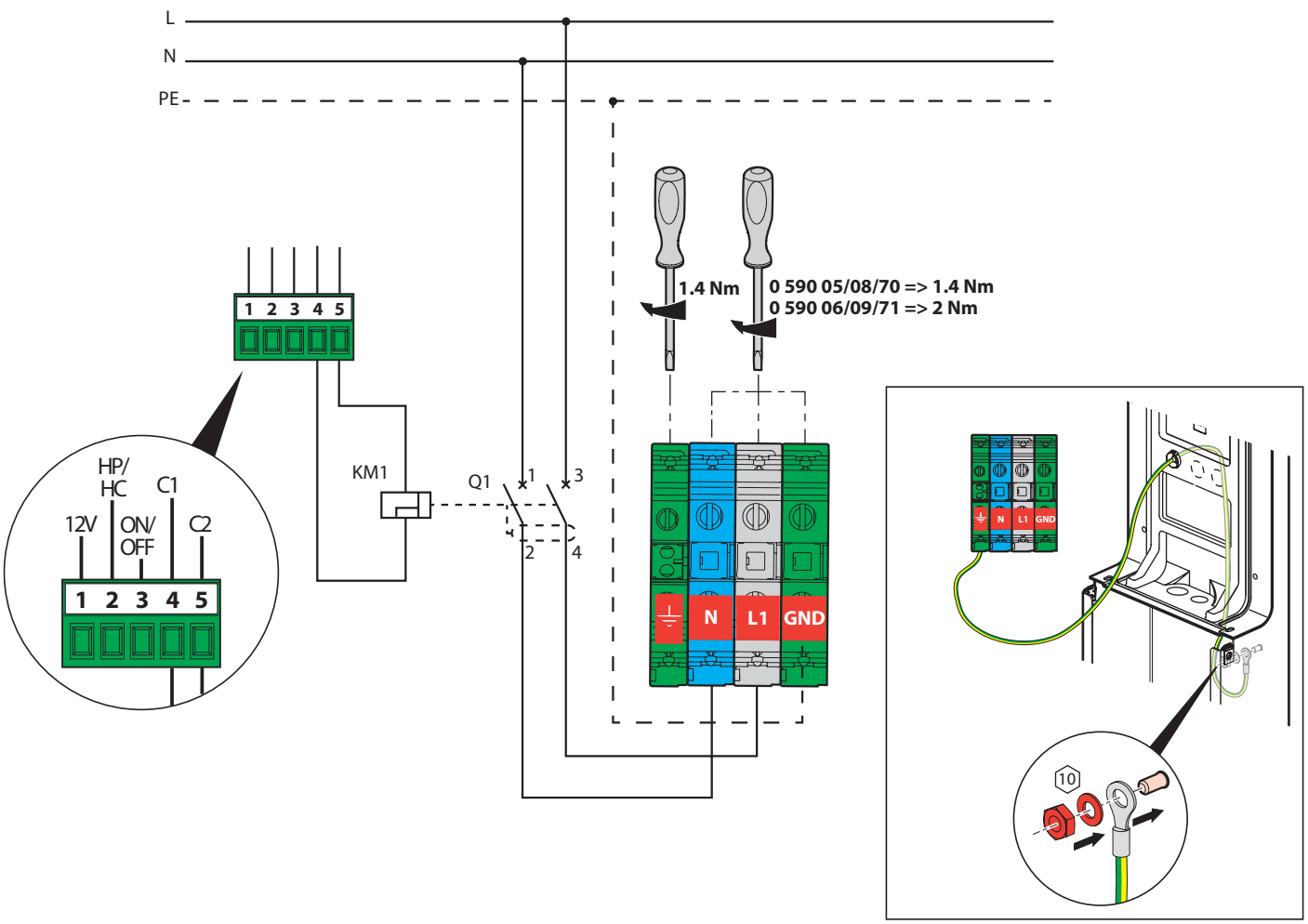

				legrand®			legrand® Export		
Références ***Cat. Nos***	**A**	**kW**	**Ø mm²**	**KM1**	**Q1**		**KM1**	**Q1**	
0 590 05	16 20	3,7 4,6	2,5 4	**4 062 76**	**4 107 54** **4 107 55**	**0 039 51**	**4 062 76**	**4 110 95** **4 110 96**	**0 039 51**
0 590 06	16 20 25 32	3,7 4,6 5,8 7,4	2,5 4 6 10	**4 062 76**	**4 107 54** **4 107 55** **4 107 56** **4 108 59**		**4 062 76**	**4 110 95** **4 110 96** **4 110 97** **4 110 98**	
0 590 08 **0 590 70**	16 20	3,7 4,6	2,5 4	**4 062 76**	**4 107 54** **4 107 55**		**4 062 76**	**4 110 95** **4 110 96**	
0 590 09 **0 590 71**	16 20 25 32	3,7 4,6 5,8 7,4	2,5 4 6 10	**4 062 76**	**4 107 54** **4 107 55** **4 107 56** **4 108 59**		**4 062 76**	**4 110 95** **4 110 96** **4 110 97** **4 110 98**	

Attention : Les valeurs indiquées sont des préconisations, se référer à la note de calculs
Caution: *The values indicated are recommendations, refer to the calculation note.*
Avvertenza: I valori indicati sono raccomandazioni, fare riferimento alla nota di calcolo
Advertencia: *Los valores indicados son recomendaciones, consulte la nota de cálculo*
Atenção: Os valores indicados são recomendações, consulte a nota de cálculo
Achtung: *Die angegebenen Werte sind Empfehlungen, siehe Berechnungshinweis*

FRANCE : Le décret N° 2021-546 du 4 mai 2021, ARTICLE 15 impose que les points de recharge pour véhicules électriques (>3.7kVA) soient installés par un professionnel habilité et certifié IRVE.

LE13563AA/04- FR-EN

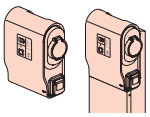

0 590 07

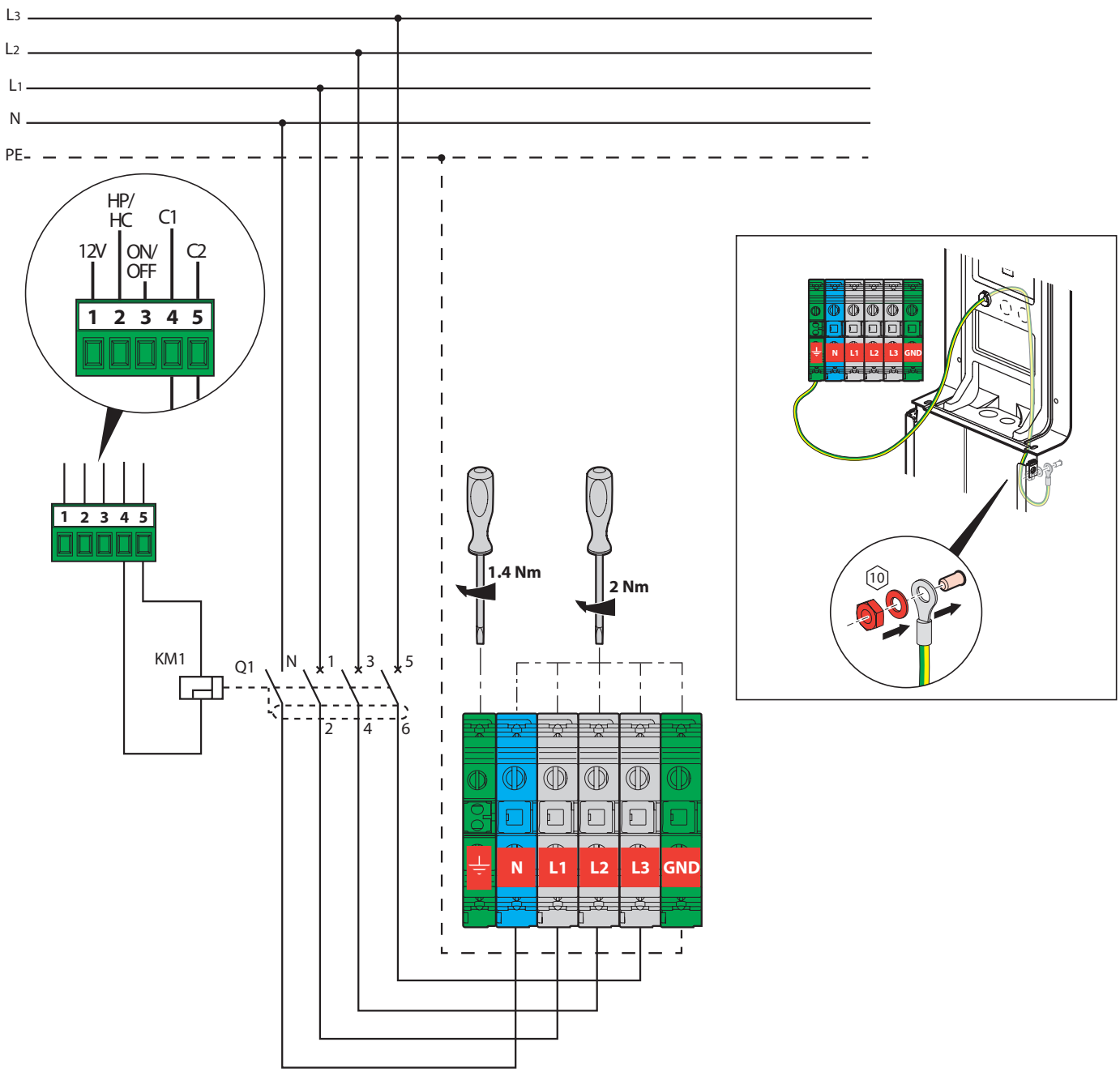

				legrand®			legrand® Export		
Références ***Cat. Nos***	**A**	**kW**	**Ø mm²**	**KM1**	**Q1**		**KM1**	**Q1**	
0 590 07	16 20 25 32	11 15 18 22	2,5 4 6 10	**4 062 76**	**4 112 45** **4 112 46** **4 112 47** **4 079 02 + 4 105 33**	**0 039 53**	**4 062 76**	**4 112 45** **4 112 46** **4 112 47** **4 079 32 + 4 105 34**	**0 039 53**

Attention : Les valeurs indiquées sont des préconisations, se référer à la note de calculs
Caution: *The values indicated are recommendations, refer to the calculation note.*
Avvertenza: I valori indicati sono raccomandazioni, fare riferimento alla nota di calcolo
Advertencia: *Los valores indicados son recomendaciones, consulte la nota de cálculo*
Atenção: Os valores indicados são recomendações, consulte a nota de cálculo
Achtung: *Die angegebenen Werte sind Empfehlungen, siehe Berechnungshinweis*

FRANCE : Le décret N° 2021-546 du 4 mai 2021, ARTICLE 15 impose que les points de recharge pour véhicules électriques (>3.7kVA) soient installés par un professionnel habilité et certifié IRVE

LE13563AA/04- FR-EN

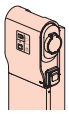
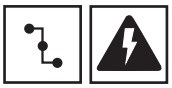

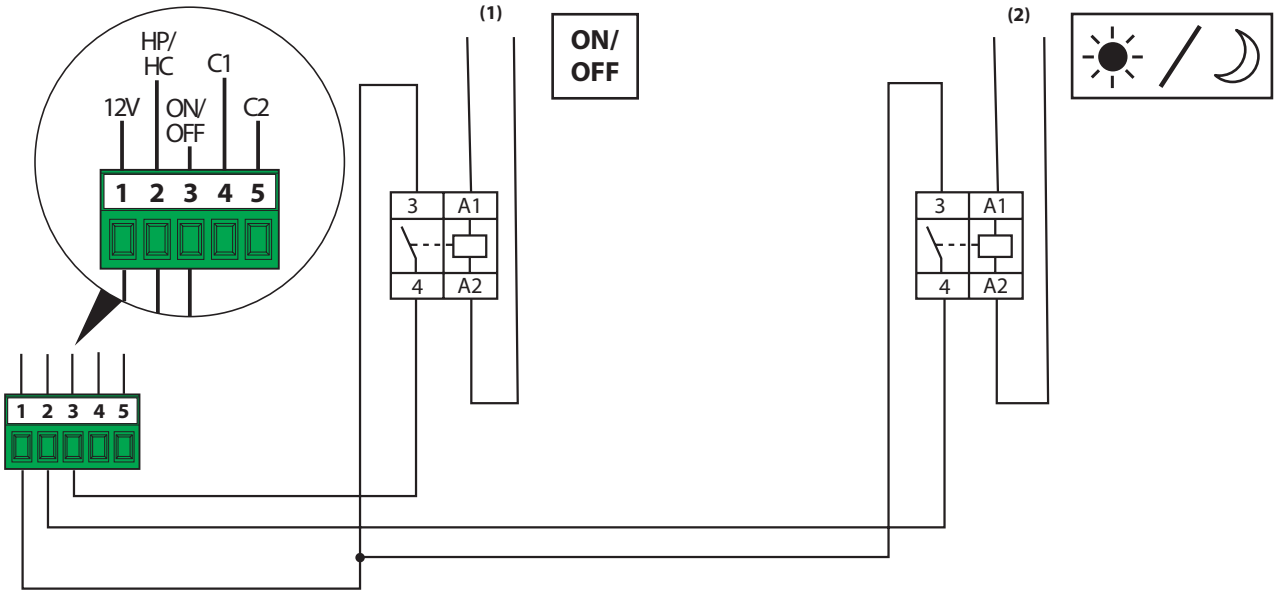

4 125 58	230 V~ - 2P - 250 V~/25 A - 2F

Raccordement TIC/*TIC connection*

Uniquement marché France/*French market only*

Préconisation de câble (avec longueur max 100m)
Cable recommendation (with max length 100m)
-Belden 9842 /3106A
-Ethernet cat 6

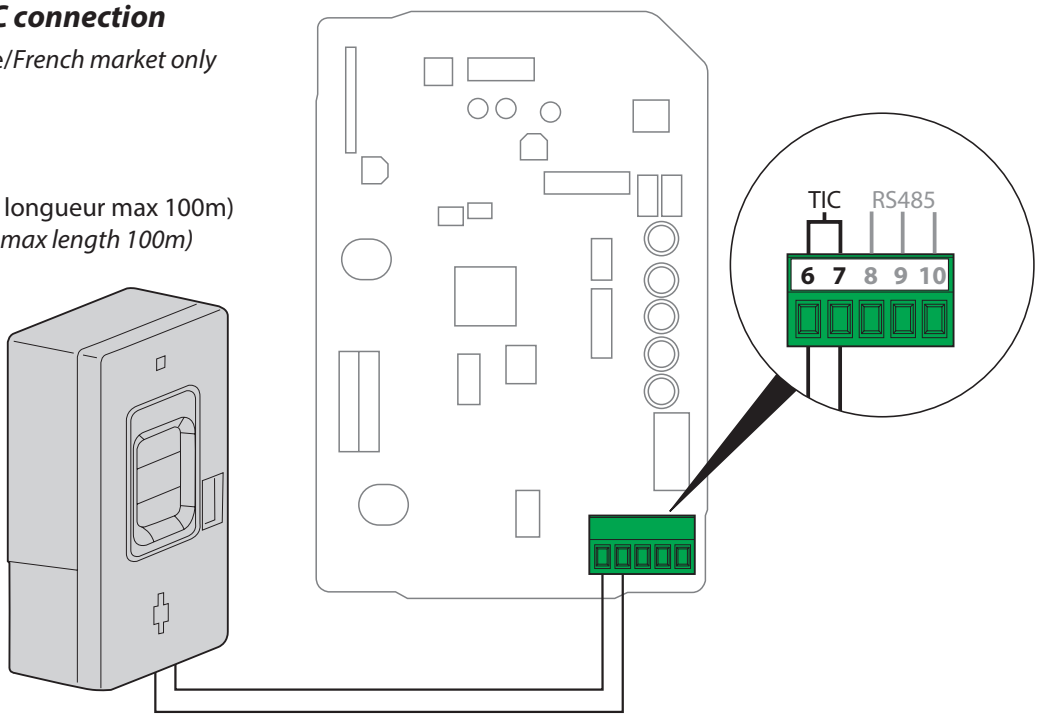

LE13563AA/04- FR-EN

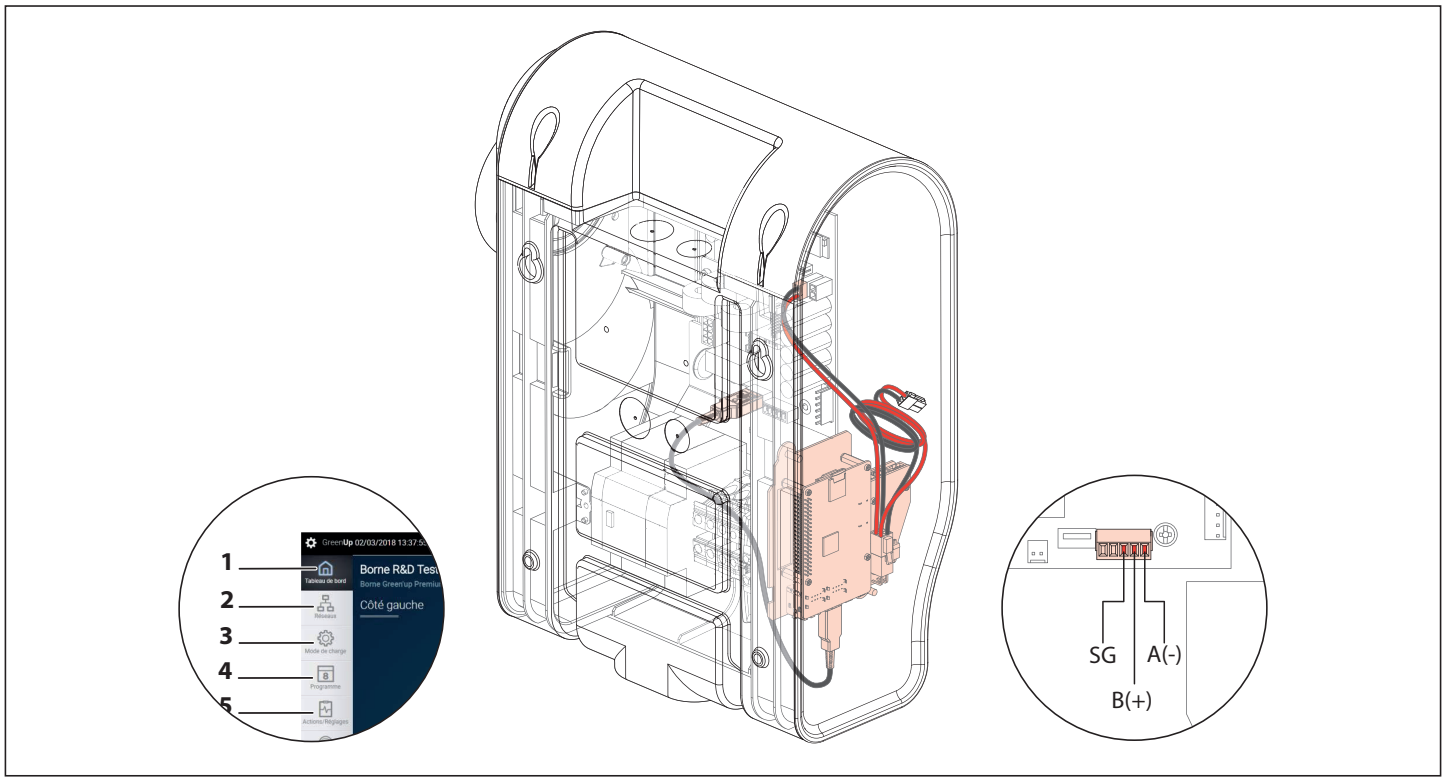

			EV charge App	Modbus	OCPP
0 590 56	RJ 45 ou/*or* WIFI			RS 485	RJ 45

RJ 45

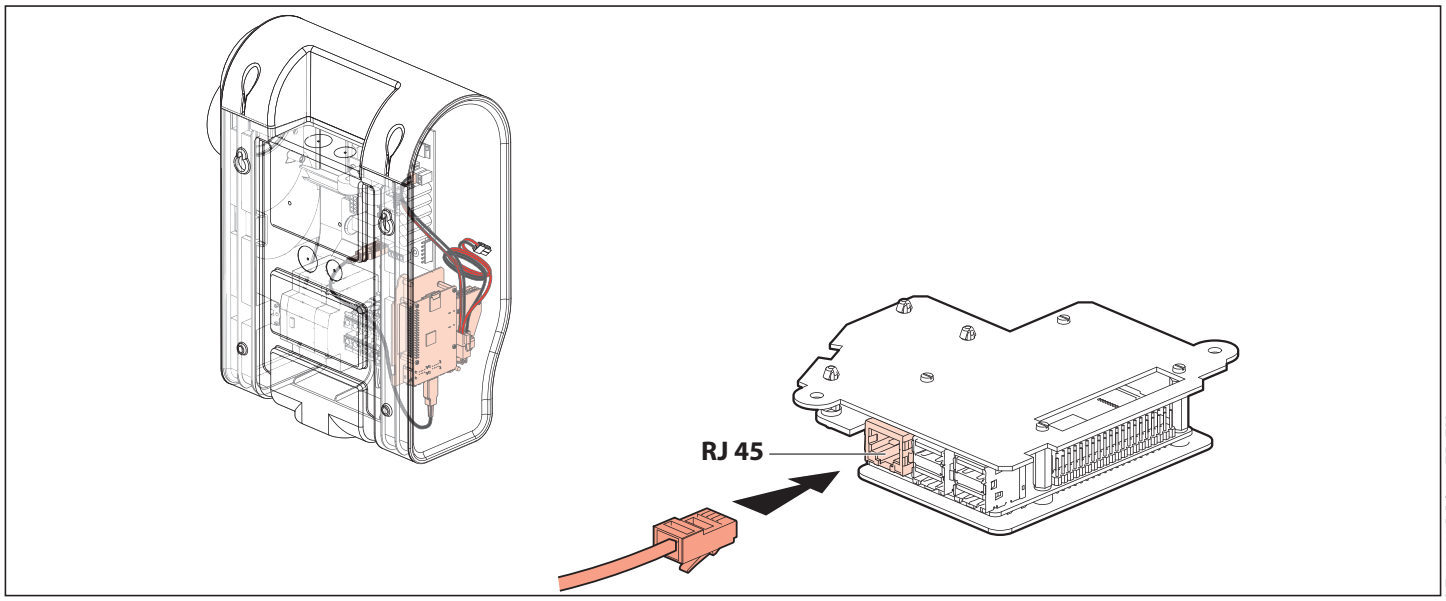

RS485

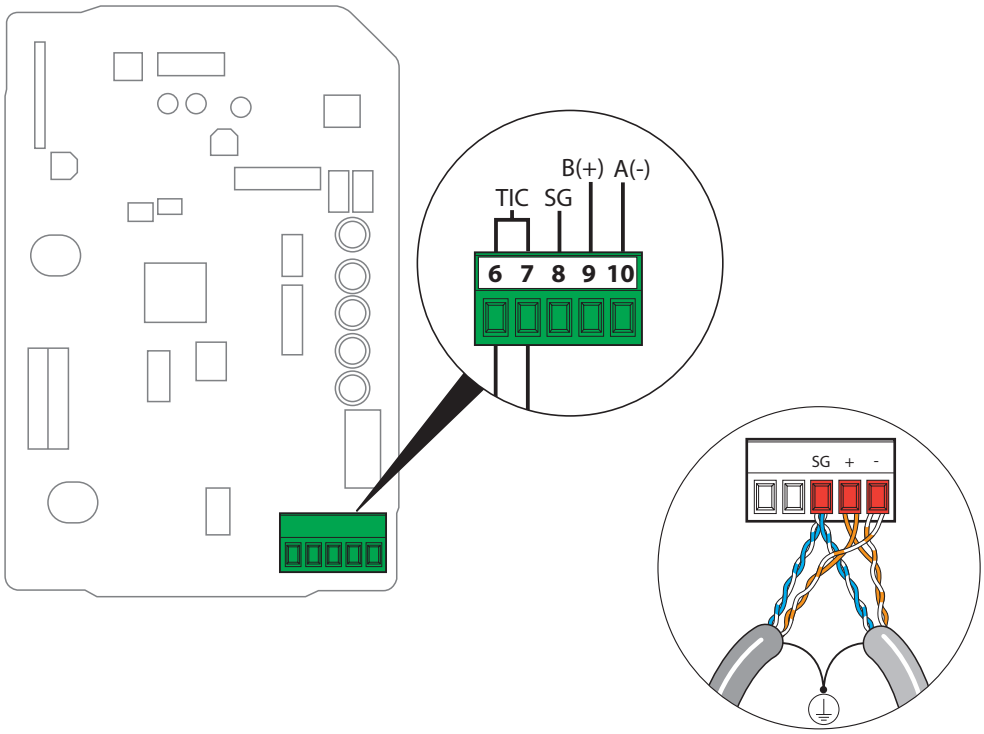

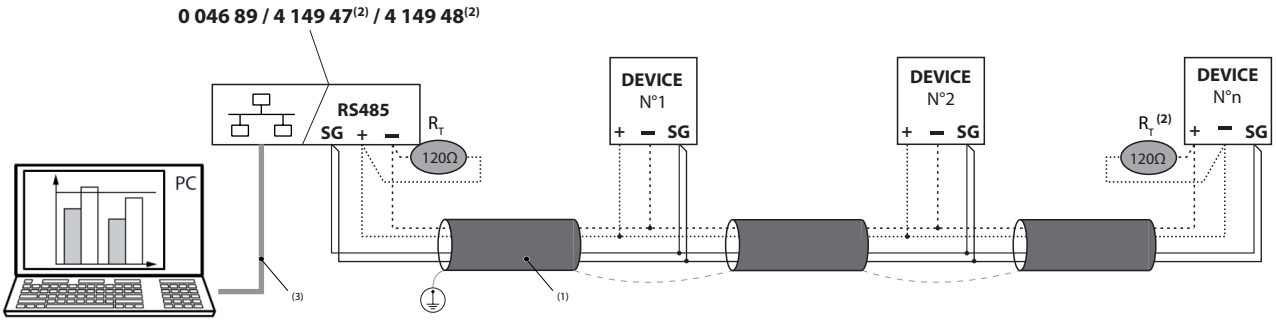

(1) Belden 9842, Belden 3106A

(2) Résistance RT 120Ω non fournie
Resistance RT 120Ω not supplied

(3) Ethernet: Cat. 6 (FTP/UTP)

Belden :

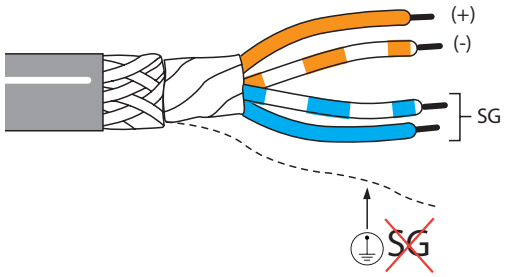

LE13563AA/04- FR-EN

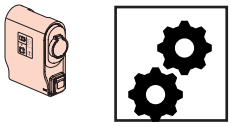

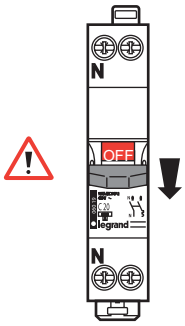

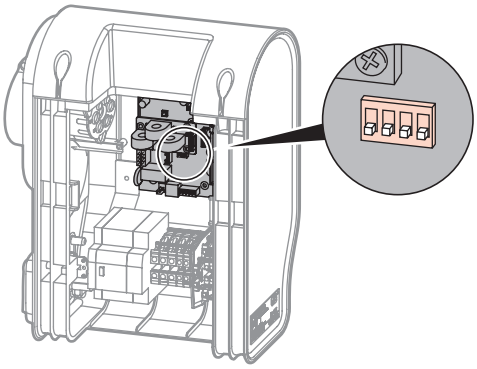

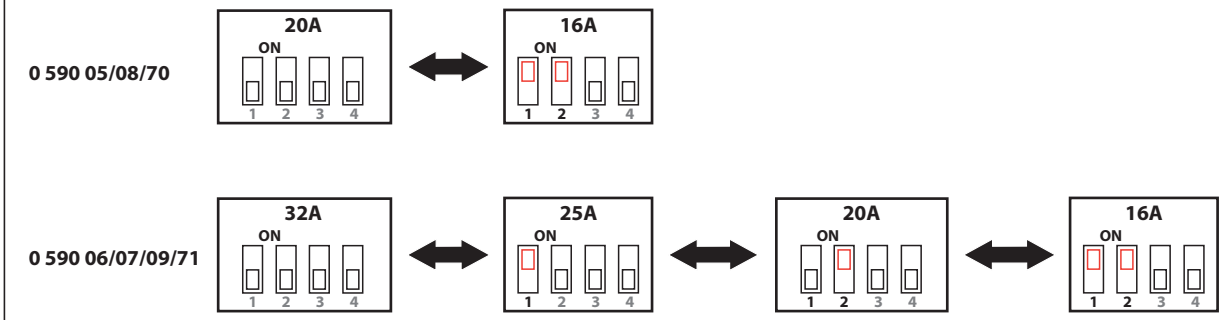

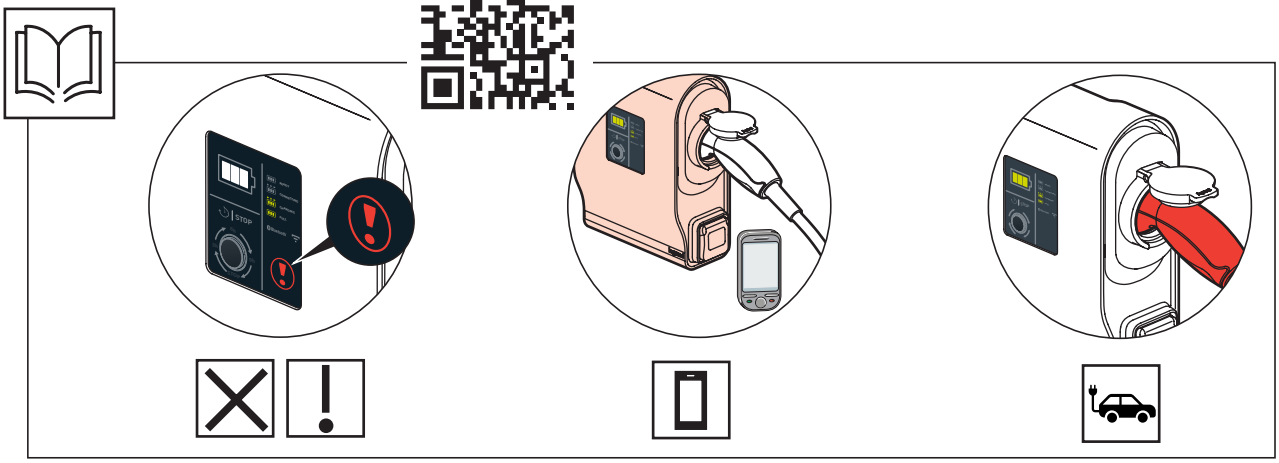

LE13563AA/04- FR-EN