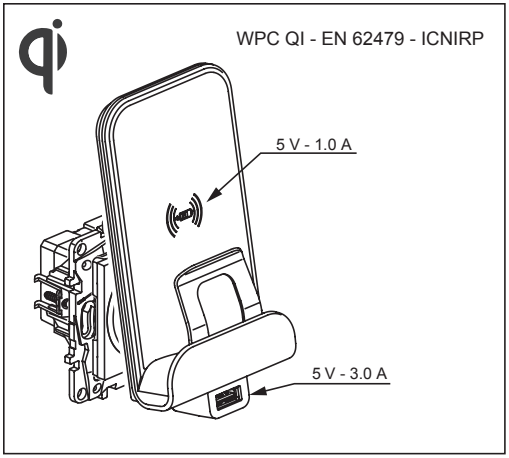


| | | | |
|---|---|---|---|
| -10°C … +70°C | -5°C … +40°C | P<br>250 V~<br>5 V⎓<br>1.0 A / 3.0 A | 6 mm<br>2,5 mm² |

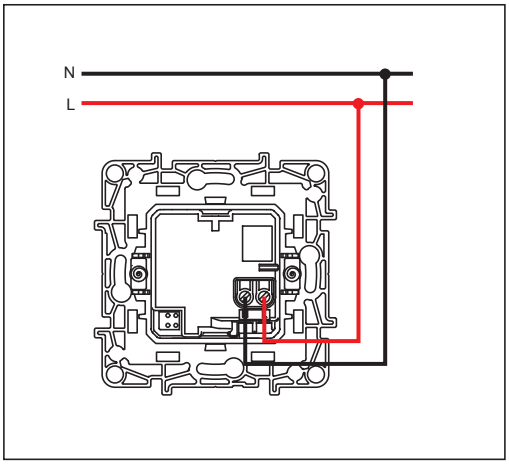


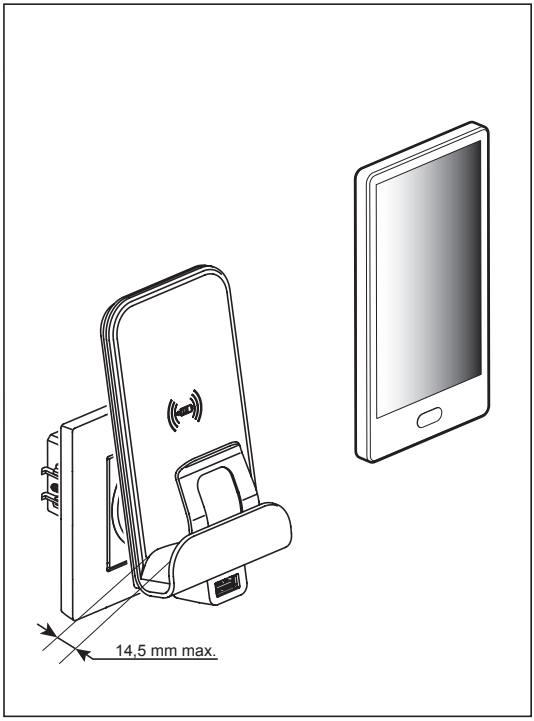


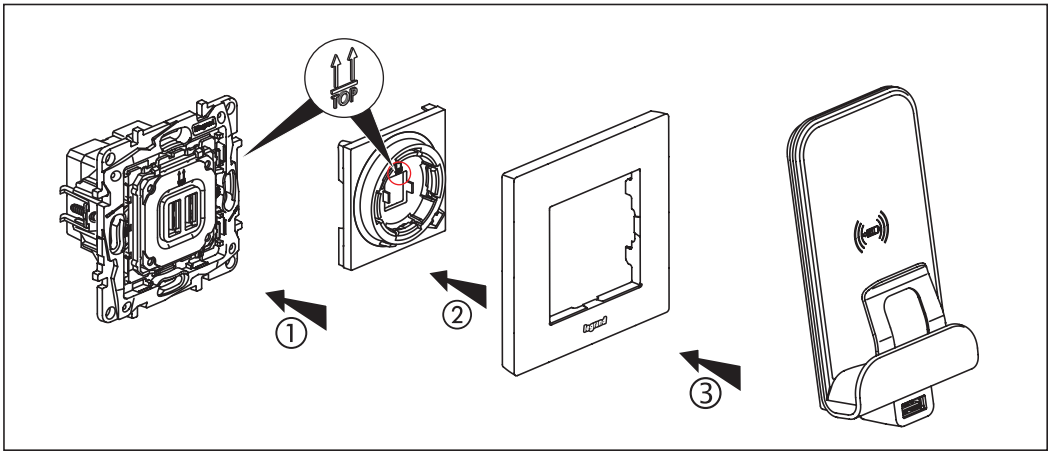


LE09901AB

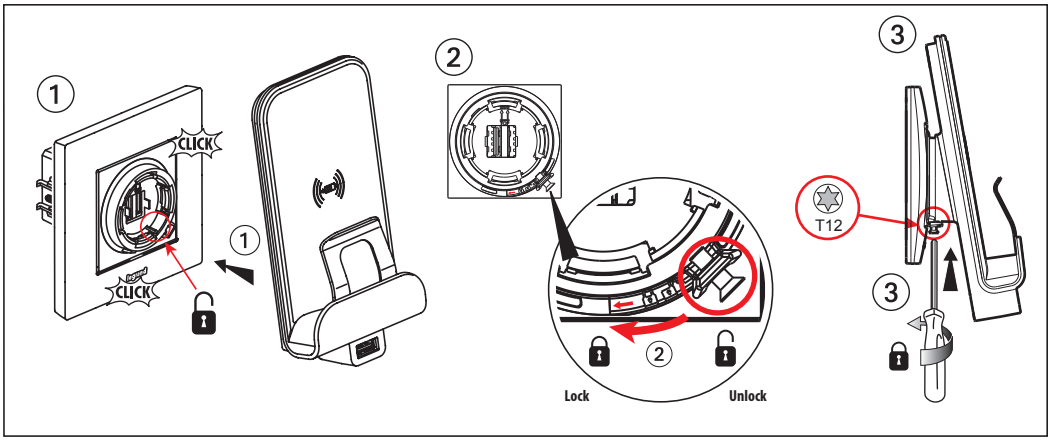


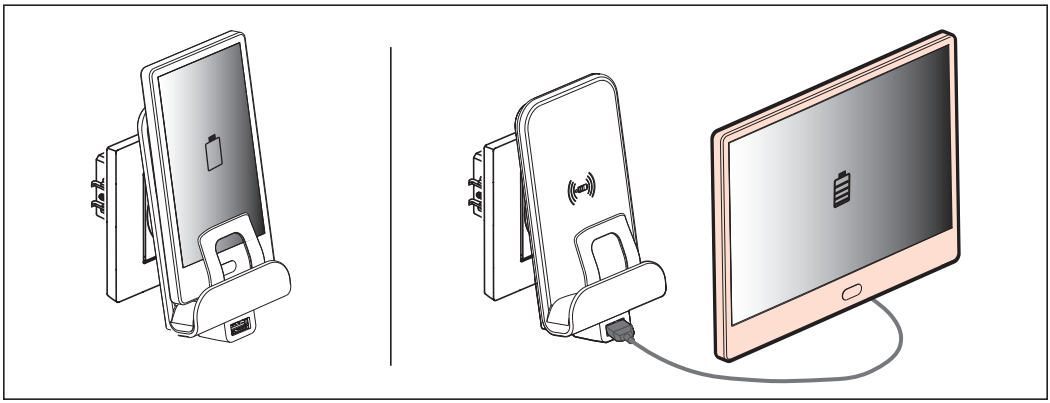

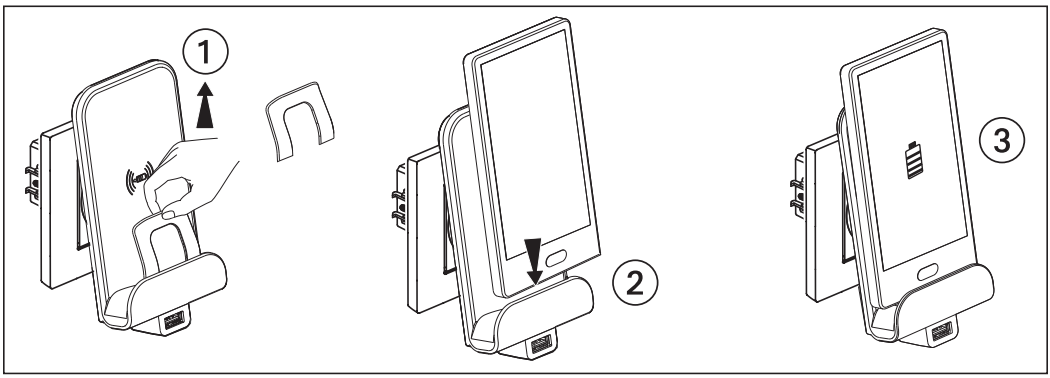


**⚠ Güvenlik talimatları**

Ürün montajına başlanmadan önce elektrik akımı kesilmelidir. Ürün, montaj kurallarına uygun olarak ve tercihen yetkili bir elektrikçi tarafından monte edilmelidir. Hatalı bir yerleştirme ve kullanım, elektrik çarpmasına veya yangına neden olabilir. Yerleştirmeden önce talimatlar okunmalı ve ürüne özgü montaj yerine dikkat edilmelidir. Talimatta aksi belirtilmediği sürece cihaz açılmamalı, sökülmemeli veya üzerinde değişiklik yapılmamalıdır. İlgili ürün, uzman bir elektrikçi tarafından açılmalı ve müdahale edilmelidir.

Standart işlemlerin dışında uzman olmayan elektrikçiler tarafından yapılan bir açılma veya tamir, tüm sorumlulukları, değiştirme haklarını ve garantileri iptal eder. Belirtilen nominal akım değerinin üzerinde akım çekilmesinden kaynaklanan arızadan firma sorumlu değildir. Yalnızca Legrand marka aksesuarlar kullanılmalıdır. Herhangi bir arıza durumunda, aşağıda iletişim adresleri bulunan Legrand teknik servisine başvurulması gereklidir. Mekanizmanın içi açılmamalı ve temizliği kuru bir bezle yapılmalıdır. Bakım gerektirmez.

Legrand Elektrik Sanayi A.Ş.
GOSB Gebze Organize Sanayi Bölgesi, İhsan Dede Cad. No:112 41480 Gebze KOCAELİ
Ücretsiz Teknik Danışma Hattı : 444 65 47 (Pazartesi-Cuma saat 08:00' dan 17:30' a kadar)
Tel: (262) 648 90 00
E-mail : info.turkiye@legrand.com.tr