0 782 48L

legrand®

www.legrandoc.com

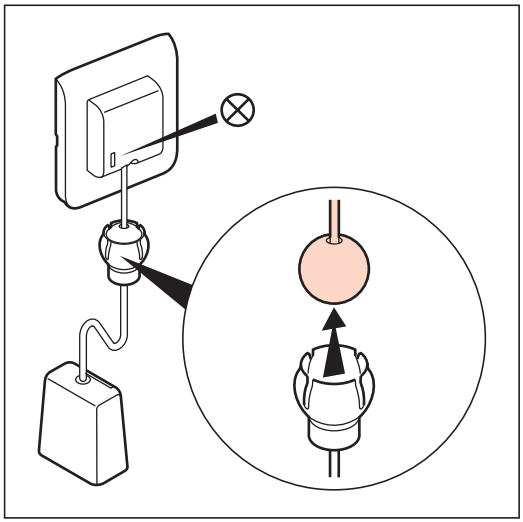

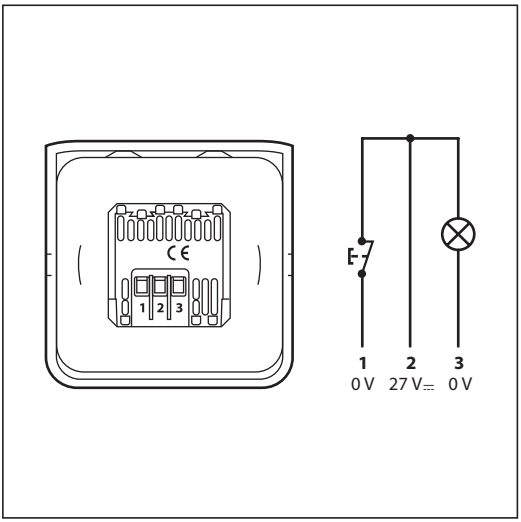

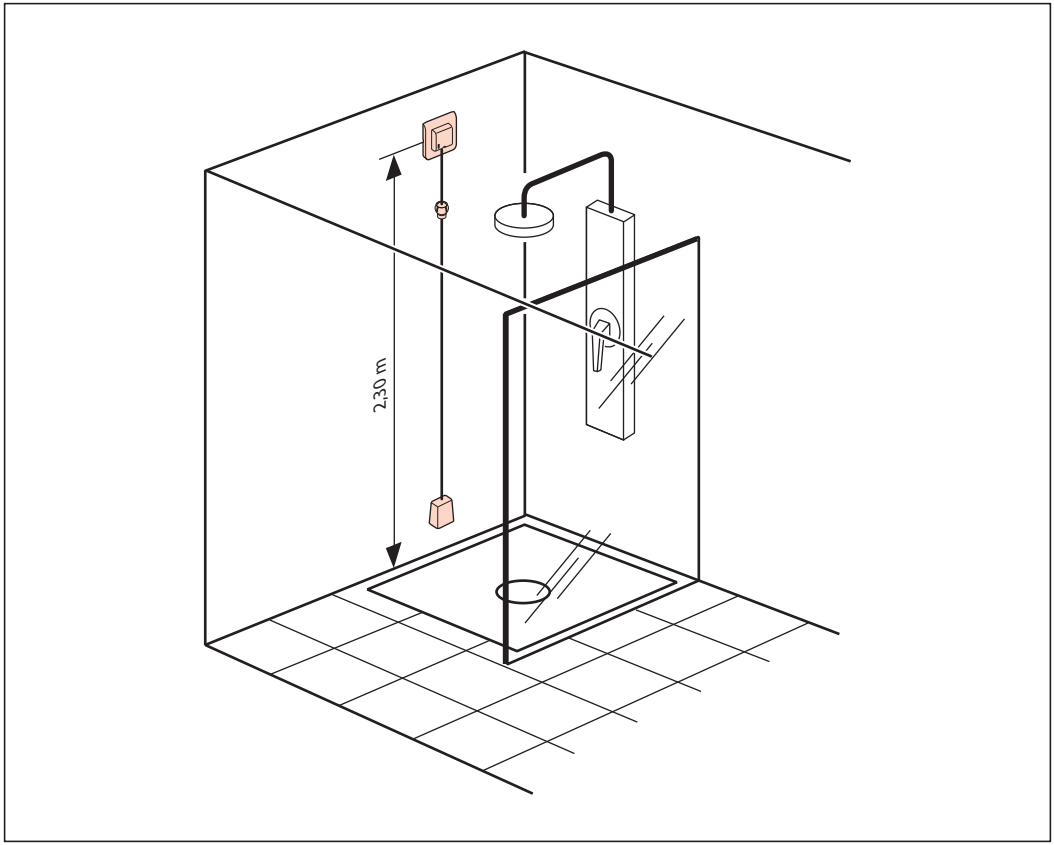

LE04527AB

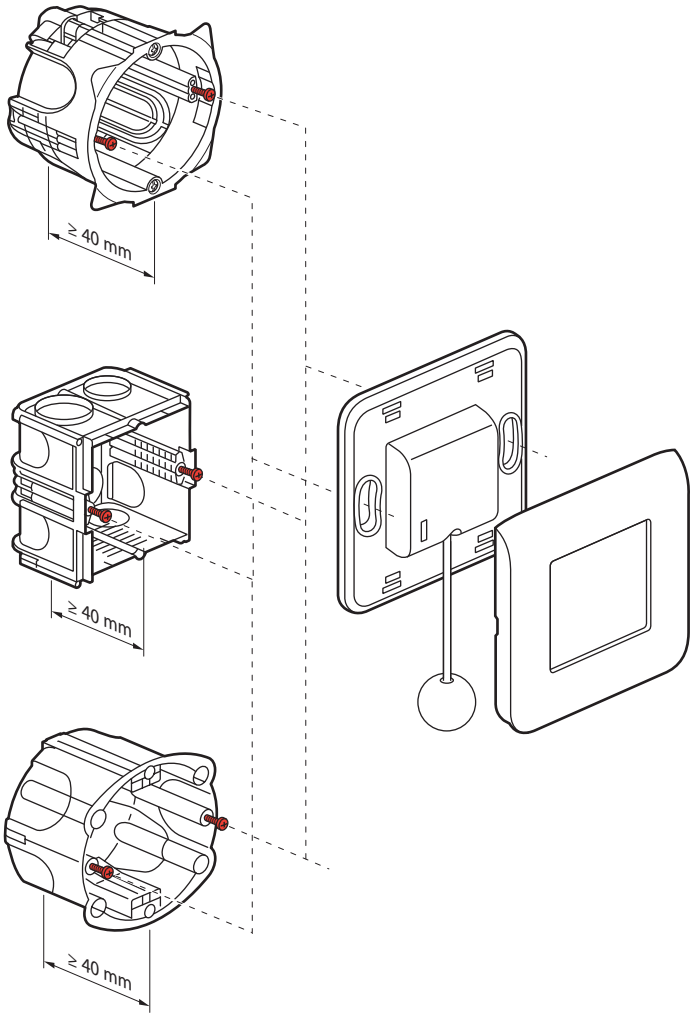
≥ 40 mm
≥ 40 mm
≥ 40 mm