Avant toute intervention, couper le courant.
Respecter strictement les conditions d'installation et d'utilisation.

2 ANS
Garantie légale

FR
Cet appareil se recycle
À DÉPOSER EN MAGASIN ou À DÉPOSER EN DÉCHÈTERIE
Points de collecte sur www.quefairedemesdechets.fr

Design and Quality
by LEGRAND (France)

CF0345 Made in France

3 414972 422086

Emballage Carton Recyclable
21 PAP

LA05182AA

Boîte d'encastrement de profondeur 40 mm conseillée (non fournie)

Support à vis ou à griffes non fourni

En utilisation téléphonique

Câblage actuel	1	2	3	4	5	6	7	8
	Gris	Incolore	Blanc	Marron	Bleu	Jaune	Violet	Orange
Câblage nouveau	Noir	Blanc	Rose	Orange	Jaune	Bleu	Violet	Marron

En utilisation informatique, Type de câblage : au choix A ou B

	1	2	3	4	5	6	7	8
B	Blanc/ Orange	Orange	Blanc/ Vert	Bleu	Blanc/ Bleu	Vert	Blanc/ Marron	Marron
A	Blanc/ Vert	Vert	Blanc/ Orange	Bleu	Blanc/ Bleu	Orange	Blanc/ Marron	Marron

LEGRAND
Pro & Consumer Service
BP 30076 - 87002 Limoges CEDEX FRANCE
www.legrand.fr

Le saviez-vous ?

À compléter avec le support Batibox + la plaque Céliane de votre choix.
À découvrir sur legrand.fr

legrand®

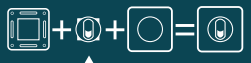

legrand®

Céliane™

PRISE RJ 45 FTP
CAT 6
Blanc

FABRIQUÉ EN FRANCE

Pour fiche RJ 45, RJ 12, RJ 11.

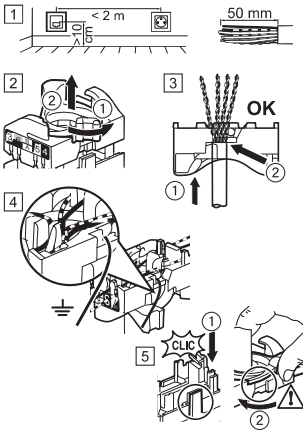

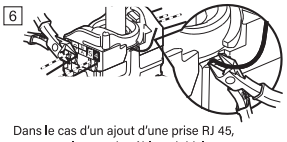

Dans le cas d'un ajout d'une prise RJ 45, conserver le type de câblage initial.