SUSPENTE UNIVERSELLE UCS
UCS UNIVERSAL HANGING BRACKET

316L

CABLOFIL
INNOVATORS IN CABLE MANAGEMENT

FT0492-4	03 16

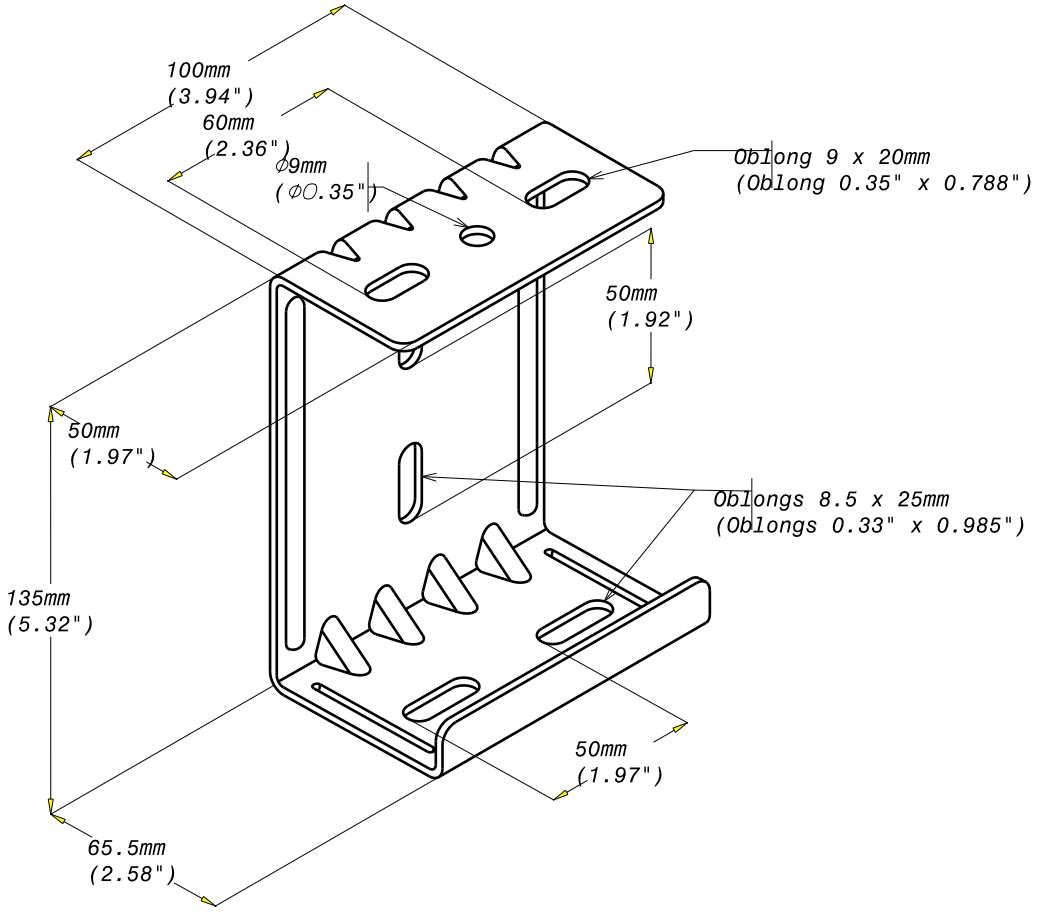

EPAISSEUR / THICKNESS
2.5 (0.0985")

REF	CODE	POIDS (Kg)	WEIGHT (lb)
UCS	586 154	0.510	1.125

Material	Standard
X2 Cr Ni Mo 17-12-2	EN 10 088-2

Propriété exclusive de CABLOFIL, ne peut être ni copié, ni transmis à des tiers sans autorisation écrite.
Exclusive property of CABLOFIL shouldn't be reproduced or transmitted to any people without written authorization