FIXATION FV1
VERTICALLY MOUNTED ATTACHMENT

INOX 316L

legrand® CABLE MANAGEMENT

FT0083-4	04-16

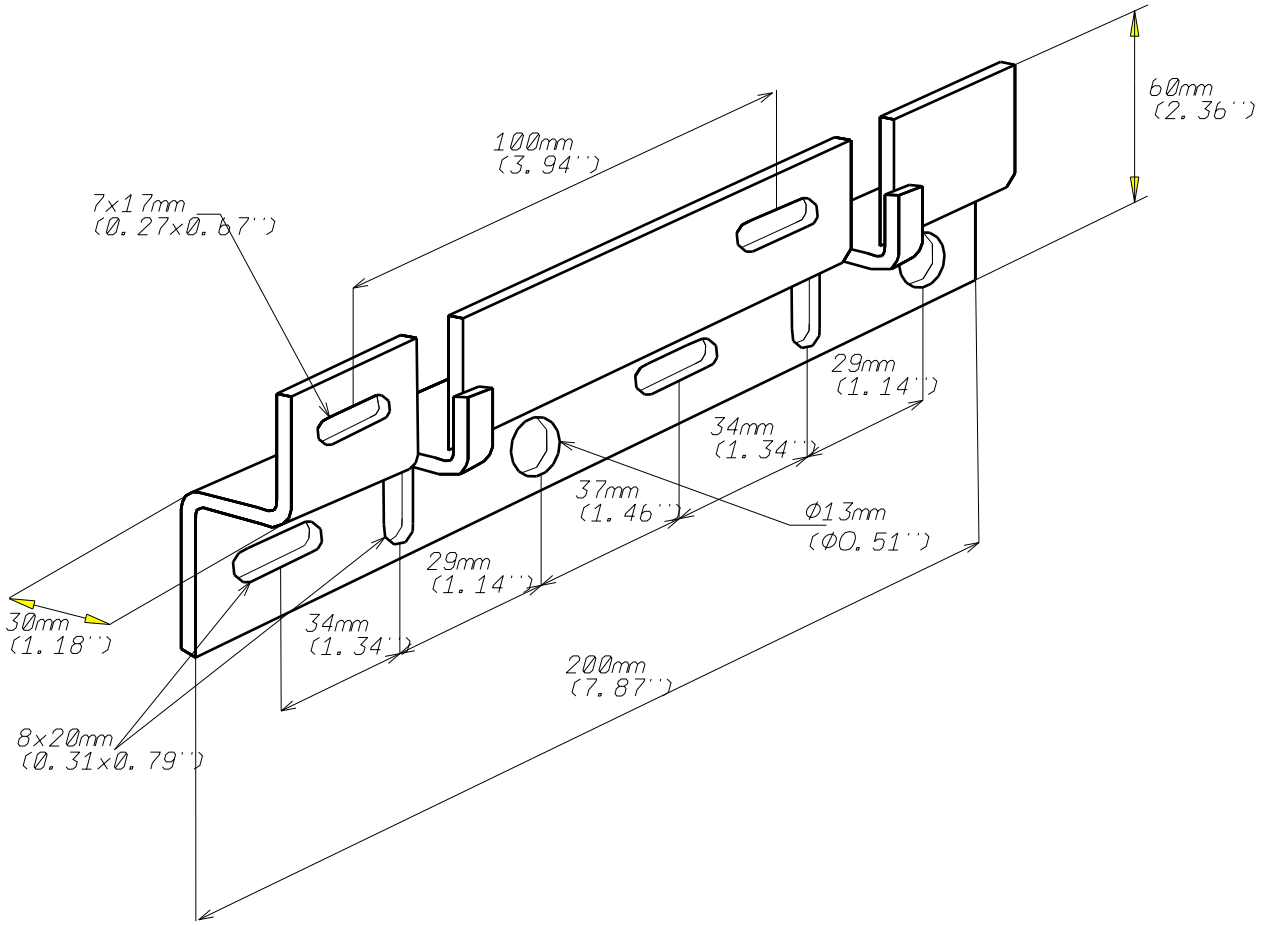

EPAISSEUR / *THICKNESS*	NORMES / *STANDARD*
2.5 (0.1")	
MATIERE / *MATIERAL* X2 Cr Ni Mo 17-12-2	EN 10088-2
PROTECTION / *COATING* INOX 316 L	

REF	CODE	POIDS (Kg) / *WEIGHT* (lb)	
FV 1	586 074	0.300	0.662

Propriété exclusive de LEGRAND, ne peut être ni copié, ni transmis à des tiers sans autorisation écrite.
Exclusive property of LEGRAND shouldn't be reproduced or transmitted to any people without written authorization