128, av. du Maréchal-de-Lattre-de-Tassigny - 87045 LIMOGES Cedex - France
Tel: 0 (+33) 5 55 06 87 87 Fax: 0 (+33) 5 55 06 88 88
www.legrand.com

Salbei™
Sıva üstü montaj kasaları

Referanslar: 7 671 47/48 - 7 672 47/48 - 7 673 47/48
7 674 47/48 - 7 675 47/48 - 7 676 47/48
7 677 47/48 - 7 678 47/48 - 7 679 47/48

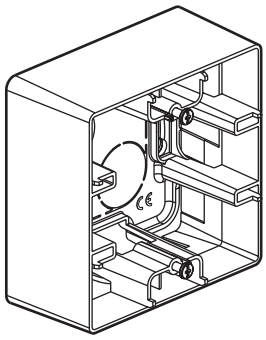

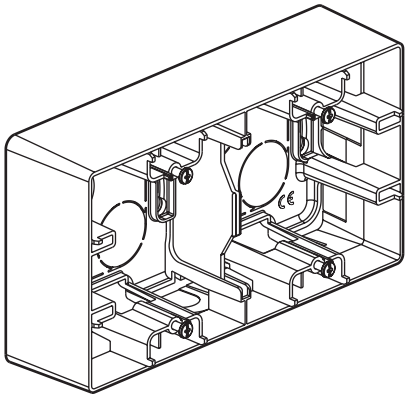

1. KULLANIM

Yatay veya dikey montaj
20 x 15.5 mm, 32 x 12.5 mm, 40 x 20 mm ince kanallara and Ø 20 mm kanallara montajı yapılır.
Sadece kasalar ile uyumlu mekanizmalar ile kullanılabilir.

2. SERİ

Tekli sıva üstü kasa

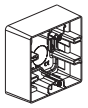

Beyaz	7 671 47
Alüminyum	7 672 47
Anrasit	7 673 47
Bej	7 674 47
Şampanya	7 675 47
Altın	7 676 47
Roze	7 677 47
Füme	7 678 47
İnci Beyazı	7 679 47

İkili sıva üstü kasa*

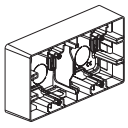

Beyaz	7 671 48
Alüminyum	7 672 48
Anrasit	7 673 48
Bej	7 674 48
Şampanya	7 675 48
Altın	7 676 48
Roze	7 677 48
Füme	7 678 48
İnci Beyazı	7 679 48

*İkili sıva üstü kasa, düşük ve yüksek akım için ayırıcı ile birlikte temin edilir.

3. GENEL BOYUTLAR (mm)

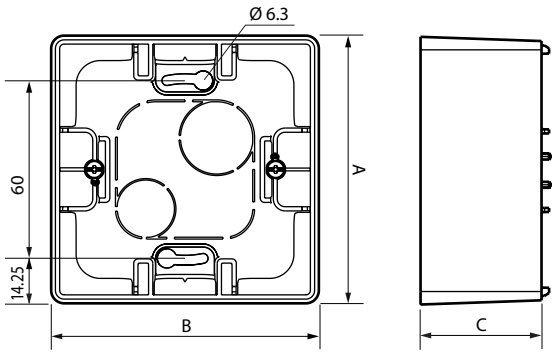

3. GENEL BOYUTLAR (mm)

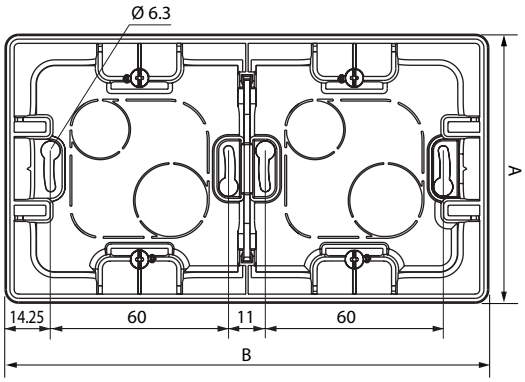

	A	B	C
1-gang	88,5	88,5	40
2-gang	88,5	159,5	40

4. TEKNİK ÖZELLİKLER

■ 4.1 Malzeme özellikleri
Polyglass
Malzeme: ABS Halojen free (Halojen içermez)
Self-extinguishing (kendiliğinden sönme): 650° C / 30 s

■ 4.2 İklimsel Özellikler
Depolama sıcaklığı: - 10° C to + 70° C
Kullanım sıcaklığı: - 5° C to + 35° C

5. TEMİZLİK

Yüzey kuru bir bezle temizlenmelidir.
Aseton, katran çıkarıcı temizlik maddeleri ya da trikloroetilen kullanılmamalıdır.

Dikkat: Diğer bakım ürünleri kullanımadan önce test yapılmalıdır.