93691 PANTIN Cedex
Téléphone : 01 48 10 69 50 – Télécopie : 01 48 10 69 59

Goulottes d'installation Logix 45 PVC coloris noir

Référence(s) : 30264, 48047, 48549, 68202 à 05, 68207 à 210, 68213 à 216, 68227 à 235, 68237, 68251, 68275 à 68277

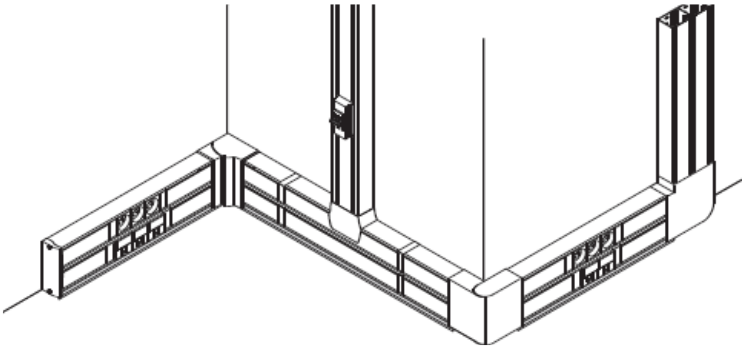

SOMMAIRE PAGES

1.Goulottes d'installation Logix 1 à 3
2.Accessoires de cheminement 4 à 7
3.Appareillage logix 8
4.Caractéristiques techniques 9 à 13
5.Caractéristiques matières 13

1. GOULOTTES D'INSTALLATION LOGIX.

Le système de goulottes d'installation Logix coloris noir offre :

- une gamme de goulottes en PVC sans plomb spécialement conçues pour les installations périmétriques (en plinthe ou en allège) permettant le cheminement des courants forts et faibles dans les bâtiments tertiaires

- une conception permettant de recevoir l'appareillage format 45x45 (type appareillage Logix) par simple clipsage, conférant à cet ensemble rapidité de mise en œuvre et d'évolutivité

- des goulottes 1, 2 ou 3 compartiments pour permettre de séparer physiquement les courants forts et faibles

- une gamme complète d'accessoires (angles intérieurs, extérieurs, plats etc…qui se montent rapidement)

- 4 dimensions de profilés et 1 dimension de couvercle (tous livrés avec un film protecteur pour une protection optimum jusqu'à la fin du chantier), longueur de 2m ; 50x50, 85x50, 130x50, 160x50 (2 couvercles), 160x50 (3 couvercles)

- répond aux exigences de fiabilité, de sécurité et de performance technique en réponse à la norme EN 50085-2-1 (IP 40, IK 07)

- coloris unique (noir RAL 9017) pour la goulotte, l'appareillage et le Normaclip

1. GOULOTTES D'INSTALLATION LOGIX (suite)

1.1 Profilés Logix :

Goulottes 1 compartiment :

Goulottes	Références	Longueur
50x50	68227	2m
85x50	68233	2m

50x50 (1 compartiment)

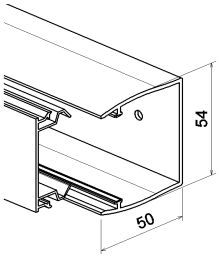

85x50 (1 compartiment)

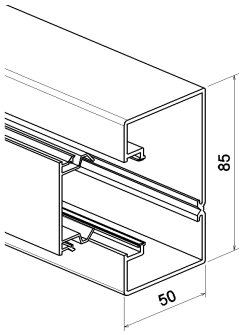

1. GOULOTTES D'INSTALLATION LOGIX (suite)

1.1 Profilés Logix : (suite)

Goulottes 2 compartiments :

Goulottes	Références	Longueur
130x50	68234	2m
160x50	68235	2m

130x50 (2 compartiments)

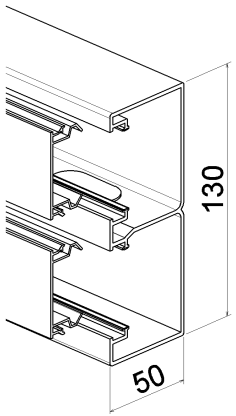

160x50 (2 compartiments)

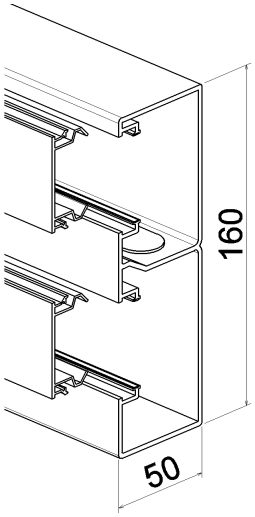

1. GOULOTTES D'INSTALLATION LOGIX (suite)

1.1 Profilés Logix : (suite)

Goulottes 3 compartiments :

Goulotte	Référence	Longueur
160x50	68237	2m

160x50 (3 compartiments)

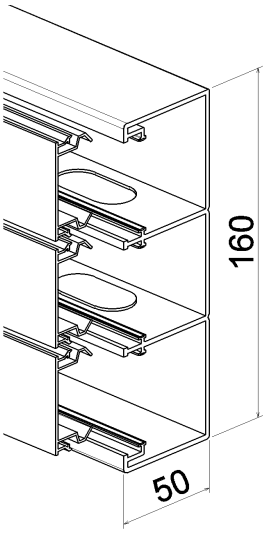

1. GOULOTTES D'INSTALLATION LOGIX (suite)

1.1 Profilés Logix : (suite)

1.2 Couvercle autoguidé PVC :

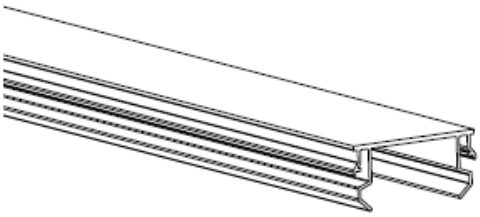

Couvercle 45, performant, facile à installer pour une finition esthétique irréprochable (assemblage couvercle/fond)
Couvercle livré en longueur de 2m.

Couvercle	Coloris
68228	Noir

Cotes d'encombrement en mm.

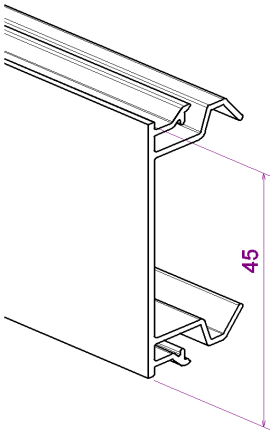

Autoguidage : voir exemple de montage avec goulotte 50x50

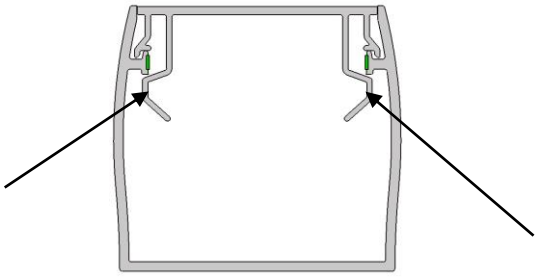

Couvercles livrés avec film de protection :

Couvercle toujours vendu séparément

1. GOULOTTES D'INSTALLATION LOGIX (suite)

1.3 Cloison PVC réf 48047

Côte d'encombrement en mm :

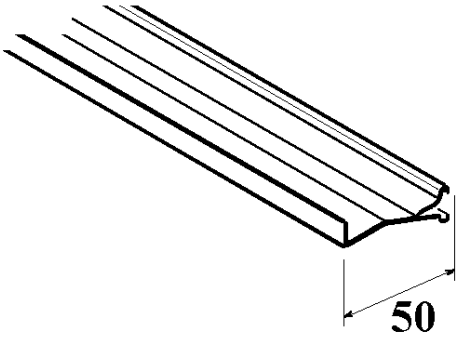

Livrée en longueur de 2m.
Coloris gris

Permet la séparation de différents types de courants (secteur, téléphone, informatique…)
Solidarisation avec le corps de la goulotte (avec présence de « Té » dans le fond) par clipsage.
Montage uniquement dans les goulottes 85x50:

2. ACCESSOIRES DE CHEMINEMENT

2.1 Angles intérieurs :
Coloris noir réf 68202/07/13/29/

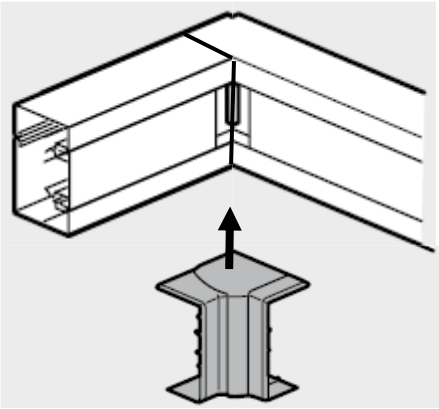

Permet la jonction intérieure de deux morceaux de goulottes de même section :
- évite la coupe d'onglet sur la goulotte
- respect de l'indice de protection

Permet de réaliser des angles intérieurs variables de 80° à 120°
Les angles intérieurs comprennent 2 éléments.
Suppression possible de la partie basse des angles intérieurs pour pose en plinthe

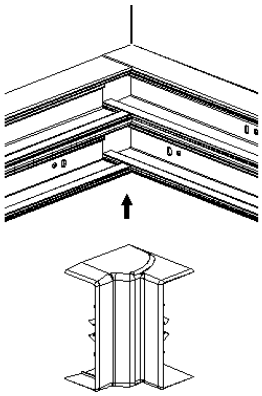

Positionnement des goulottes

Tableau de choix

Angles intérieurs	Sections
68229	50x50
68202	85x50
68207	130x50
68213	160x50

2. ACCESSOIRES DE CHEMINEMENT (suite)

2.2 Angles extérieurs :
Coloris noir réf 68203/08/14/30

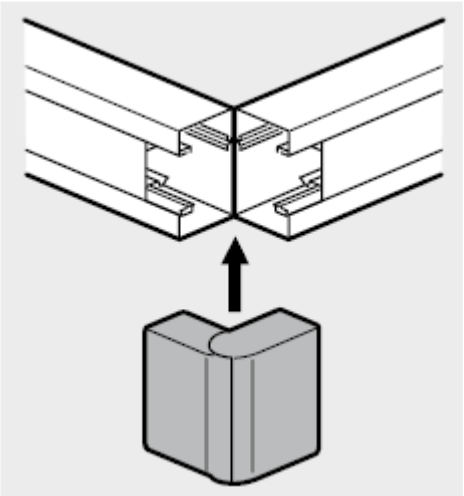

Permet la jonction extérieure de deux morceaux de goulottes de même section :
- évite la coupe d'onglet sur la goulotte
- respect de l'indice de protection

Permet de réaliser des angles extérieurs variables de 60° à 120°
Les angles extérieurs comprennent 2 éléments.
Suppression possible de la partie basse des angles extérieurs pour pose en plinthe

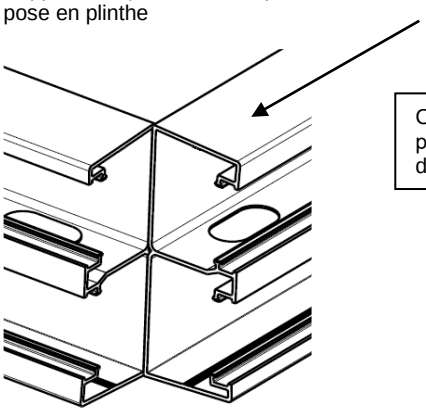

Chevaucher un profilé de l'épaisseur du socle

Pour le montage des angles extérieurs, les corps doivent se chevaucher de l'épaisseur du socle (Indice de protection conforme dans l'angle)

Tableau de choix

Angles extérieurs	Sections
68230	50x50
68203	85x50
68208	130x50
68214	160x50

2. ACCESSOIRES DE CHEMINEMENT (suite)

2.3 Angles plats :

Coloris noir réf 68204/09/15/31

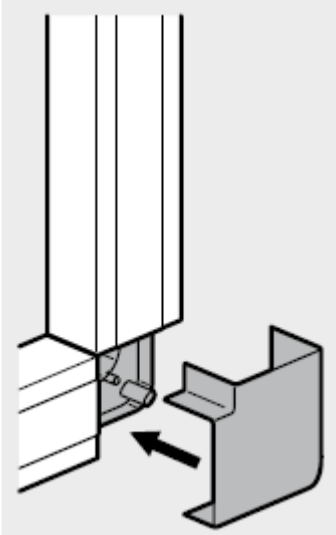

Permet la jonction en angle plat de deux morceaux de goulottes de même section :
- évite la coupe d'onglet sur la goulotte
- conserve la répartition des différents courants
- respect de l'indice de protection

Permet de réaliser des angles extérieurs de 90° (non variable)
Les angles plats comprennent 2 éléments (1 capot, 1platine)

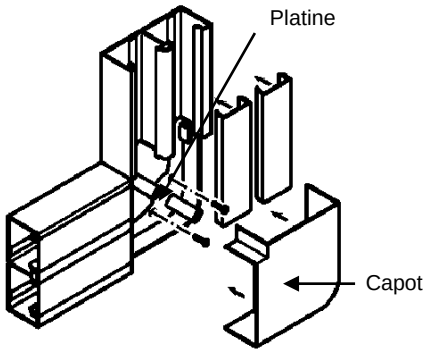

Tableau de choix

Angles plats	Sections
68231	50x50
68204	85x50
68209	130x50
68215	160x50

2. ACCESSOIRES DE CHEMINEMENT (suite)

2.4. Embouts :

Coloris noir réf 68205/10/16/32

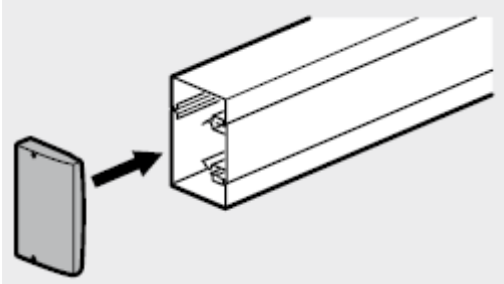

Permet d'obstruer l'extrémité de la goulotte :
- respect de l'indice de protection
- amélioration de l'esthétique (recouvrement de l'embout sur le profilé environ 10mm)

Montage sur le corps de la goulotte par emboîtement et vissage.

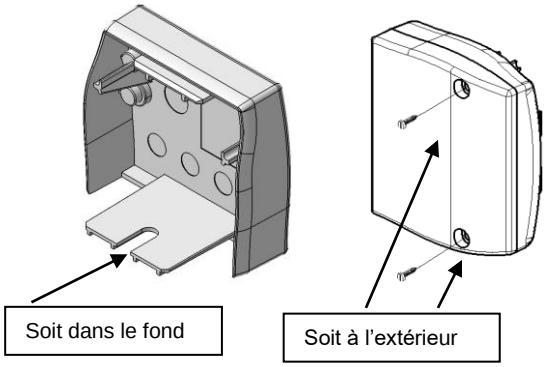

Tableau de choix

Embouts	Sections
68232	50x50
68205	85x50
68210	130x50
68216	160x50

2. ACCESSOIRES DE CHEMINEMENT (suite)

2.5. Joint de sol PVC :

Coloris noir réf 48549

Côte d'encombrement en mm :

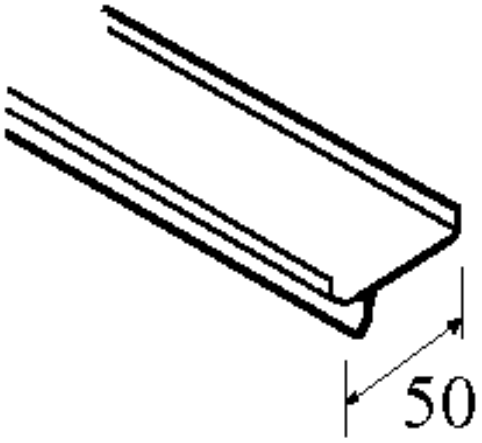

Ne s'adapte pas sur la goulotte 50x50 mm.
Livrée en longueur de 2m.
Permet la pose à 15mm du sol conformément à la norme d'installation NF C 15-100 (dans le cas d'installation d'appareillage courant fort et ou d'utilisation de fils)

2.6 Normaclip :

Coloris noir réf 30264

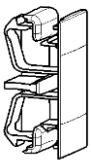

Clip de maintien d'appareillage format 45

Assure :
- l'anti-arrachement des appareillages
- l'anti-glissement des appareillages
- la parfaite finition avec les couvercles
- respect de l'indice de protection (IP 40)

Livrés avec l'appareillage (prise 2P+T ou prise RJ)

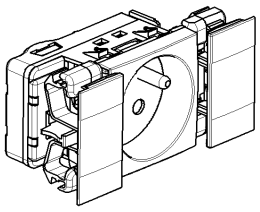

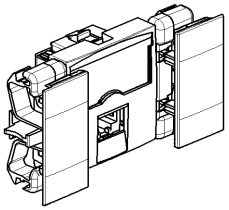

- 1 seule référence (2 Normaclips par sachet)
- pièce monobloc
- facile à installer (montage/démontage)
- n'accroche pas les mains des installateurs
- positionnement ajustable avant verrouillage et verrouillage en une seule opération
- permet la pose de l'appareillage (courant fort/courant faible) sur la goulotte en vertical comme en l'horizontal

2. ACCESSOIRES DE CHEMINEMENT (suite)

2.6 Normaclip (suite)

Mise en œuvre :

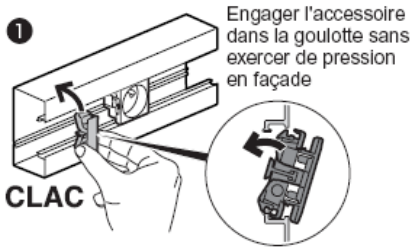

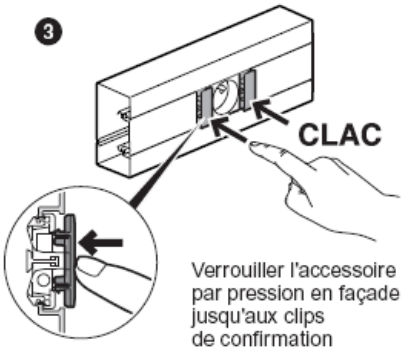

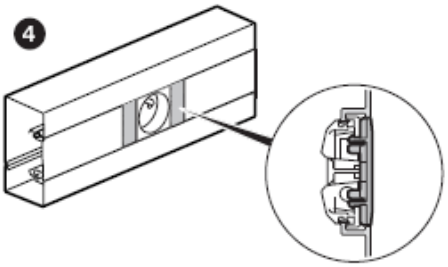

Vue de la mise en place de côté :

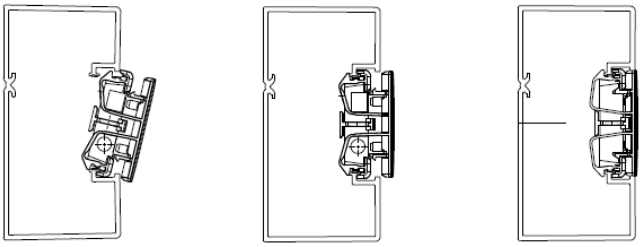

2. ACCESSOIRES DE CHEMINEMENT (suite)

2.7 Joint de fond :

Coloris noir réf 68275/76/77

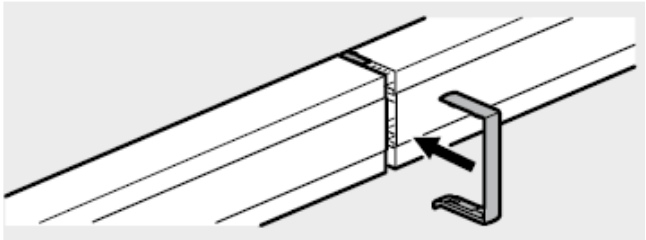

Permet :
- la jonction bout à bout de deux goulottes de même section
- le respect de l'indice de protection
- d'améliorer l'esthétique (recouvrement de la coupe)
- l'alignement des corps en cours d'installation

Joint de fond livré avec platine et jonction de cloison si besoin

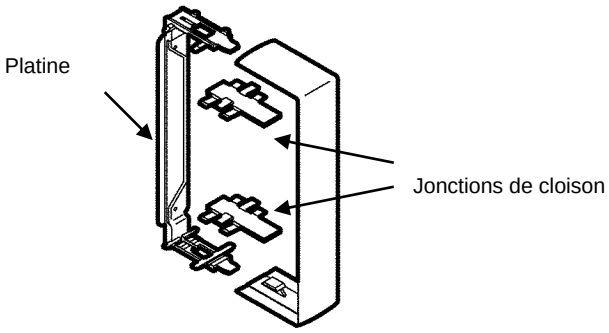

Tableau de choix

Joints de fond	Sections
68275	85x50
68276	130x50
68277	160x50

3. ACCESSOIRES DE CHEMINEMENT (suite)

2.8 Joint de couvercle :

Coloris noir réf 68251

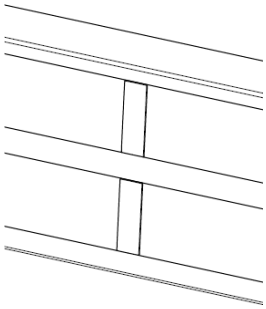

Permet :
- la jonction bout à bout de deux couvercles 45mm
- le respect de l'indice de protection
- d'améliorer l'esthétique (recouvrement de la coupe)

Montage du joint de couvercle :

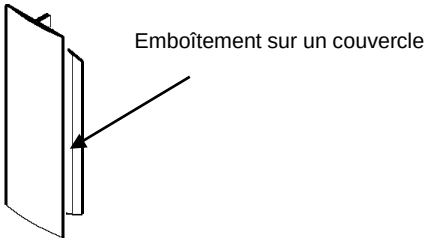

Le joint de couvercle se glisse et se positionne sur l'extrémité d'un couvercle, l'autre côté reste disponible pour réouverture

3. APPAREILLAGE LOGIX

Appareillage Logix noir :

Références	Désignation
49241	LOGIX PRISE 2P+T AUTO NOIR
49242	LOGIX PRISE 2P+T JUXTA NOIR
49267	LOGIX RJ 45 CAT6 8CONT.UTP NOIR
49268	LOGIX RJ 45 ECRA.CAT6 FTP NOIR
49269	LOGIX RJ45 BLIND.CAT6 STP NOIR

1. Prises 2P+T alimentation supports tertiaires

Ref commerciales : 49241

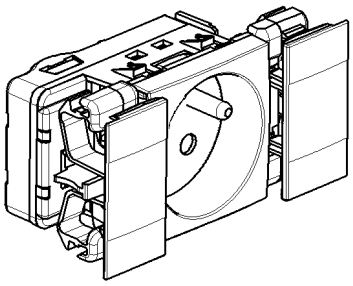

Nombre de bornes :	3 entrées / 3 sorties
Type de bornes :	Bornes automatiques
Capacités des bornes :	1,5 mm² ou 2,5 mm²
Câblage :	Souple/ rigide
Longueur de dénudage :	13 mm

Montage universel sur supports tertiaires à clippage direct
Connexion automatique sans outil
Livrée avec 2 normaclips

2. Prises 2P+T juxtaposées supports tertiaires

Ref commerciales : 49242

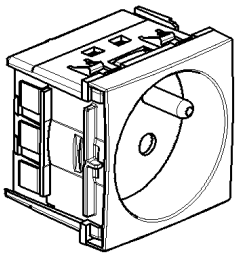

4. CARACTERISTIQUES TECHNIQUES

4.1 Une meilleure capacité de câblage :

- plus de capacité de câblages
- pied de cloison supprimé dans les multi-compartiments 130 et 160
- aide au câblage des RJ cat. 6 (car le rayon de courbure est préservé)
- asymétrie des compartiments améliore la capacité de câblage utile

LOGIX 45

Dimensions	Nombre de compartiments	larg CV	Section	Capacité	Diamètre maxi	3x1,5 mm²	3x2,5 mm²	UTP & FTP CAT.6
50x50	comp A	CV45	2079	Maxi	36	18	13	41
			679	avec 2P+T App Logix		6	4	13
			1204	avec RJ App Logix		10	7	24
			698	avec Supports LEXIC		6	4	13
85x50 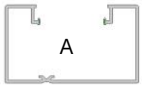	comp A	CV45	2940	Maxi	36	26	19	58
			2092	avec 2P+T App Logix		18	13	41
			2618	avec RJ App Logix		23	17	52
			2111	avec Supports LEXIC		18	13	42
130x50 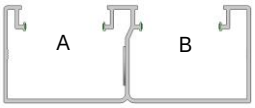	comp A	CV45	2646	Maxi	36	23	17	52
			1256	avec 2P+T App Logix		11	8	25
			1762	avec RJ App Logix		15	11	35
			1262	avec Supports LEXIC		11	8	25
	comp B	CV45	2616	Maxi	36	23	17	52
			1206	avec 2P+T App Logix		10	7	24
			1732	avec RJ App Logix		15	11	34
			1225	avec Supports LEXIC		10	8	24
160x50 2comp 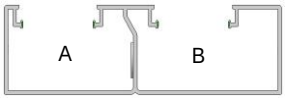	comp A	CV45	3016	Maxi	36	26	19	60
			1632	avec 2P+T App Logix		14	10	32
			2133	avec RJ App Logix		18	13	42
			1651	avec Supports LEXIC		14	10	33
	comp B	CV45	3538	Maxi	36	31	23	70
			2130	avec 2P+T App Logix		18	13	42
			2655	avec RJ App Logix		23	17	53
			2149	avec Supports LEXIC		19	14	42
160x50 3comp 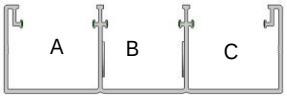	comp A	CV45	2197	Maxi	36	19	14	43
			789	avec 2P+T App Logix		7	5	15
			1313	avec RJ App Logix		11	8	26
			808	avec Supports LEXIC		7	5	16
	comp B	CV45	1930	Maxi	36	17	12	38
			522	avec 2P+T App Logix		4	3	10
			1047	avec RJ App Logix		9	6	20
			541	avec Supports LEXIC		4	3	10
	comp C	CV45	2197	Maxi	36	19	14	43
			789	avec 2P+T App Logix		7	5	15
			1313	avec RJ App Logix		11	8	26
			808	avec Supports LEXIC		7	5	16

4. CARACTERISTIQUES TECHNIQUES

4.2 Capacité de câblage avec conducteurs :

Dimensions	Compartiments	Section	Capacité	1,5 mm²	2,5 mm²	4 mm²	6 mm²
50x50	comp A	2079	Maxi	126	93	82	60
		679	avec 2P+T App Logix	41	30	26	19
		1204	avec RJ App Logix	73	54	47	35
		698	avec Supports LEXIC	42	31	27	20
85x50 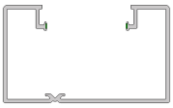	comp A	2940	Maxi	178	132	116	85
		2092	avec 2P+T App Logix	126	94	82	60
		2618	avec RJ App Logix	158	117	103	76
		2111	avec Supports LEXIC	128	94	83	61
130x50 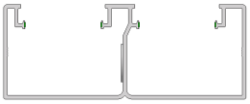	comp A	2646	Maxi	160	118	104	77
		1256	avec 2P+T App Logix	76	56	49	36
		1762	avec RJ App Logix	106	79	69	51
		1262	avec Supports LEXIC	76	56	49	36
	comp B	2616	Maxi	158	117	103	76
		1206	avec 2P+T App Logix	73	54	47	35
		1732	avec RJ App Logix	105	77	68	50
		1225	avec Supports LEXIC	74	55	48	35
160x50 2comp 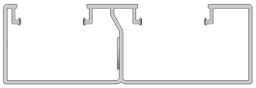	comp A	3016	Maxi	182	135	119	87
		1632	avec 2P+T App Logix	98	73	64	47
		2133	avec RJ App Logix	129	95	84	62
		1651	avec Supports LEXIC	100	74	65	48
	comp B	3538	Maxi	214	159	139	103
		2130	avec 2P+T App Logix	129	95	84	62
		2655	avec RJ App Logix	161	119	104	77
		2149	avec Supports LEXIC	130	96	84	62
160x50 3comp 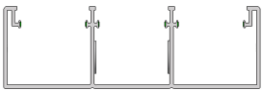	comp A et C	2197	Maxi	133	98	86	64
		789	avec 2P+T App Logix	47	35	31	22
		1313	avec RJ App Logix	79	59	51	38
		808	avec Supports LEXIC	48	36	31	23
	comp B (centre)	1930	Maxi	117	86	76	56
		522	avec 2P+T App Logix	31	23	20	15
		1047	avec RJ App Logix	63	47	41	30
		541	avec Supports LEXIC	32	24	21	15

4. CARACTERISTIQUES TECHNIQUES (suite)

4.3 Etiquettes :

Informations pour le distributeur

- référence produit + descriptif complet sur chaque étiquette (nom de la gamme, libellé produit, quantité en pièces ou en mètres, dimensions, dessin, normes)
- code à barres optimisé : lisibilité garantie

Informations pour l'installateur

- référence produit + descriptif complet sur chaque étiquette (nom de la gamme, libellé produit, quantité en pièces ou en mètres, dimensions, dessin, normes)
- numéro de traçabilité en AAWSS (A = 2 derniers chiffres du numéro de l'année ; W pour Week ; S = numéro de semaine)
- service clients fabricant + site web
- des étiquettes systèmes qui présentent tous les accessoires correspondant à une réf donnée

Film de protection :

- tous les produits du système Logix sont livrés avec un film protecteur pour faciliter leur transport sur chantier et limiter les risques de rayures.

Film 1 (face visible), sur le corps en installation (sauf sur le 50x50)

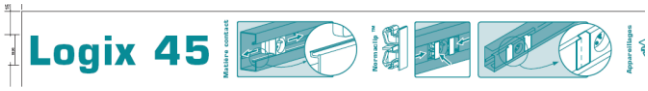

Film 2 (face au sol pour le corps en installation), sur les deux faces des goulottes 50x50 et sur les couvercles

4. CARACTERISTIQUES TECHNIQUES (suite)

4.4 Matière contact verte :

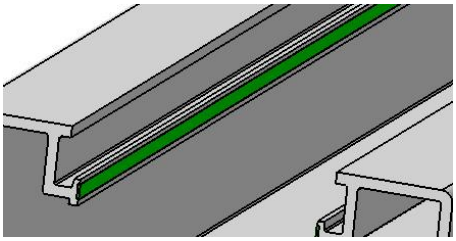

- matière souple verte qui permet une adhérence parfaite avec la goulotte lors du verrouillage du Normaclip
- permet le glissement du Normaclip par action volontaire avant verrouillage.
- anti-glissement au verrouillage des éléments en vertical
- une texture souple qui réduit les glissements non intentionnels (vertical ou horizontal) des appareillages.

le Normaclip vient mordre dans la matière souple (garantie de verrouillage)
Matère PVC plastifié

Pré-perçage des cloisons :

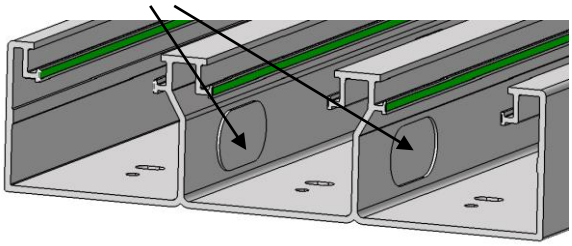

- dans les goulottes à 2 et 3 compartiments, il y a un pré-perçage des cloisons de fractionnement qui peut être retiré avec le pouce

Fixation :

Perforation oblongue et ronde :

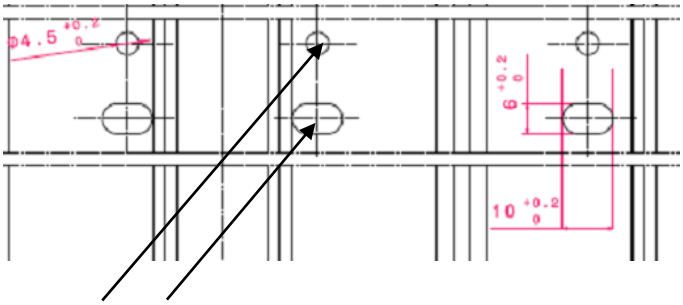

- double perforation du fond du profilé
- mise à niveau facilitée

Fixation tous les 200mm par :

-chevilles diam 6mm pour fixation immédiate réf 12146
-chevilles à frapper réf 12194 diam 4mm ou 12196 diam 6mm
-vis, clous…

4. CARACTERISTIQUES TECHNIQUES (suite)

4.5 Classification des systèmes goulottes d'installation Logix Black Edition suivant EN 50085-2-1.

6.2 Résistance aux chocs pendant l'installation et l'usage	2.0J
6.3 Température minimale de stockage et de transport	- 25°C
6.3 Température minimale d'installation et d'usage	- 5°C
6.3 Température maximale d'usage	+ 60°C
6.4 Résistance à la propagation de la flamme	Non propagateur
6.5 Continuité électrique	Sans continuité
6.6 Caractère électriquement isolant	Electriquement isolant
6.7 Degré de protection de l'enveloppe	IP 40
6.9 Mode d'ouverture	Avec un outil
6.101 Conditions d'installation	Saillie fixé au mur Saillie fixé au mur et supporté par le sol (avec réf 48549) Saillie fixé au mur et supporté par une surface horizontale autre que le sol
6.102 Fonctions procurées	Type 3 (hors 50x50 type2)
Tension assignée	500 V
Protection contre les chocs mécaniques	IK 07

Les performances annoncées prennent en compte l'association du Normaclip avec les prises.

Tableau de composition des systèmes goulottes d'installation Logix Black Edition suivant EN 50085-2-1 :

Référence	Profilé	Joint de fond	Cloison (2)	AI (1)	AE (1)	AP (1)	Embout (2)	Joint CV (2)	Té blanc (2)	Section utile (mm²)
68227	50x50	-	-	68229	68230	68231	68232	68251	48038	2079
68233	85x50	68275	48047	68202	68203	68204	68205	68251	48039/40	2940
68234	130x50	68276	-	68207	68208	68209	68210	68251	48039/40/41	2646/2616
68235	160x50(2c)	68277	-	68213	68214	68215	68216	68251	48039/40/41	3016/3538
68237	160x50(3c)	68277	-	68213	68214	68215	68216	68251	48039/40/41	2197/1930/2197

Pour info, référence du couvercle Noir : 68228 (voir page 3)

(1) La classification et les performances sont déclarées pour un montage à 90°
(2) Voir instructions de montage et assemblage disponibles sur les notices, emballages, fiche technique ou sur le site web :
(Pour info, (2c) = 2 compartiments / (3c) = 3 compartiments)

Appareillages Logix noirs associés aux tableaux de composition des systèmes (voir ci-dessus) :

Références	Désignation
49241	LOGIX PRISE 2P+T AUTO NOIR
49242	LOGIX PRISE 2P+T JUXTA NOIR
49267	LOGIX RJ 45 CAT6 8CONT.UTP NOIR
49268	LOGIX RJ 45 ECRA.CAT6 FTP NOIR
49269	LOGIX RJ45 BLIND.CAT6 STP NOIR

Pour info, l'appareillage Logix est livré avec Normaclip.

Attention avec utilisation de conducteurs à l'intérieur des profilés :

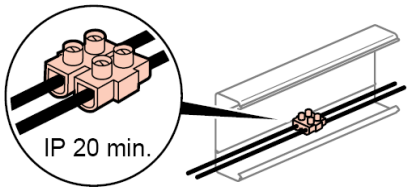

A l'intérieur des profilés, connexion des conducteurs à l'aide de « domino » pour respecter l'IP 20 mini.

4. CARACTERISTIQUES TECHNIQUES (suite)

4.5 Appareillages Logix associés aux tableaux de composition des systèmes voir page 12 (suite) :

	Emb.	Blanc Artic	Noir	Alumic RAL 9006	Rouge RAL 3020	Jaune RAL 1023	Bleu RAL 5012	Vert RAL 6016
Prises de courant équipées de 2 Normaclip								
Prise 2P+T - 2 modules - connexion automatique	10 P	**49041**	49241	49341	49141	49841	49941	49641
Prise 2P+T à détrompage - 2 modules - connexion automatique	10 P	-	-	-	**49045**	-	-	-
Prise 2P+T - 2 modules - connexion automatique version antimicrobien(1)	10 P	49741	-	-	-	-	-	-
Prise 2P+T à détrompage - 2 modules - connexion automatique version antimicrobien(1)	10 P	-	-	-	49745	-	-	-
Prises de courant associables - à associer impérativement avec une prise de courant équipée de Normaclip								
Prise 2P+T - 2 modules	10 P	**49042**	49242	49342	49142	49842	49942	49642
Prise 2P+T à détrompage - 2 modules	10 P	-	-	-	**49046**	-	-	-
Prise 2P+T - 2 modules - version antimicrobien(1)	10 P	49742	-	-	-	-	-	-
Prise 2P+T à détrompage - 2 modules - version antimicrobien(1)	10 P	-	-	-	49746	-	-	-
Prises RJ 45 équipées de 2 Normaclip								
Prise RJ 45 cat. 6 UTP 8 contacts - 2 modules	10 P	49067	49267	49367	-	-	-	-
Prise RJ 45 cat. 6 FTP écrantée - 2 modules	10 P	**49068**	49268	49368	-	-	-	-
Prise RJ 45 cat. 6 STP blindée - 2 modules	10 P	49069	49269	49369	-	-	-	-
Prise RJ 45 cat. 6A STP blindée - 2 modules	10 P	49071	-	49369	-	-	-	-
Prise RJ 45 cat. 6 FTP écrantée - 2 modules version antimicrobien(1)	10 P	49768	-	-	-	-	-	-
Prises de courant à raccordement rapide								
Bloc prise LOGIX 3 x 2P+T Wieland	10 P	-	-	-	27973	-	-	-
Bloc prise LOGIX 3 x 2P+T Wago	10 P	-	-	-	27993	-	-	-

Les coloris (vert, jaune, bleu et rouge non détrompée) vous permettent de réaliser des circuits spécifiques (prises d'alimentation et prises juxtaposées)

La norme EN 50085-2-1 concerne les systèmes de goulottes électriques pour installation au mur ou au plafond.
Cette nouvelle norme système propose une classification à plusieurs niveaux qui permet d'adapter les performances aux applications visées.

Pour répondre aux exigences de la NF C 15-100, Planet-Wattohm conserve les bases énoncées par l'actuelle NF C 68-104 tant au niveau des performances qu'au niveau des fonctions procurées par le système.

5. CARACTERISTIQUES MATIERES

Profilé et couvercle => PVC sans plomb coloris noir RAL 9017, conforme à la Directive RoHS
Matière contact => PVC sans plomb, conforme à la Directive RoHS
Film de protection => PVC sans plomb, conforme à la Directive RoHS

Accessoires :
Les accessoires de finition (angles intérieur, angle extérieur, angle plat, embouts, dérivations, joints de couvercle, joints de corps) sont en ABS sans plomb, coloris noir RAL 9017, conforme à la Directive RoHS