planet wattohm

93691 PANTIN Cedex
Téléphone : 01 48 10 69 50 – Télécopie : 01 48 10 69 59

Goulottes d'installation Logix 45 PVC coloris Alumic

Référence(s) : 68302 à 09, 68313 à 16, 68328, 68333 à 35, 68337, 68349, 68351, 68375 à 77, 48047, 30364, 12020

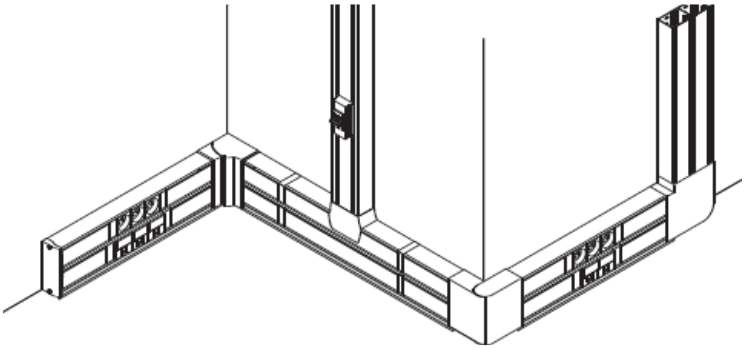

SOMMAIRE PAGES

1.Goulottes d'installation Logix 1 à 2
2.Accessoires de cheminement 3 à 7
3.Appareillage logix 8
4.Caractéristiques techniques 9 à 13
5.Caractéristiques matières 13

1. GOULOTTES D'INSTALLATION LOGIX

Le système de goulottes d'installation Logix offre :

- une gamme de goulottes en PVC sans plomb spécialement conçues pour les installations périmétriques (en plinthe ou en allège) permettant le cheminement des courants forts et faibles dans les bâtiments tertiaires.
- une conception permettant de recevoir l'appareillage format 45x45 (type appareillage Logix) par simple clipsage, conférant à cet ensemble rapidité de mise en œuvre et d'évolutivité.
- des goulottes 1, 2 ou 3 compartiments pour permettre de séparer physiquement les courants forts et faibles.
- une gamme complète d'accessoires (angles intérieurs, extérieurs, plats etc…qui se montent rapidement)
- 3 dimensions de profilés et 1 dimension de couvercle (livré avec un film protecteur pour une protection optimum jusqu'à la fin du chantier), longueur de 2m, assurent un maximum de configuration : 85x50, 130x50, 160x50 (2 couvercles), 160x50 (3 couvercles)
- répond aux exigences de fiabilité, de sécurité et de performance technique en réponse à la norme EN 50085-2-1 (IP 40, IK 07)
- coloris unique pour la goulotte, l'appareillage et le Normaclip : Alumic RAL 9006

1.1 Profilés Logix :

Goulotte 1 compartiment :

Goulotte	Référence	Longueur
85x50	68333	2m

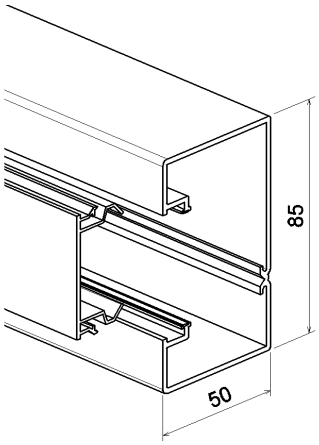

1. GOULOTTES D'INSTALLATION LOGIX (suite)

1.1 Profilés Logix : (suite)

Goulottes 2 compartiments :

Goulottes	Références	Longueur
130x50	68334	2m
160x50	68335	2m

130x50 (2 compartiments)

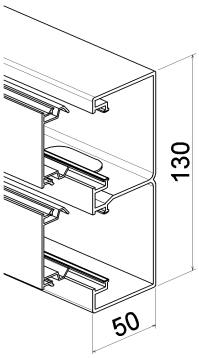

160x50 (2 compartiments)

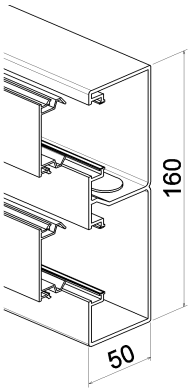

1. GOULOTTES D'INSTALLATION LOGIX (suite)

1.1 Profilés Logix : (suite)

Goulotte 3 compartiments :

Goulotte	Référence	Longueur
160x50	68337	2m

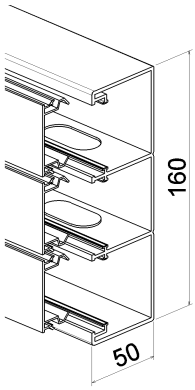

1.2 Cloison PVC réf 48047

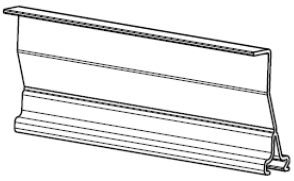

Livrée en longueur de 2m.
Coloris gris
Permet la séparation de différents types de courants (secteur, téléphone, informatique…)
Solidarisation avec le corps de la goulotte (avec présence de « Té » dans le fond) par clipsage.
Montage uniquement dans les goulottes 85x50:

Côte d'encombrement en mm :

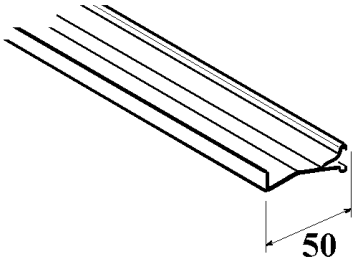

1. GOULOTTES D'INSTALLATION LOGIX (suite)

1.3 Couvercle autoguidé PVC :

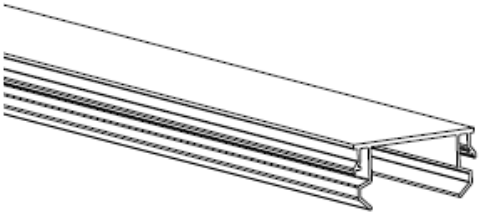

Couvercle 45, performant, facile à installer pour une finition esthétique irréprochable (assemblage couvercle/fond)
Couvercle livré en longueur de 2m.

Cotes d'encombrement en mm

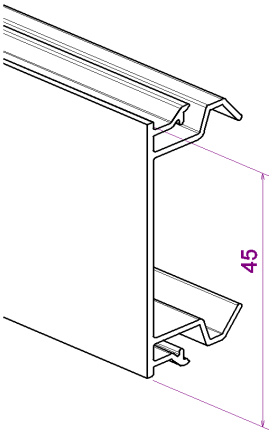

Couvercle	Coloris	Longueur
68328	Alumic	2m

Autoguidage : voir exemple de montage avec goulotte 50x50

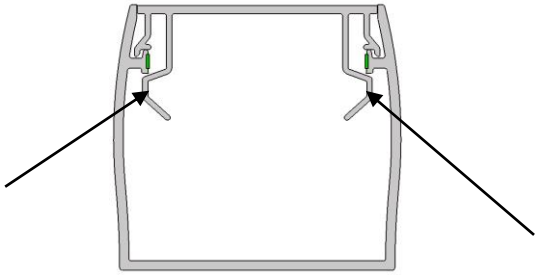

Couvercle livré avec film de protection :

Couvercle toujours vendu séparément

2. ACCESSOIRES DE CHEMINEMENT

2.1 Angles intérieurs :
Coloris Alumic réf 68302/07/13

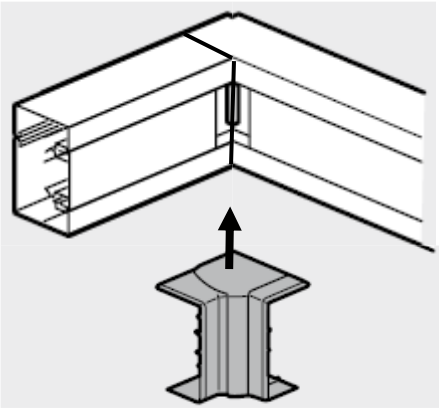

Permet la jonction intérieure de deux morceaux de goulottes de même section :
- évite la coupe d'onglet sur la goulotte
- respect de l'indice de protection

Permet de réaliser des angles intérieurs variables de 80° à 120°
Les angles intérieurs comprennent 2 éléments.
Suppression possible de la partie basse des angles intérieurs pour pose en plinthe

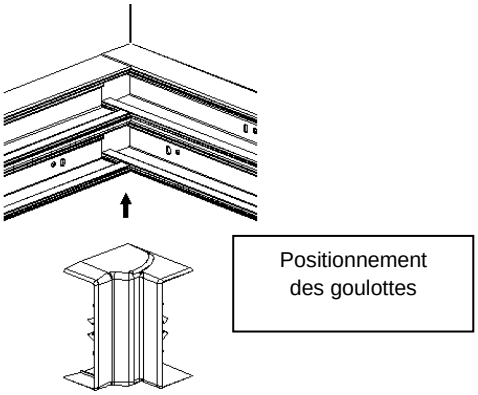

Tableau de choix

Angles extérieurs	Sections
68302	85x50
68307	130x50
68313	160x50

2. ACCESSOIRES DE CHEMINEMENT (suite)

2.2 Angles extérieurs :
Coloris Alumic réf 68303/08/14

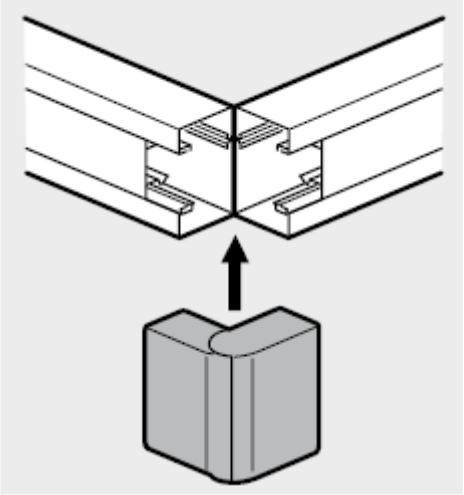

Permet la jonction extérieure de deux morceaux de goulottes de même section :
- évite la coupe d'onglet sur la goulotte
- respect de l'indice de protection

Permet de réaliser des angles extérieurs variables de 60° à 120°
Les angles extérieurs comprennent 2 éléments.
Suppression possible de la partie basse des angles extérieurs pour pose en plinthe

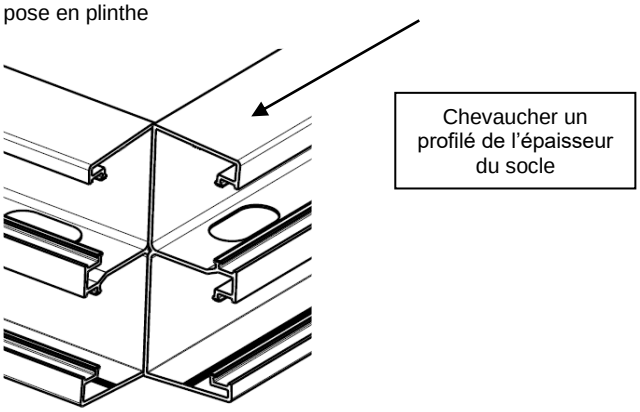

Pour le montage des angles extérieurs, les corps doivent se chevaucher de l'épaisseur du socle (Indice de protection conforme dans l'angle)

Tableau de choix

Angles extérieurs	Sections
68303	85x50
68308	130x50
68314	160x50

2. ACCESSOIRES DE CHEMINEMENT (suite)

2.3 Angles plats :

Coloris Alumic réf 68304/09/15

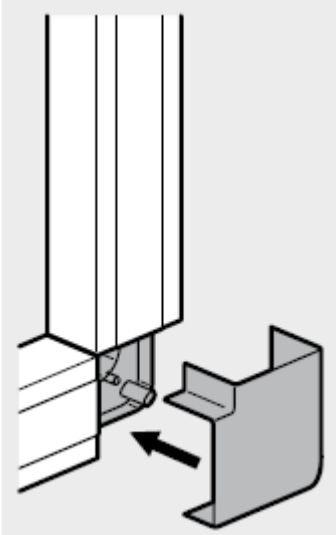

Permet la jonction en angle plat de deux morceaux de goulottes de même section :
- évite la coupe d'onglet sur la goulotte
- conserve la répartition des différents courants
- respect de l'indice de protection

Permet de réaliser des angles extérieurs de 90° (non variable)
Les angles plats comprennent 2 éléments (1 capot, 1platine)

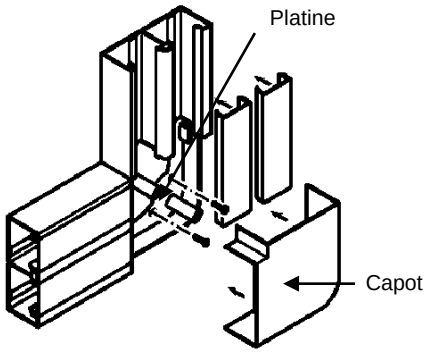

Tableau de choix

Angles plats	Sections
68304	85x50
68309	130x50
68315	160x50

2. ACCESSOIRES DE CHEMINEMENT (suite)

2.4 Embout :

Coloris Alumic réf 68305/06/16

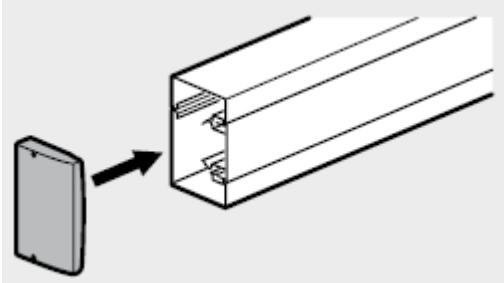

Permet d'obstruer l'extrémité de la goulotte :
- respect de l'indice de protection
- amélioration de l'esthétique (recouvrement de l'embout sur le profilé environ 10mm)

Montage sur le corps de la goulotte par emboîtement et vissage.

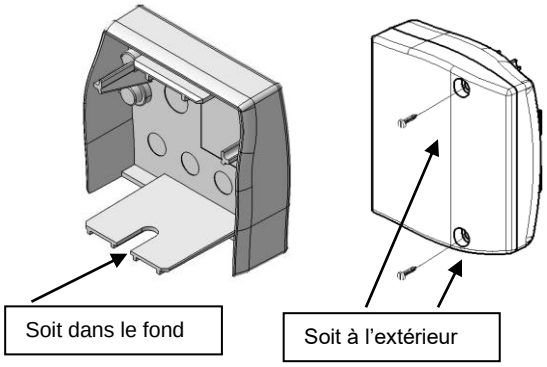

Tableau de choix

Embouts	Sections
68305	85x50
68306	130x50
68316	160x50

2. ACCESSOIRES DE CHEMINEMENT (suite)

2.5 Joint de sol PVC :

Coloris Alumic réf 68349

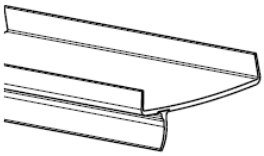

Ne s'adapte pas sur la goulotte 50x50 mm.
Livrée en longueur de 2m.
Permet la pose à 15mm du sol conformément à la norme d'installation NF C 15-100 (dans le cas d'installation d'appareillage courant fort et ou d'utilisation de fils)

Côte d'encombrement en mm :

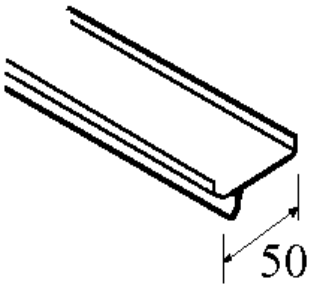

2. ACCESSOIRES DE CHEMINEMENT (suite)

2.6 Normaclip :

Coloris Alumic réf 30364

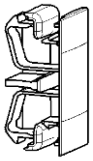

Clip de maintien d'appareillage format 45.

Assure :
- l'anti-arrachement des appareillages
- l'anti-glissement des appareillages
- la parfaite finition avec les couvercles
- respect de l'indice de protection (IP 40)

Livrés avec l'appareillage (prise 2P+T ou prise RJ)

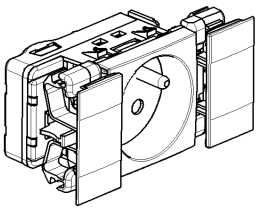

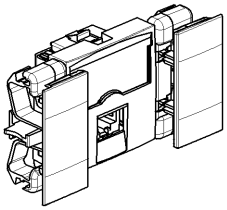

- 1 seule référence (2 Normaclips par sachet)
- pièce monobloc
- facile à installer (montage/démontage)
- n'accroche pas les mains des installateurs
- positionnement ajustable avant verrouillage et verrouillage en une seule opération
- permet la pose de l'appareillage (courant fort/courant faible) sur la goulotte en vertical comme en l'horizontal

(1 référence =2 Normaclips par sachet)

Non compatible avec l'ancienne gamme Logix 45.
Non compatible avec l'ancienne gamme Artalis 45.

2. ACCESSOIRES DE CHEMINEMENT (suite)

2.6 Normaclip (suite)

Mise en œuvre :

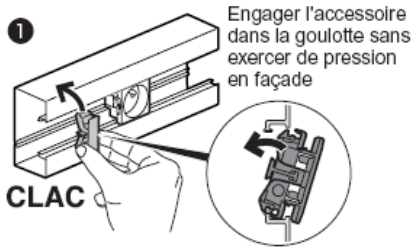

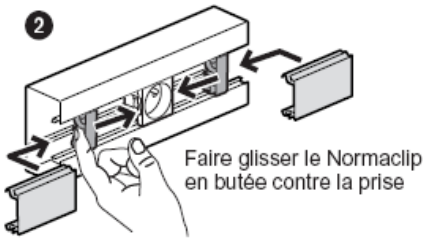

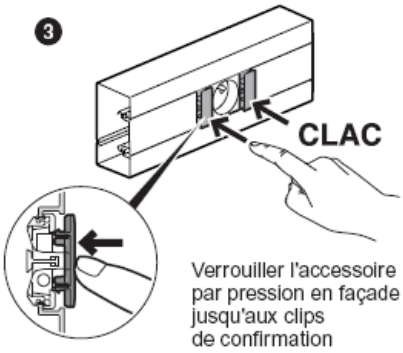

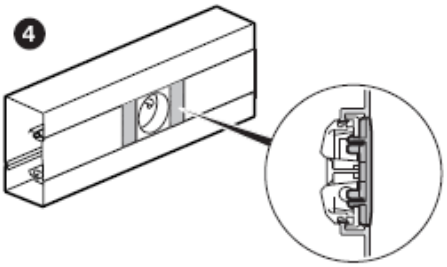

Vue de la mise en place de côté :

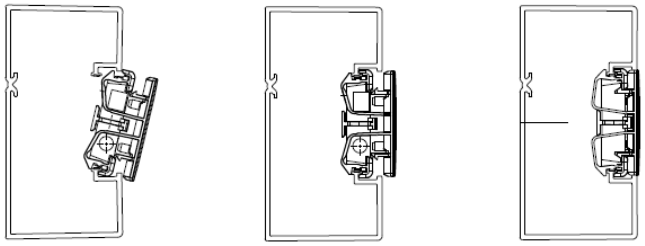

2. ACCESSOIRES DE CHEMINEMENT (suite)

2.7 Joint de fond :

Coloris Alumic réf 68375/76/77

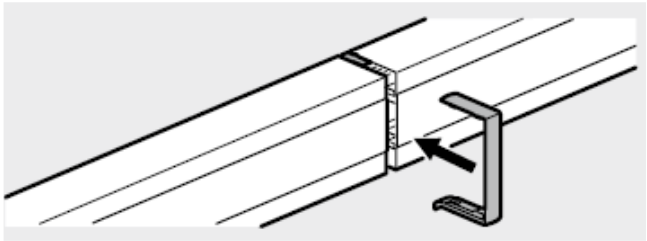

Permet :
- la jonction bout à bout de deux goulottes de même section
- le respect de l'indice de protection
- d'améliorer l'esthétique (recouvrement de la coupe)
- l'alignement des corps en cours d'installation

Joint de fond livré avec platine et jonction de cloison si besoin

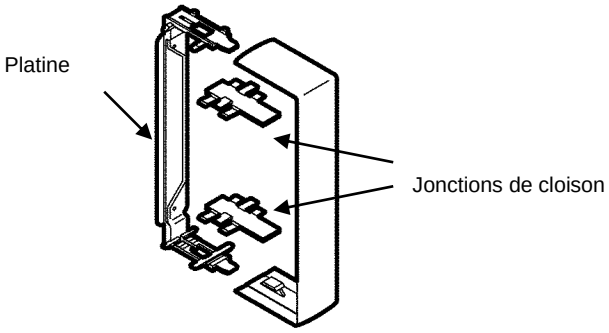

Tableau de choix

Joints de fond	Sections
68375	85x50
68376	130x50
68377	160x50

2. ACCESSOIRES DE CHEMINEMENT(suite)

2.8 Joint de couvercle :

Coloris Alumic réf 68351

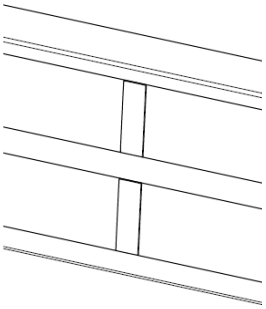

Permet :
- la jonction bout à bout de deux couvercles 45mm
- le respect de l'indice de protection
- d'améliorer l'esthétique (recouvrement de la coupe)

Montage du joint de couvercle :

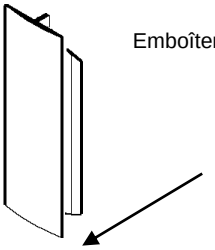

Emboîtement sur un couvercle

Le joint de couvercle se glisse et se positionne sur l'extrémité d'un couvercle, l'autre côté reste disponible pour réouverture

2.9. Liaison vers passage de plancher réf 12020

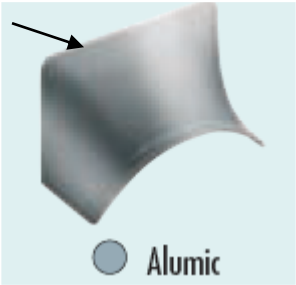

Permet la dérivation à partir d'une goulotte Logix vers un passage de plancher 50x12 et 75x18.

- amélioration de l'esthétique (recouvrement de la coupe)
- montage sur le profilé par clipsage

Coloris Alumic

3. APPAREILLAGE LOGIX

	Emb.	Blanc Artic	Noir	Alumic RAL 9006	Rouge RAL 3020	Jaune RAL 1023	Bleu RAL 5012	Vert RAL 6016
Prises de courant équipées de 2 Normaclip								
Prise 2P+T - 2 modules - connexion automatique	10 P	**49041**	49241	49341	49141	49841	49941	49641
Prise 2P+T à détrompage - 2 modules - connexion automatique	10 P	-	-	-	**49045**	-	-	-
Prise 2P+T - 2 modules - connexion automatique version antimicrobien(1)	10 P	49741	-	-	-	-	-	-
Prise 2P+T à détrompage - 2 modules - connexion automatique version antimicrobien(1)	10 P	-	-	-	49745	-	-	-
Prises de courant associables - à associer impérativement avec une prise de courant équipée de Normaclip								
Prise 2P+T - 2 modules	10 P	**49042**	49242	49342	49142	49842	49942	49642
Prise 2P+T à détrompage - 2 modules	10 P	-	-	-	**49046**	-	-	-
Prise 2P+T - 2 modules - version antimicrobien(1)	10 P	49742	-	-	-	-	-	-
Prise 2P+T à détrompage - 2 modules - version antimicrobien(1)	10 P	-	-	-	49746	-	-	-
Prises RJ 45 équipées de 2 Normaclip								
Prise RJ 45 cat. 6 UTP 8 contacts - 2 modules	10 P	49067	49267	49367	-	-	-	-
Prise RJ 45 cat. 6 FTP écrantée - 2 modules	10 P	**49068**	49268	49368	-	-	-	-
Prise RJ 45 cat. 6 STP blindée - 2 modules	10 P	49069	49269	49369	-	-	-	-
Prise RJ 45 cat. 6A STP blindée - 2 modules	10 P	49071	-	49369	-	-	-	-
Prise RJ 45 cat. 6 FTP écrantée - 2 modules version antimicrobien(1)	10 P	49768	-	-	-	-	-	-
Prises de courant à raccordement rapide								
Bloc prise LOGIX 3 x 2P+T Wieland	10 P	-	-	-	27973	-	-	-
Bloc prise LOGIX 3 x 2P+T Wago	10 P	-	-	-	27993	-	-	-

Pour info, l'appareillage Logix est livré avec Normaclip.

1. Prises 2P+T alimentation supports tertiaires
Réf commerciales : 49041, 49341, 49045

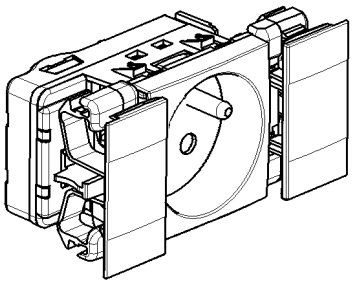

Nombre de bornes :	3 entrées / 3 sorties
Type de bornes :	Bornes automatiques
Capacités des bornes :	1,5 mm² ou 2,5 mm²
Câblage :	Souple/ rigide
Longueur de dénudage :	13 mm

Montage universel sur supports tertiaires à clippage direct
Connexion automatique sans outil
Livrée avec 2 normaclips

2. Prises 2P+T juxtaposées supports tertiaires
Réf commerciales : 49042, 49342, 49046

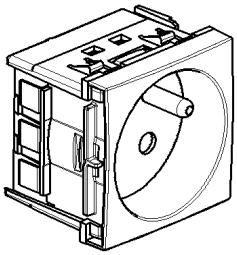

4. CARACTERISTIQUES TECHNIQUES

4.1 Matière contact verte :

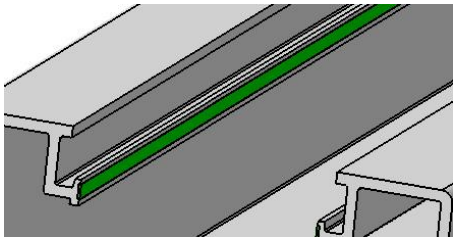

- matière souple verte qui permet une adhérence parfaite avec la goulotte lors du verrouillage du Normaclip
- permet le glissement du Normaclip par action volontaire avant verrouillage.
- anti-glissement au verrouillage des éléments en vertical
- une texture souple qui réduit les glissements non intentionnels (vertical ou horizontal) des appareillages.

le Normaclip vient mordre dans la matière souple (garantie de verrouillage)
Matière PVC plastifié

Pré-perçage des cloisons :

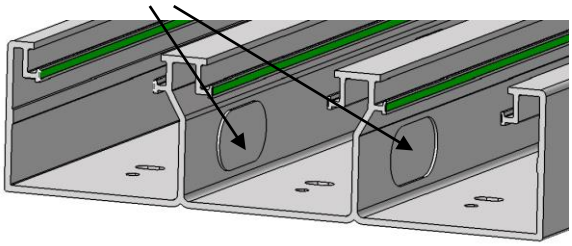

- dans les goulottes à 2 et 3 compartiments, il y a un pré-perçage des cloisons de fractionnement qui peut être retiré avec le pouce

Fixation :

Perforation oblongue et ronde :

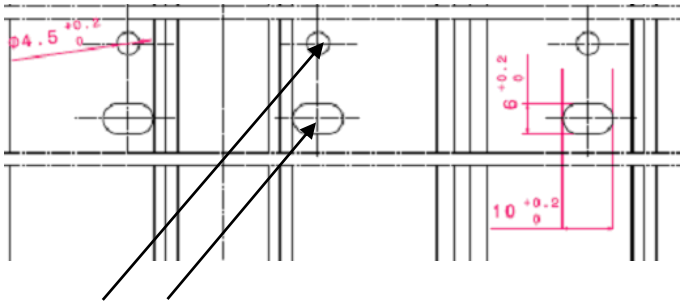

- double perforation du fond du profilé
- mise à niveau facilitée

Fixation tous les 200mm par :

-chevilles diam 6mm pour fixation immédiate réf 12146
-chevilles à frapper réf 12194 diam 4mm ou 12196 diam 6mm
-vis, clous…

4. CARACTERISTIQUES TECHNIQUES

4.2 Une meilleure capacité de câblage :

- plus de capacité de câblages
- pied de cloison supprimé dans les multi-compartiments 130 et 160
- aide au câblage des RJ cat. 6 (car le rayon de courbure est préservé)
- asymétrie des compartiments améliore la capacité de câblage utile

LOGIX 45

Dimensions	Nombre de compartiments	larg CV	Section	Capacité	Diamètre maxi	3x1,5 mm²	3x2,5 mm²	UTP & FTP CAT.6
85x50 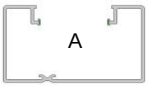	comp A	CV45	2940	Maxi	36	26	19	58
			2092	avec 2P+T App Logix		18	13	41
			2618	avec RJ App Logix		23	17	52
			2111	avec Supports LEXIC		18	13	42
130x50 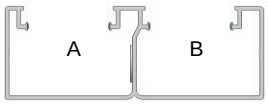	comp A	CV45	2646	Maxi	36	23	17	52
			1256	avec 2P+T App Logix		11	8	25
			1762	avec RJ App Logix		15	11	35
			1262	avec Supports LEXIC		11	8	25
	comp B	CV45	2616	Maxi	36	23	17	52
			1206	avec 2P+T App Logix		10	7	24
			1732	avec RJ App Logix		15	11	34
			1225	avec Supports LEXIC		10	8	24
160x50 2comp 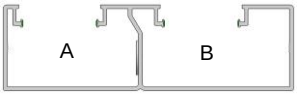	comp A	CV45	3016	Maxi	36	26	19	60
			1632	avec 2P+T App Logix		14	10	32
			2133	avec RJ App Logix		18	13	42
			1651	avec Supports LEXIC		14	10	33
	comp B	CV45	3538	Maxi	36	31	23	70
			2130	avec 2P+T App Logix		18	13	42
			2655	avec RJ App Logix		23	17	53
			2149	avec Supports LEXIC		19	14	42
160x50 3comp 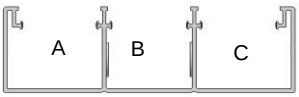	comp A	CV45	2197	Maxi	36	19	14	43
			789	avec 2P+T App Logix		7	5	15
			1313	avec RJ App Logix		11	8	26
			808	avec Supports LEXIC		7	5	16
	comp B	CV45	1930	Maxi	36	17	12	38
			522	avec 2P+T App Logix		4	3	10
			1047	avec RJ App Logix		9	6	20
			541	avec Supports LEXIC		4	3	10
	comp C	CV45	2197	Maxi	36	19	14	43
			789	avec 2P+T App Logix		7	5	15
			1313	avec RJ App Logix		11	8	26
			808	avec Supports LEXIC		7	5	16

4. CARACTERISTIQUES TECHNIQUES (suite)

4.3 Capacité de câblage avec conducteurs :

Dimensions	Compartiments	Section	Capacité	1,5 mm²	2,5 mm²	4 mm²	6 mm²
85x50 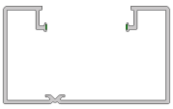	comp A	2940	Maxi	178	132	116	85
		2092	avec 2P+T App Logix	126	94	82	60
		2618	avec RJ App Logix	158	117	103	76
		2111	avec Supports LEXIC	128	94	83	61
130x50 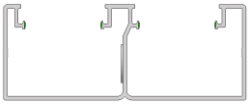	comp A	2646	Maxi	160	118	104	77
		1256	avec 2P+T App Logix	76	56	49	36
		1762	avec RJ App Logix	106	79	69	51
		1262	avec Supports LEXIC	76	56	49	36
	comp B	2616	Maxi	158	117	103	76
		1206	avec 2P+T App Logix	73	54	47	35
		1732	avec RJ App Logix	105	77	68	50
		1225	avec Supports LEXIC	74	55	48	35
160x50 2comp 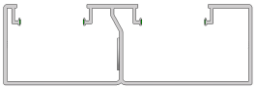	comp A	3016	Maxi	182	135	119	87
		1632	avec 2P+T App Logix	98	73	64	47
		2133	avec RJ App Logix	129	95	84	62
		1651	avec Supports LEXIC	100	74	65	48
	comp B	3538	Maxi	214	159	139	103
		2130	avec 2P+T App Logix	129	95	84	62
		2655	avec RJ App Logix	161	119	104	77
		2149	avec Supports LEXIC	130	96	84	62
160x50 3comp 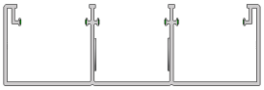	comp A et C	2197	Maxi	133	98	86	64
		789	avec 2P+T App Logix	47	35	31	22
		1313	avec RJ App Logix	79	59	51	38
		808	avec Supports LEXIC	48	36	31	23
	comp B (centre)	1930	Maxi	117	86	76	56
		522	avec 2P+T App Logix	31	23	20	15
		1047	avec RJ App Logix	63	47	41	30
		541	avec Supports LEXIC	32	24	21	15

4. CARACTERISTIQUES TECHNIQUES (suite)

4.4 Classification des systèmes goulottes d'installation Logix suivant EN 50085-2-1.

6.2 Résistance aux chocs pendant l'installation et l'usage	2.0J
6.3 Température minimale de stockage et de transport	- 25°C
6.3 Température minimale d'installation et d'usage	- 5°C
6.3 Température maximale d'usage	+ 60°C
6.4 Résistance à la propagation de la flamme	Non propagateur
6.5 Continuité électrique	Sans continuité
6.6 Caractère électriquement isolant	Electriquement isolant
6.7 Degré de protection de l'enveloppe	IP 40
6.9 Mode d'ouverture	Avec un outil
6.101 Conditions d'installation	Saillie fixé au mur Saillie fixé au mur et supporté par le sol (avec réf 48049) Saillie fixé au mur et supporté par une surface horizontale autre que le sol
6.102 Fonctions procurées	Type 3
Tension assignée	500 V
Protection contre les chocs mécaniques	IK 07

Les performances annoncées prennent en compte l'association du Normaclip avec les prises.

Tableau de composition des systèmes goulottes d'installation Logix suivant EN 50085-2-1 coloris Alumic :

Référence	Profilé	Joint de fond	Cloison (2)	AI (1)	AE (1)	AP (1)	Embout (2)	Joint CV (2)	Té blanc (2)	Section utile (mm²)
68333	85x50	68375	48047	68302	68303	68304	68305	68351	48039/40	2940
68334	130x50	68376	-	68307	68308	68309	68306	68351	48039/40/41	2646/2616
68335	160x50(2c)	68377	-	68313	68314	68315	68316	68351	48039/40/41	3016/3538
68337	160x50(3c)	68377	-	68313	68314	68315	68316	68351	48039/40/41	2197/1930/2197

Pour info, référence du couvercle Alumic : 68328 (voir page 2)

(1) La classification et les performances sont déclarées pour un montage à 90°
(2) Voir instructions de montage et assemblage disponibles sur les notices, emballages, fiche technique ou sur le site web :
(Pour info, (2c) = 2 compartiments / (3c) = 3 compartiments)

La norme EN 50085-2-1 concerne les systèmes de goulottes électriques pour installation au mur ou au plafond.
Cette nouvelle norme système propose une classification à plusieurs niveaux qui permet d'adapter les performances aux applications visées.

Pour répondre aux exigences de la NF C 15-100, Planet-Wattohm conserve les bases énoncées par l'actuelle NF C 68-104 tant au niveau des performances qu'au niveau des fonctions procurées par le système.

Possibilité d'installer des conduits fluides (type chauffage) dans compartiment séparé (T° inférieur à 60°C)
Possibilité d'installer des tuyaux de gaz dans profilé séparé.

Attention avec utilisation de conducteurs à l'intérieur des profilés :

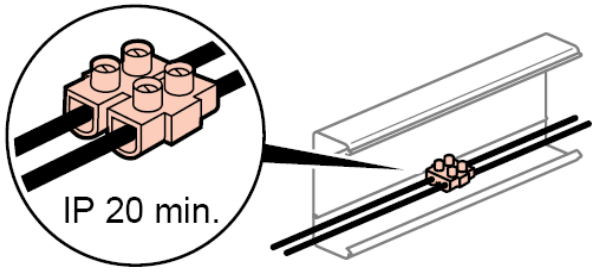

A l'intérieur des profilés, connexion des conducteurs à l'aide de « domino » pour respecter l'IP 20 mini.

4. CARACTERISTIQUES TECHNIQUES (suite)

4.4 Appareillages Logix associés aux tableaux de composition des systèmes voir page 12 (suite) :

	Emb.	Blanc Artic	Noir	Alumic RAL 9006	Rouge RAL 3020	Jaune RAL 1023	Bleu RAL 5012	Vert RAL 6016
Prises de courant équipées de 2 Normaclip								
Prise 2P+T - 2 modules - connexion automatique	10 P	**49041**	49241	49341	49141	49841	49941	49641
Prise 2P+T à détrompage - 2 modules - connexion automatique	10 P	-	-	-	**49045**	-	-	-
Prise 2P+T - 2 modules - connexion automatique version antimicrobien(1)	10 P	49741	-	-	-	-	-	-
Prise 2P+T à détrompage - 2 modules - connexion automatique version antimicrobien(1)	10 P	-	-	-	49745	-	-	-
Prises de courant associables - à associer impérativement avec une prise de courant équipée de Normaclip								
Prise 2P+T - 2 modules	10 P	**49042**	49242	49342	49142	49842	49942	49642
Prise 2P+T à détrompage - 2 modules	10 P	-	-	-	**49046**	-	-	-
Prise 2P+T - 2 modules - version antimicrobien(1)	10 P	49742	-	-	-	-	-	-
Prise 2P+T à détrompage - 2 modules - version antimicrobien(1)	10 P	-	-	-	49746	-	-	-
Prises RJ 45 équipées de 2 Normaclip								
Prise RJ 45 cat. 6 UTP 8 contacts - 2 modules	10 P	49067	49267	49367	-	-	-	-
Prise RJ 45 cat. 6 FTP écrantée - 2 modules	10 P	**49068**	49268	49368	-	-	-	-
Prise RJ 45 cat. 6 STP blindée - 2 modules	10 P	49069	49269	49369	-	-	-	-
Prise RJ 45 cat. 6A STP blindée - 2 modules	10 P	49071	-	49369	-	-	-	-
Prise RJ 45 cat. 6 FTP écrantée - 2 modules version antimicrobien(1)	10 P	49768	-	-	-	-	-	-
Prises de courant à raccordement rapide								
Bloc prise LOGIX 3 x 2P+T Wieland	10 P	-	-	-	27973	-	-	-
Bloc prise LOGIX 3 x 2P+T Wago	10 P	-	-	-	27993	-	-	-

Les coloris (vert, jaune, bleu et rouge non détrompée) vous permettent de réaliser des circuits spécifiques (prises d'alimentation et prises juxtaposées)

5. CARACTERISTIQUES MATIERES

Profilé => PVC sans plomb, coloris Alumic RAL 9006, conforme à la Directive RoHS
Matière contact => PVC sans plomb, conforme à la Directive RoHS
Accessoires => ABS sans plomb, coloris Alumic RAL 9006, conforme à la Directive RoHS
Film de protection => PVC sans plomb, conforme à la Directive RoHS