358 07
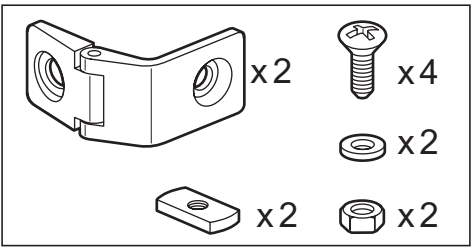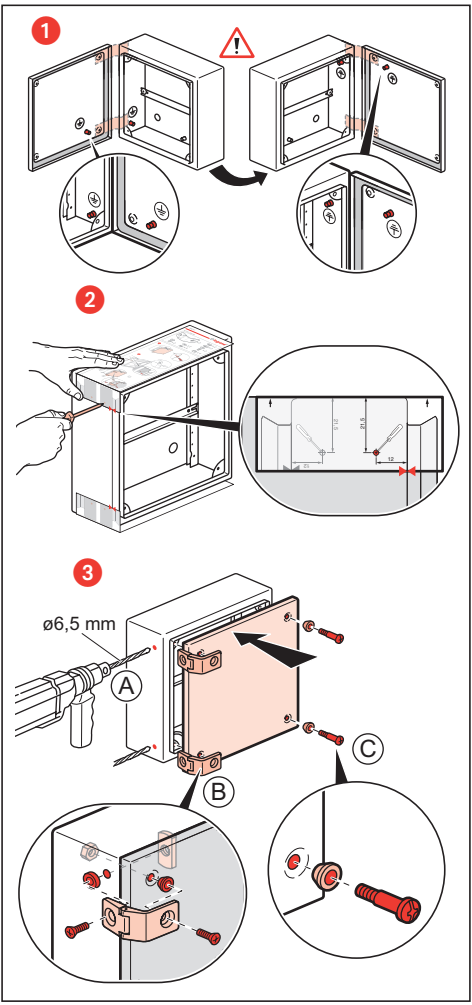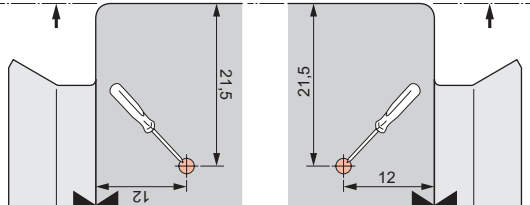
legrand®