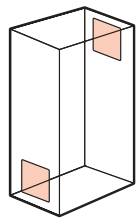

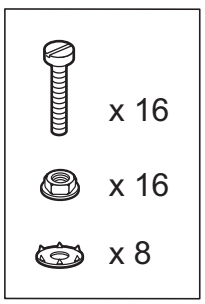

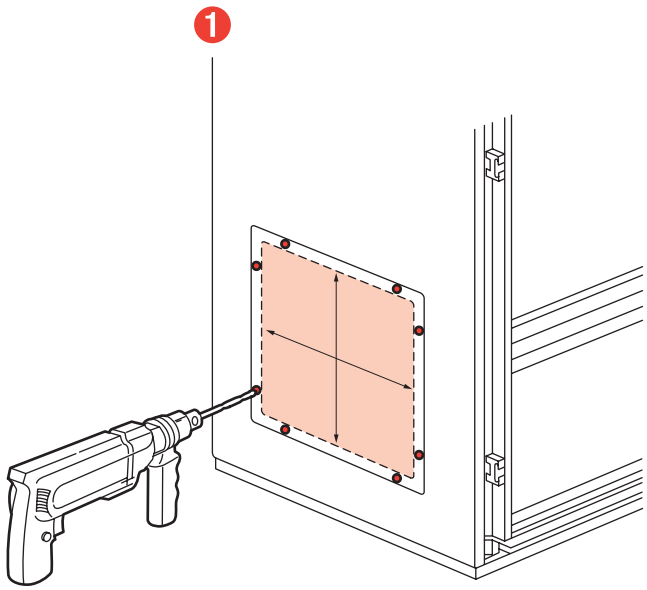

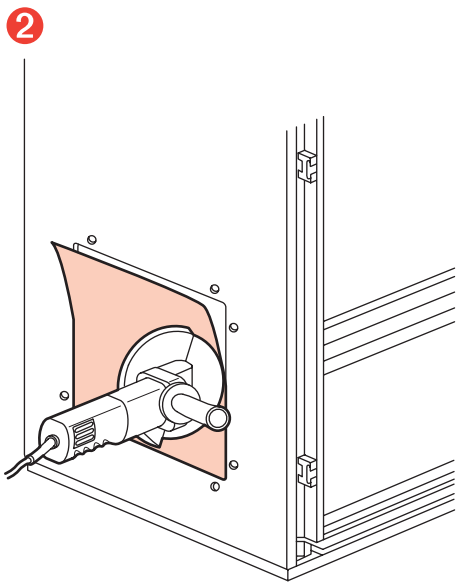

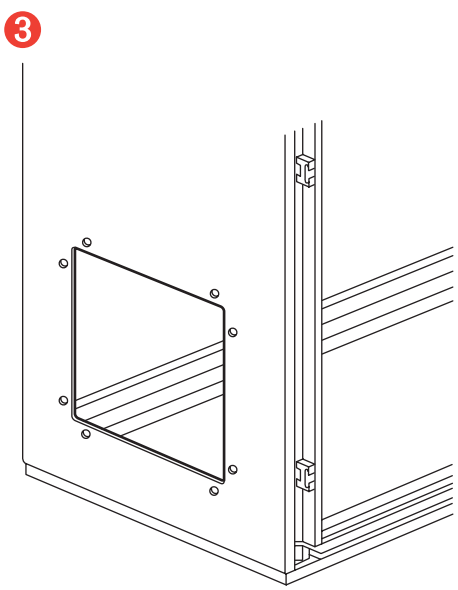

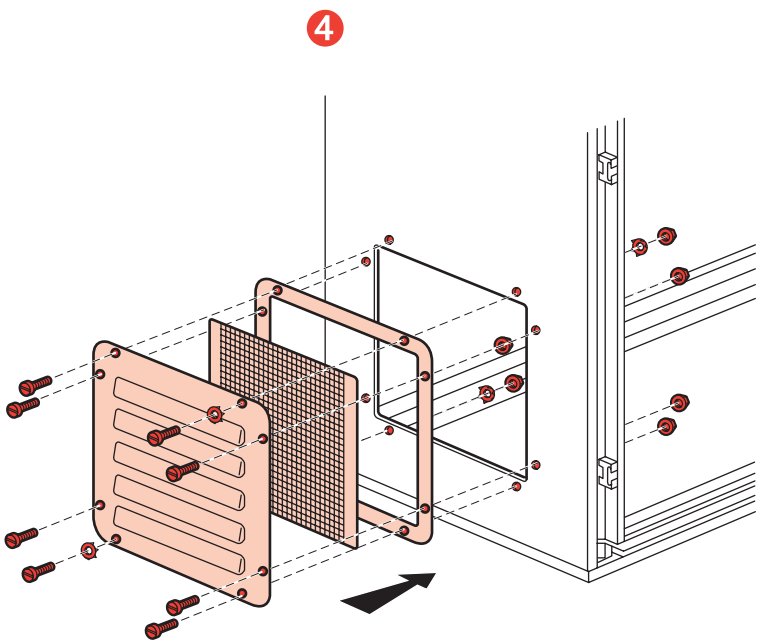

N021683/03

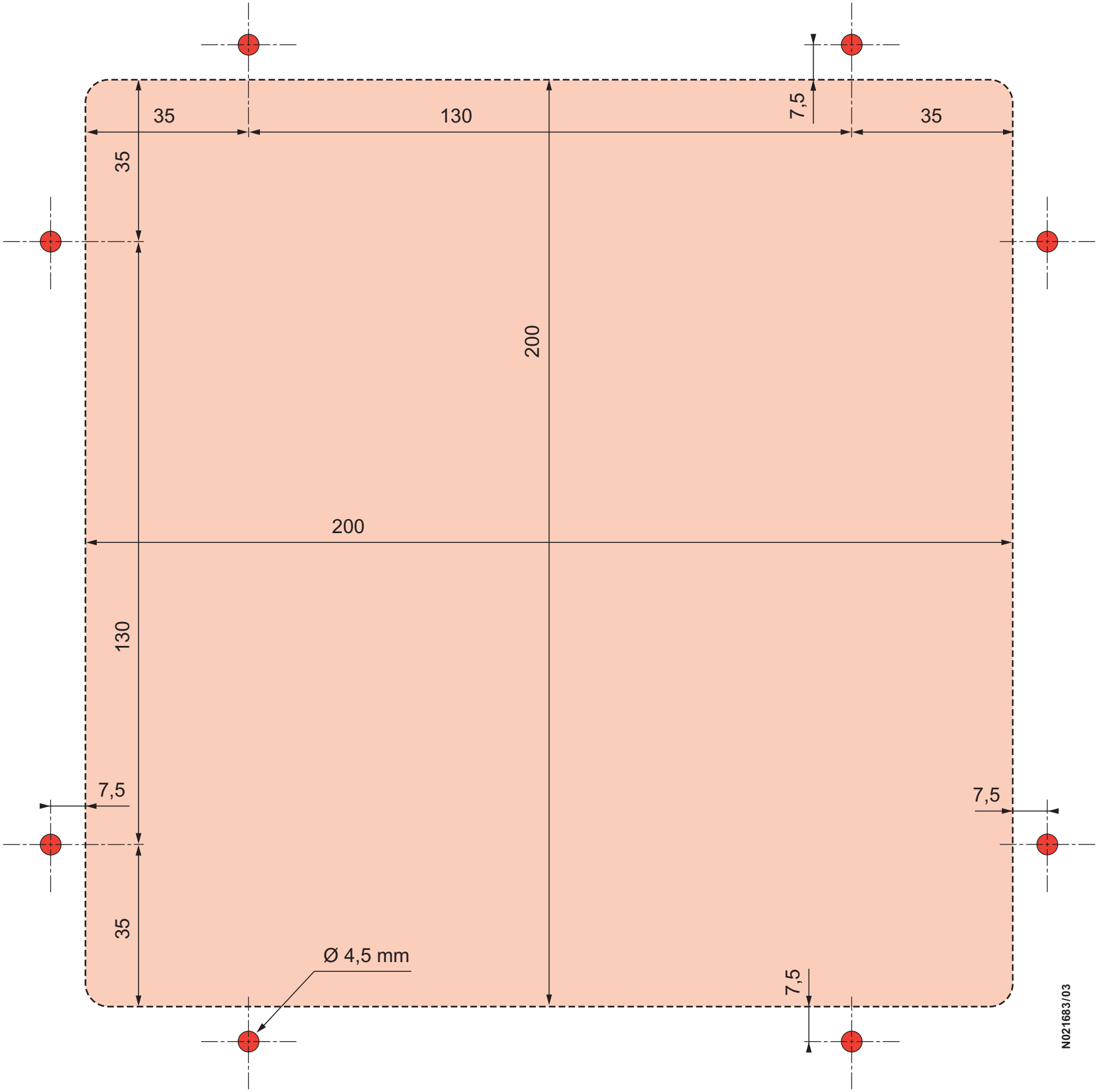
35
130
7,5
35
35
200
200
130
7,5
7,5
35
Ø 4,5 mm
7,5
N021683/03