BOITES DE SOL SPECIALES LOGIX™
POUR CHAPE BÉTON OU PLANCHER TECHNIQUE

→ BOÎTES DE SOL IP66

28431

28434

28435

	Emb.	Finition inox
Boîtes de sol IP66		
Avec couvercle amovible	1 P	28431
Avec couvercle sur charnière	1 P	28434
Boîte d'encastrement		
4 modules, pour sol béton	1 P	28435
Composant		
Sortie de câble finition inox IP 54 pour réf. 28431	1 P	28432

DIMENSIONS

Boîte de sol 28431

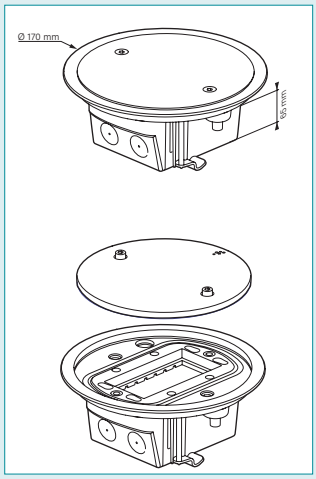

Boîte de sol 28434

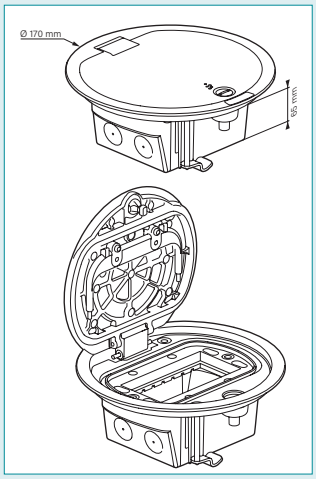

Boîte d'encastrement 28435

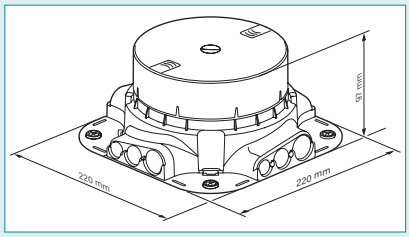
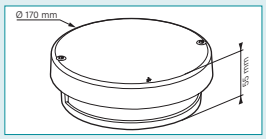
Sortie de câble 28432