BOITES DE SOL SPECIALES LOGIX™
POUR CHAPE BÉTON OU PLANCHER TECHNIQUE

→ BOÎTE DE SOL ÉPAISSEUR 50 MM

28420

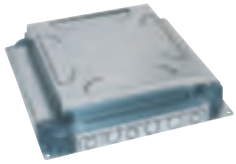
28421

Conformes à la norme IEC/EN 60670-23

	Emb.	Réf.
Boîte de sol épaisseur 50 mm		
16 modules verticaux	1 P	28420
Boîte d'encastrement		
Pour sol béton épaisseur 50-70 mm	1 P	28421
Boîtier d'isolation pour plancher technique		
Boîtier isolation épaisseur 50 mm pour plancher technique (à commander par 2)	10 P	28422
Plaque de finition inox épaisseur 3 mm	1 P	28423

PRINCIPE D'INSTALLATION

Plancher technique

1

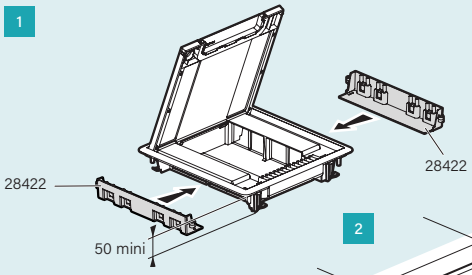

2

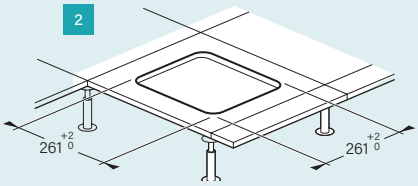

3

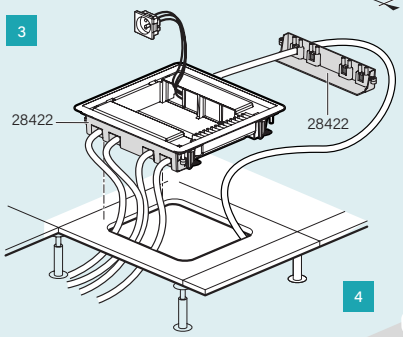

4

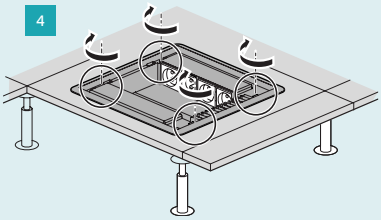

Sol béton avec boîte d'encastrement réf. 28421

1

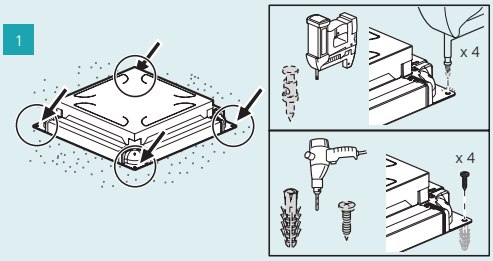

2

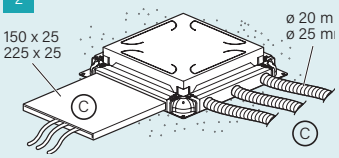

3

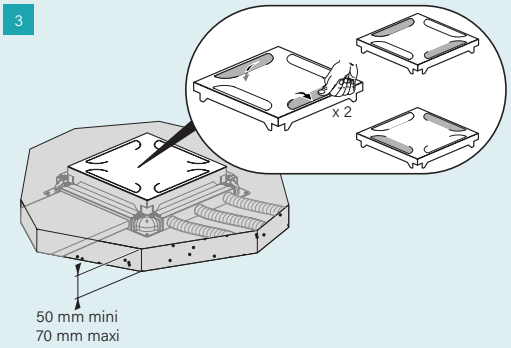

4

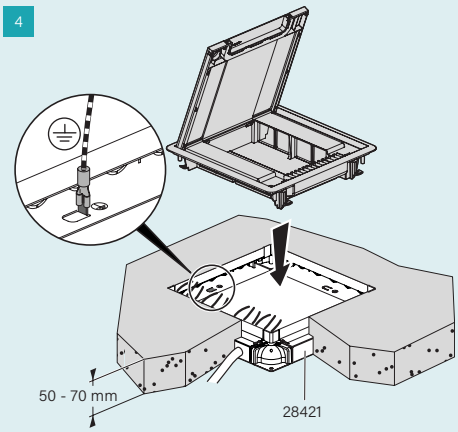

5

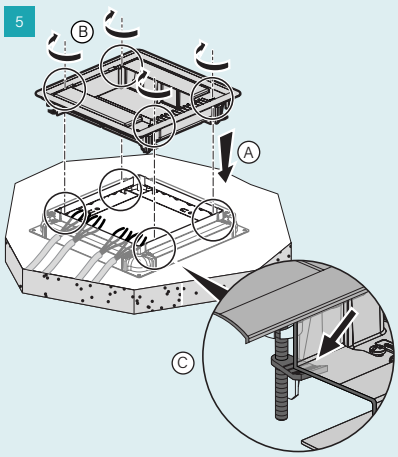
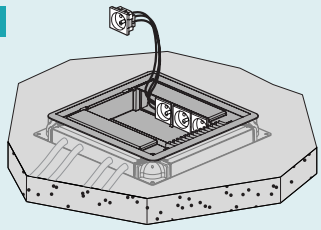
6