BOITES DE SOL SPECIALES LOGIX™
POUR CHAPE BÉTON OU PLANCHER TECHNIQUE

→ BOÎTE DE SOL 3 MODULES

28079

28009

	Emb.	Réf.
Boîte de sol		
Pour 3 modules - Plastique	1 P	28079
Boîte d'encastrement		
80 mm minimum, pour sol béton	1 P	28009

DIMENSIONS

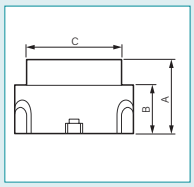

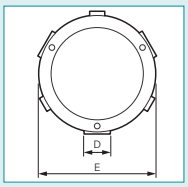

A	B	C	D	E
76	51	94	22.5	136

INFORMATIONS TECHNIQUES

- Essai ou compression, 500N sur 1 cm² pendant 1 min. : conforme suivant la norme NF EN 60670-23
- Essai de manoeuvre du couvercle : en essai interne, pas de dégradation du produit après 10000 ouvertures/fermetures

Caractéristiques matières :
Les boîtes de sol 3 modules sont en plastique PC/ABS gris anthracite
Température d'utilisation de transport et de stockage : - 5 °C / + 60 °C

PRINCIPE D'INSTALLATION

La hauteur minimum pour installer une boîte de sol 3 modules doit être de 80 mm

En plancher technique

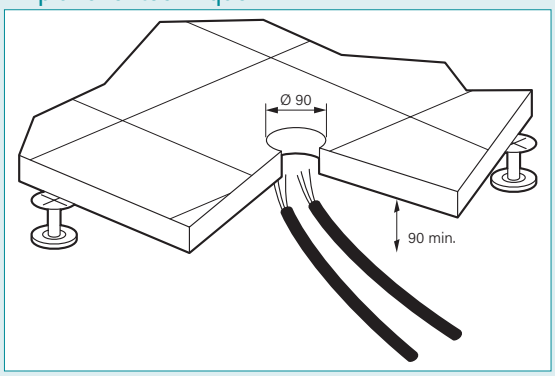

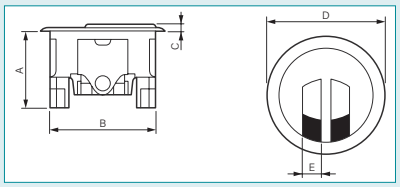

Les supports d'appareillage permettent le montage d'une prise LOGIX standard 2 modules et d'une prise RJ 45, 1 module uniquement
Clippage en face avant des prises directement dans le support 3 modules

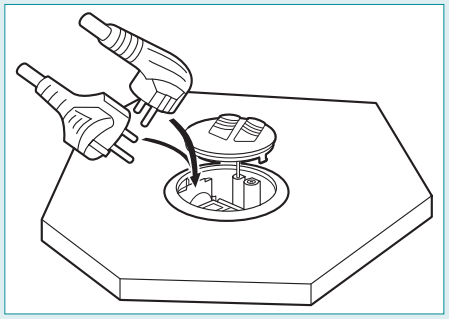

Le support d'appareillage à l'intérieur de la boîte 3 modules bascule permettant d'insérer une fiche droite ou une fiche coudée

Dans chape béton avec boîte d'encastrement béton réf. 28009

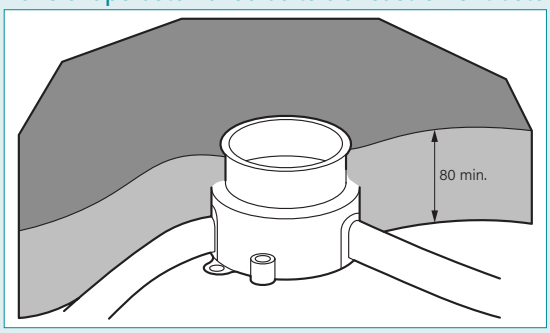

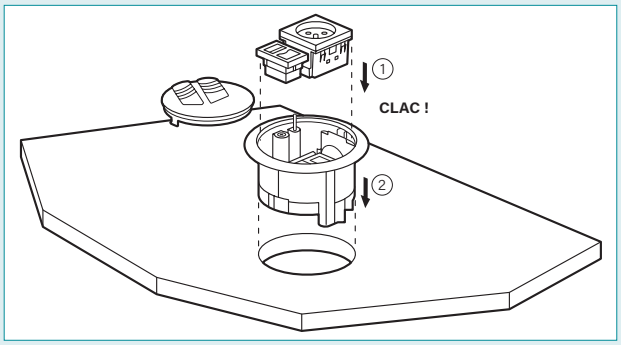
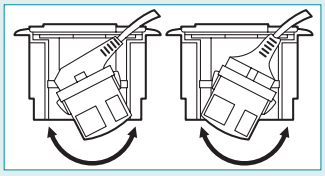
Possibilité d'installer une fiche droite ou une fiche coudée