BLOCS BUREAU LOGIX
A ÉQUIPER ET ÉQUIPEMENT

BLOCS DE BUREAU À ÉQUIPER

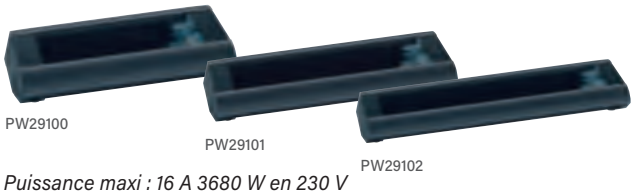

Puissance maxi : 16 A 3680 W en 230 V
Cordon : H05 VVF 3G 1,5 mm² noir; longueur 3 m
Fiche coudée 2 P+ T noire
Cuve en aluminium, peinte en noir (RAL 9005)
Embouts en ABS noir
Serre câble en ABS
Barrette de connexion borne à vis en polypropylène

	Emb.	Noir RAL 9005
A équiper de prises Logix		
8 MODULES	1 P	PW29100
12 MODULES	1 P	PW29101
16 MODULES	1 P	PW29102

ÉQUIPEMENT

PW29199

Acier peint coloris gris
Polyamide
Elastomère

	Emb.	Réf.
Brides de fixation		
POUR BLOC DE BUREAU	1 P	PW29199

MONTAGE

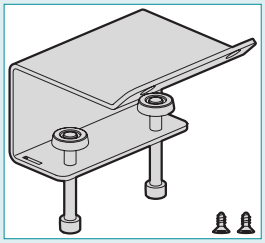

Utiliser 2 x PW29199 si la dimension du bloc est supérieure à 400 mm

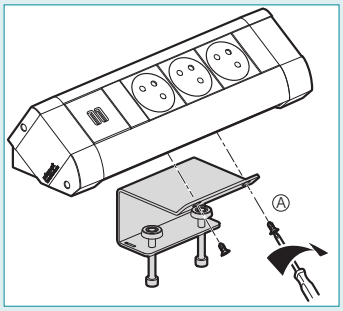

Le produit comprend des protections pour les surfaces de bureau

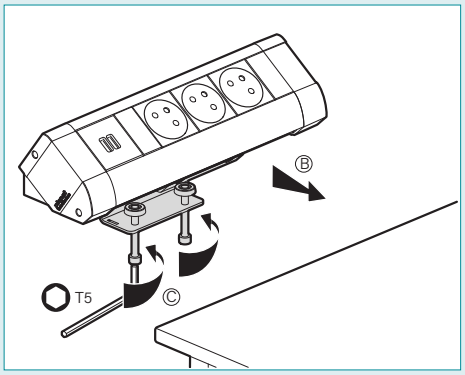

Permet la fixation des blocs sur une table épaisseur de 6 à 40 mm