GOULOTTES D'INSTALLATION LOGIX™
PVC COUVERCLE 45

COMPOSANTS COMMUNS

11693

12044

	Emb.	Blanc Artic	Noir	Alumic RAL 9006
Normaclip (sachet de 2)	15 P	**30164**	30264	30364
Joint de sol PVC (sauf 50 x 50 mm), longueur 2 m	24 M	48049	48549	68349
Dérivation LOGIX vers passage de plancher	4 P	12019	-	12020
Montage disjoncteur 2 modules avec capot de protection	5 P	48063	-	-
Pistolet multicolle	1P	11693	-	-
Cartouche de colle rigide (300 cc)	12 P	**12044**	-	-

MONTAGE DISJONCTEUR

Permet l'installation des appareillages modulaires (type disjoncteur)

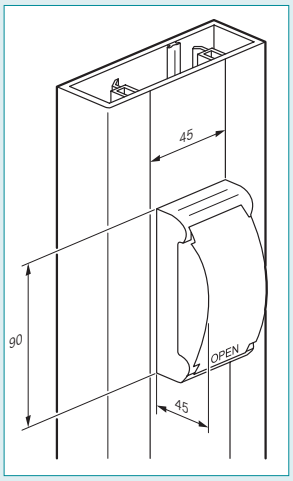

JOINT DE SOL

En cas de pose en plinthe et d'utilisation de fils, le joint de sol assure que le fil est au moins à 15 mm au dessus du sol, conformément à la norme d'installation NF C 15-100

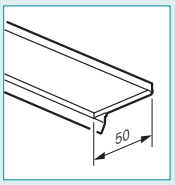

MISE EN OEUVRE NORMACLIP

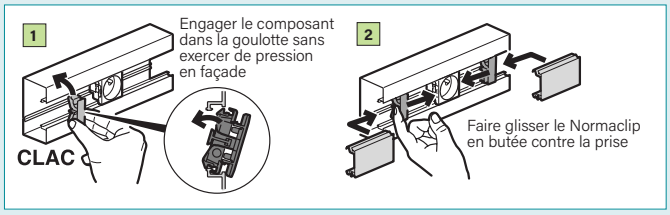

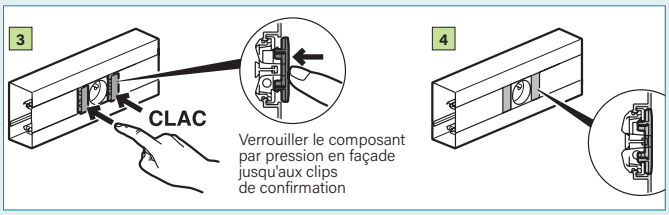
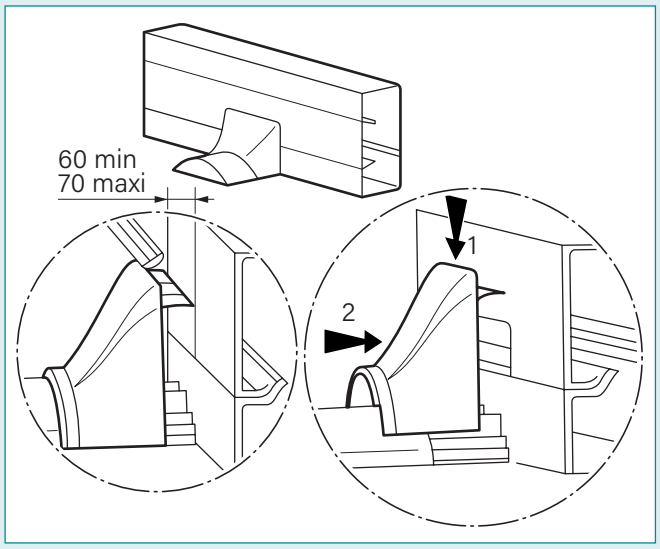
PASSAGE DE PLANCHER