ALARME INCENDIE

CARACTERISTIQUES PRODUIT

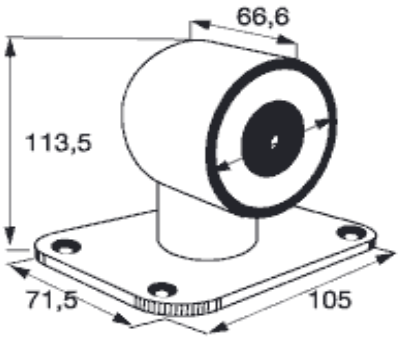

www.ura.fr

Désignation	Ventouse BSR 24
Référence	956 441
	Ventouse sous boîtier de sol renforcé IP 42, 24 Volts à rupture avec bouton poussoir pour porte coupe-feu.
	Livrée avec une contre-plaque
	Force de maintien 20 daN, puissance 0,6 W
Consommation	25 mA

Les indications contenues dans le présent document étant susceptibles d'être modifiées sans préavis, n'engagent URA qu'après confirmation.

Une marque de legrand