ÉCLAIRAGE DE SÉCURITÉ

CARACTERISTIQUES PRODUIT

PRACTICE

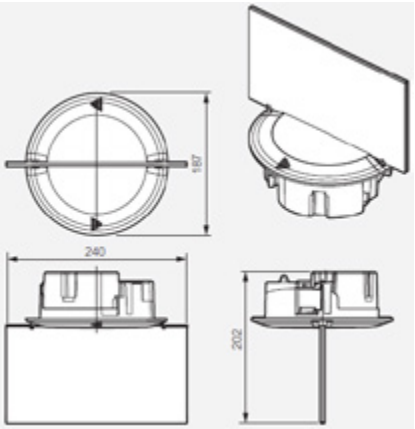

www.ura.fr

Désignation	PRACTICE Evacuation 110/220/230 V
Référence	129 114
Série	PRACTICE
Pose	Encastrée
Fonction	Evacuation
Flux Assigné (Lumens)	45 lm
Sources Lumineuses	LEDs
Normes	UTE C 71-802, NF EN 60598-2-22
Marque de qualité	NF AEAS
Enveloppe	Plastique
Classe	II
Degré de protection	IP 40 / IK 04
Alimentation	110 / 220 Vdc et 230 Vac
Consommation	1.1 W en 110 Vdc 1.3 W en 220 Vdc 1 W / 1.6 VA en 230 Vac
Dimensions Ø x P (mm)	187 x 202
Pictogramme à commander séparément	- Pictogramme (réf. 125 025)

Les indications contenues dans le présent document étant susceptibles d'être modifiées sans préavis, n'engagent URA qu'après confirmation.

Une marque de legrand