Sécurité rapprochée

# ECLAIRAGE DE SECURITE

## CARACTERISTIQUES PRODUIT

# URALIFE V

www.ura.fr

| Désignation | URALIFE V Habitation SATI Connecté |
|---|---|
| Référence | 118 138V |
| Type | Bloc Autonome d'Eclairage de Sécurité |
| Fonction | Habitation |
| Flux Assigné (Lumens) | 8 lm |
| Sources Lumineuses | LEDs |
| Eclairement du pictogramme | Uniforme et conforme aux normes NF EN 1838 et NF ISO 3864-4 |
| Autonomie | 5 heures |
| Technologie | SATI Connecté pour un contrôle à distance et en temps réel de l'état des installations d'éclairage de sécurité |
| Normes | NF C 71-805, NF C 71-820, NF EN 60598-2-22, NF EN 60598-1, NF 413 |
| Marque de qualité | NF AEAS Performance SATI, NF Environnement |
| Enveloppe | Plastique |
| Classe | II |
| Degré de protection | IP 43 / IK 07 |
| Alimentation | 230 V - ± 10% - 50 Hz |
| Consommation | 0,9 W |
| Dimensions L x l x h (mm) en pose saillie | 219 x 138 x 62 |
| Pose | - Encastrée plafond<br>- Saillie plafond<br>- Saillie murale |
| Pictogramme | Repositionnable permettant de réaliser tous les sens d'évacuation |

Les indications contenues dans le présent document étant susceptibles d'être modifiées sans préavis, n'engagent URA qu'après confirmation.



Une marque de legrand

ECLAIRAGE DE SECURITE

CARACTERISTIQUES PRODUIT

# URALIFE V

www.ura.fr

| Désignation | URALIFE V Habitation SATI Connecté |
| --- | --- |
| Cotes d'encombrement | 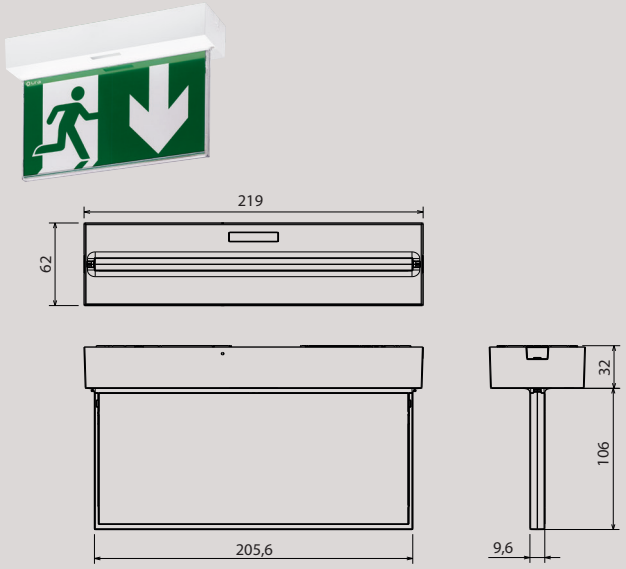 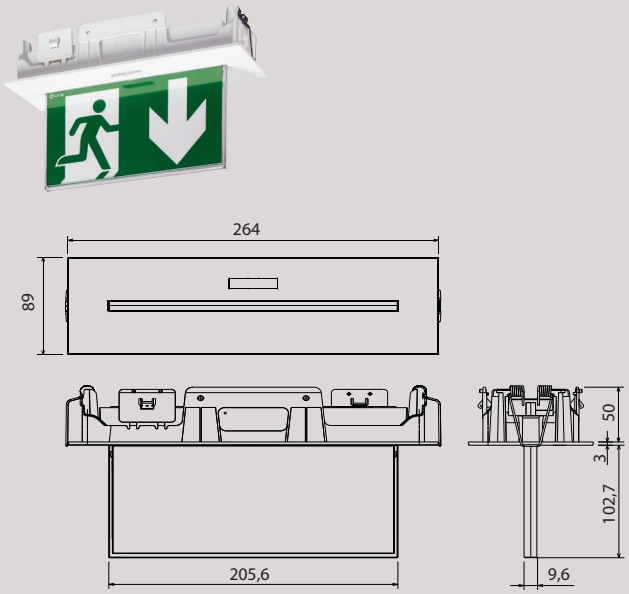 |

Les indications contenues dans le présent document étant susceptibles d'être modifiées sans préavis, n'engagent URA qu'après confirmation.



Une marque de legrand