Keuzetabel open vloergoot Van Geel GVO-7

H = 40-115 mm

		Vloergoot basisset[1/2]	Deksel blind		Deksel t.b.v. GVZ-8 opvoerzuilen	Deksel t.b.v. IK-4 dekselset		Deksel t.b.v. IK-3 dekselset
						Vanaf hoogte 85 mm		Vanaf hoogte 55 mm
						8 - 12 mod.	12 - 18 mod.	
Breedte	**Type**	**L = 2400 mm**	**L = 800 mm**	**L = 400 mm**	**L = 800 mm**	**L = 400 mm**		
200 mm	**H = 40-65 mm**	8471020	8474020		8474520			-
250 mm		8471025	8474025		8474525			-
300 mm		8471030	8474030	8478030	8474530			-
350 mm		8471035	8474035	8478035	8474535			8478335
400 mm		8471040	8474040	8478040	8474540			8478340
200 mm	**H = 65-90 mm**	8472020	8474020		8474520			-
250 mm		8472025	8474025		8474525			-
300 mm		8472030	8474030	8478030	8474530	8478430	8478530	-
350 mm		8472035	8474035	8478035	8474535	8478435	8478535	8478335
400 mm		8472040	8474040	8478040	8474540	8478440	8478540	8478340
200 mm	**H = 90-115 mm**	8473020	8474020		8474520			-
250 mm		8473025	8474025		8474525			-
300 mm		8473030	8474030	8478030	8474530	8478430	8478530	-
350 mm		8473035	8474035	8478035	8474535	8478435	8478535	8478335
400 mm		8473040	8474040	8478040	8474540	8478440	8478540	8478340

(1) Bestaat uit:
- Gootromp, 2 aluminium zijprofielen en markeerprofielen
- 3 dekselondersteuningen
- Montageset met alle benodigde draagbeugels en bevestigingsmaterialen
- Hoogte instelbaar
- Dikte 1 mm

(2) Montageset (extra dekselondersteuning voor vloergoot)
Ref. 8470023 bestaat uit :
- 6 draag- en koppelbeugels recht
- 6 stelstiften 40-115 mm
- 6 verankeringsbeugels
- 18 dekselschroeven
- 8 plaatbouten

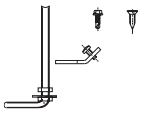

HET OPEN VLOERGOOTSYSTEEM

- Het open vloergootsysteem GVO-7 wordt in de dekvloer aangebracht. Na montage zijn de deksels hierbij steeds afneembaar.
- De opbouw van de open vloergoot bestaat uit 1 romp, 2 aluminium zijprofielen en 3 of 4 mm dikke deksels.
- De zijprofielen worden door middel van stelbeugels op de juiste hoogte ingesteld. De deksels worden aan de draagprofielen geschroefd. Afhankelijk van de goothoogte en gootbreedte kan men deksels kiezen waar dekselsets worden ingebouwd, of waar opvoerzuilen worden opgebouwd. Ook wordt het open vloergootsysteem toegepast als voedings-|kanaal met blinde deksels.
- Het open vloergootsysteem kan over de gehele lengte geopend worden, waardoor een goede toegankelijkheid wordt verkregen.
- Het systeem wordt in z.g. "basissets" aangeleverd die op de bouwplaats samengesteld en gemonteerd moeten worden
- De kanalen zijn leverbaar in breedtematen van 200 t/m 400 mm en kunnen in dekvloeren van 40 t/m 115 mm dikte ingebouwd worden.
- Hoek- en aftakstukken kunnen gemakkelijk uit delen van de basissets samengesteld worden.

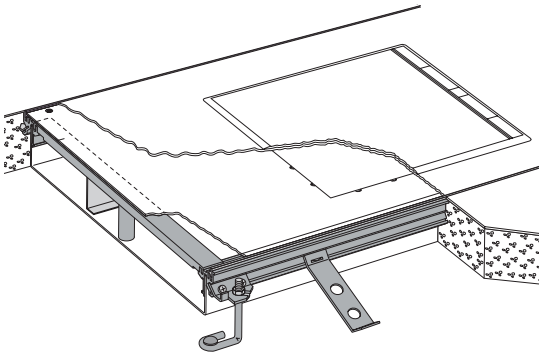

- **Flexibel en uit te breiden met aansluittechniek**
- **Grote kabelcapaciteitit**
- **Goede toegankelijkheid**

(1) Minimale inbouwdiepte vereist bij gebruik van dekselsets:
- IK-3 : vanaf hoogte 55 mm
- IK-4 : vanaf hoogte 85 mm