APPEL INFIRMIÈRE BUS/SCS

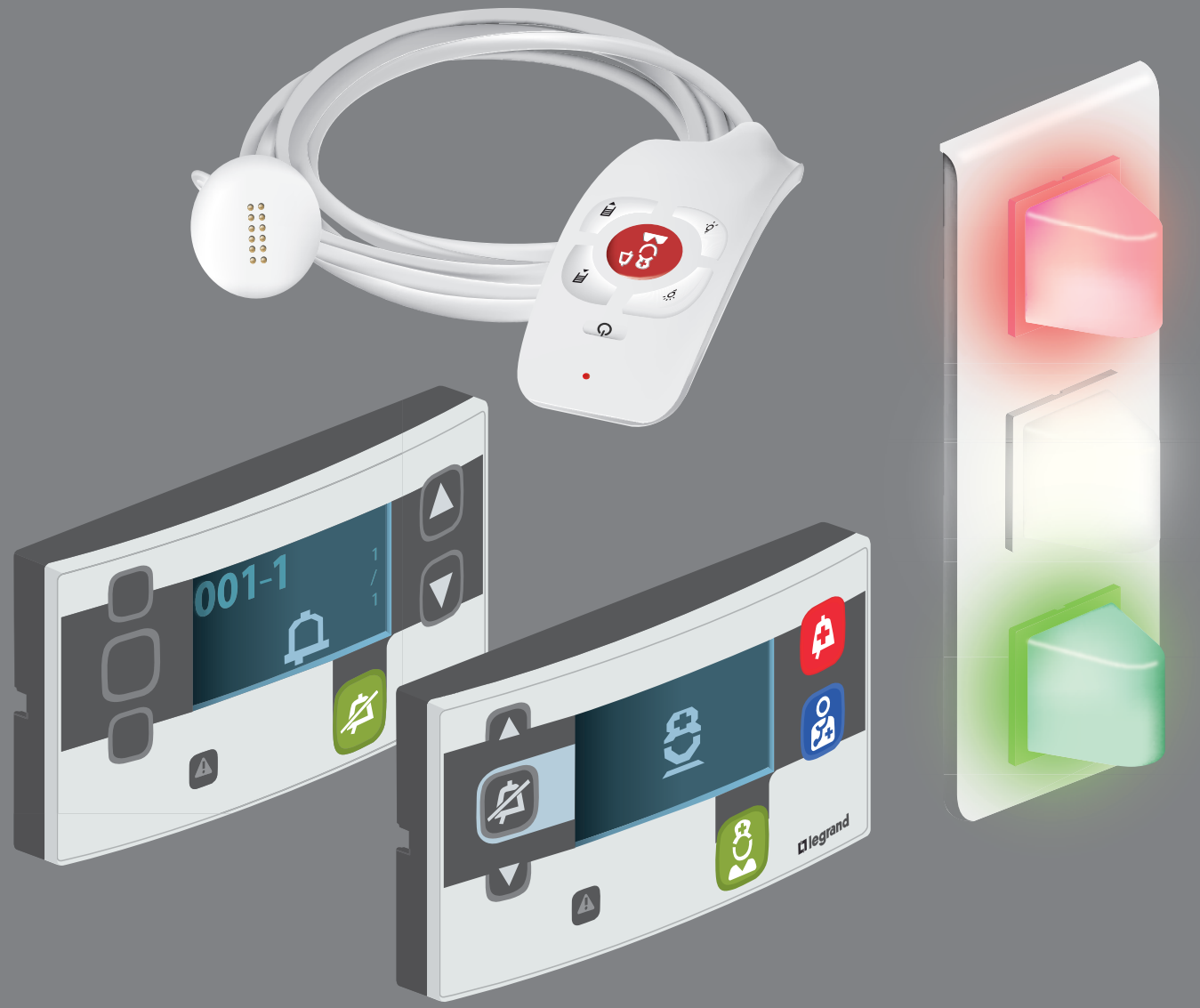

GUIDE D'INSTALLATION ET D'UTILISATION

www.legrandoc.com

legrand®

Sommaire

2 **PRINCIPE D'INSTALLATION BUS/SCS**

2 Description de l'architecture système

2 Exemple d'installation

4 Exemple de configuration

6 Exemple de câblage par rapport aux longueurs max. du BUS

7 **PRÉSENTATION ET INSTALLATION DES APPAREILS**

7 Pupitre principal réf. 0 766 11 et pupitre secondaire réf. 0 766 09

9 Blocs de portes pour chambre réf. 0 766 06/07

12 Blocs de portes pour chambre réf. 0 766 08

13 Microphone de chambre réf. 0 782 00

14 Prises réf. 0 782 41/46 pour manipulateurs

16 Prises réf. 0 782 45/47 pour manipulateurs

18 Modules de télécommande réf. 0 783 /77/78/79

20 Manipulateurs réf. 0 782 40/42/44

21 Pince réf. 0 782 43

22 Tirette d'appel éjectable pour sanitaires réf. 0 782 48

23 Blocs d'appel pour sanitaires réf. 0 766 85

24 Dispositifs d'appel pour milieux spécifiques réf. 0 782 49/51

26 Dispositifs d'appel biomédical prise réf. 0 771 50 + fiche réf. 0 782 07

27 Hublots de signalisation pour couloirs réf. 0 766 70/71/76

29 Afficheurs de couloir réf. 0 766 04 et 0 766 05

30 Extension BUS/SCS réf. 0 766 10

31 Interface de traçabilité réf. 0 766 17

31 Interface dect réf. 0 766 19

32 Alimentation BUS/SCS réf. 0 035 60

31 Alimentation BUS/SCS pour phonie réf. 0 634 35

33 Alimentation voyants réf. 0 782 90

33 Câble réf. 0 492 33

34 Dispositif d'errance securisée réf. 0 766 22

36 MODES DE FONCTIONNEMENT
36 Appel + présence
38 Appel sanitaires + présence
40 Appel + présence + aide infirmière
42 Renvoi d'appel interchambre sur présence
44 Appel d'un patient avec installation phonie
46 Appel inter-chambres (1)
46 Appel inter-chambres (2)
50 Appel général

52 CÂBLAGE : INSTALLATION APPEL + PRÉSENCE

54 CÂBLAGE : INSTALLATION APPEL + PRÉSENCE AVEC PHONIE

56 CÂBLAGE : INSTALLATION ERRANCE SÉCURISÉE AVEC APPEL + PRÉSENCE

58 CÂBLAGE : INSTALLATION APPEL PÉNITENCIER ET/OU PSYCHIATRIQUE

60 PARAMÉTRAGE
60 Configuration des appareils
61 Configuration physique des appareils
61 Valise de cavaliers pour la configuration physique des appareils

70 MISE EN SERVICE
70 Mise sous tension
70 Mise en route d'un service

74 CODES DE MAINTENANCE ET VERSION LOGICIEL (VISIBLE SUR PUPITRE INFIRMIÈRE)
74 Diagnostique
76 Code défaut du pupitre infirmière
77 Code défaut du pupitre secondaire
78 Code défaut du bloc de porte
79 Code défaut de l'afficheur de couloir
80 Code défaut de la passerelle
81 Code défaut de l'interface de traçabilité
82 Code défaut de l'interface DECT

Principe d’installation BUS/SCS

DESCRIPTION DE L’ARCHITECTURE SYSTÈME

Règles de bases à respecter pour l’installation du système appel infirmière BUS/SCS

Les produits du système appel malade sont liés à la sécurité des personnes. Par conséquent ils doivent être installés par un électricien qualifié qui respecte strictement les conditions d’installation, en tenant compte des modes d’utilisation.
Il est recommandé d’installer une seule protection pour tout le système appel infirmière (alimentation BUS, voyant et afficheur). Si toute l’installation est sur le même BUS (alim. voyant + alim. BUS), il est possible de mettre une protection par service et de séparer les services par une extension réf. 0 766 10 (il réalise une coupure galvanique) et de ne pas relier le câble des alimentations voyants.
Pour la continuité du fonctionnement lors d’une coupure secteur, il est nécessaire d’être connecté à un réseau secouru (groupe électrogène et/ou onduleur). Sur une coupure secteur supérieure à 300 ms, tous les appels précédents la coupure peuvent être perdus.
Les alimentations doivent être réparties à égale distance sur toute la longueur du BUS.
Le système d’appel infirmière est conforme à la VDE 0834-1/0834-2 (DIN 41050).

IMPORTANT

Il faut obligatoirement installer un et un seul pupitre principal (réf. 0 766 11) par service.

EXEMPLE D’INSTALLATION

Un étage (ou service) peut comporter au maximum 150 chambres.
Un étage (ou service) peut comporter 50 chambres en moyenne par groupe d’alimentation.
Un bâtiment peut comporter 14 étages (ou 14 services).

Installation d’un service

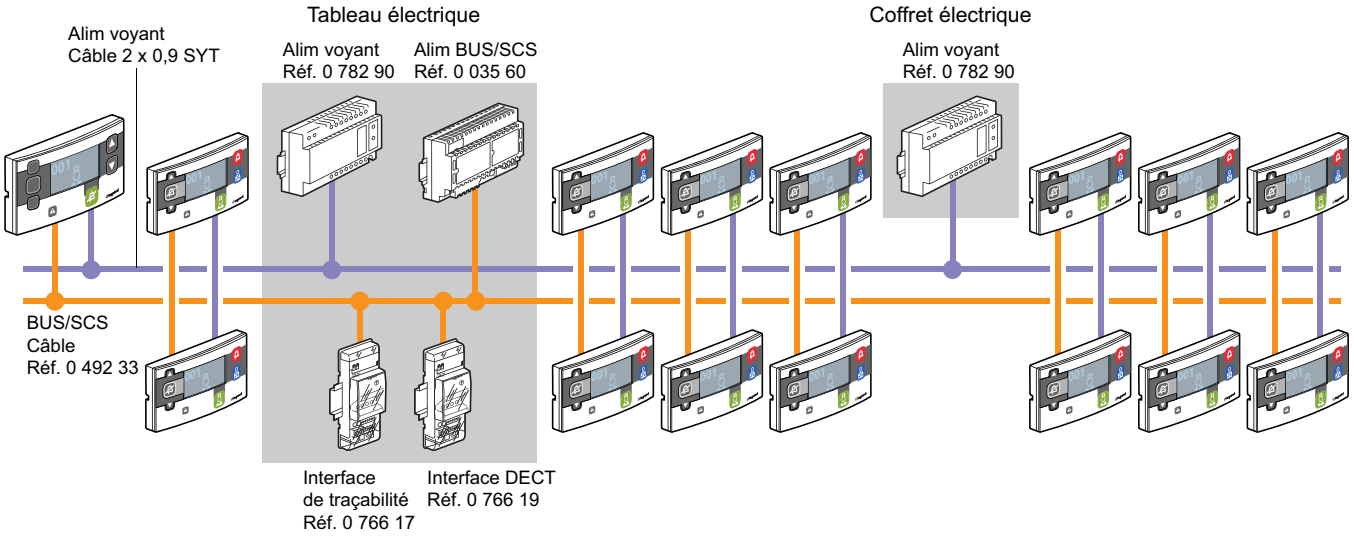

⚠ Les câbles BUS/SCS et voyant doivent être positionnés dans le chemin de câble courant faible (cf. NF C 15-100)

EXEMPLE D'INSTALLATION

Installation sur un bâtiment

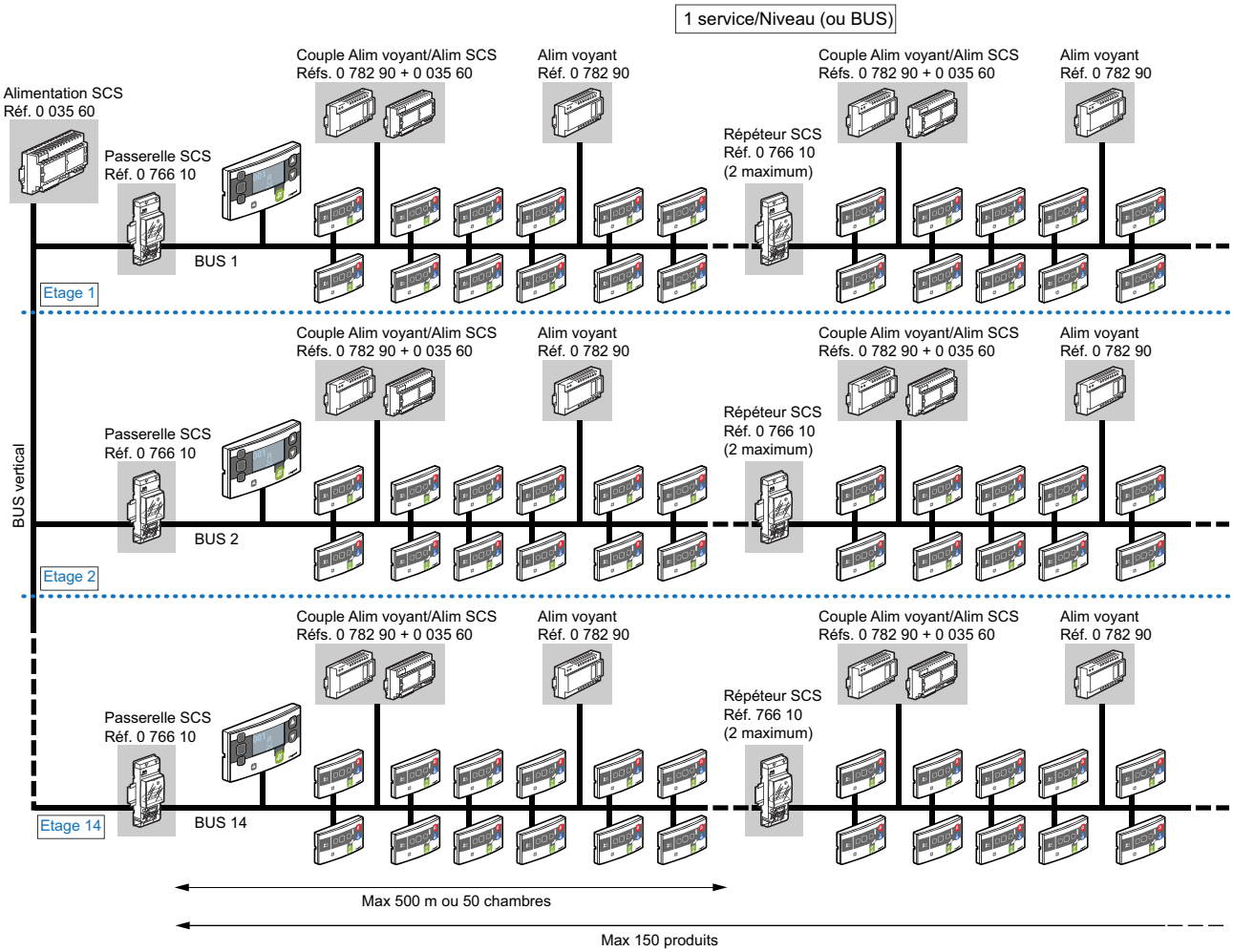

IMPORTANT

Une installation peut comporter au maximum 14 pupitres (réf. 0 766 11) reliés sur le même BUS vertical.

Principe d’installation BUS/SCS (suite)

EXEMPLE DE CONFIGURATION

Exemple : Un bâtiment avec trois étages.

Il sera possible de répartir les 14 services sur les 3 niveaux.

1er étage : 4 services
\+ 2ème étage : 5 services
\+ 3ème étage : 5 services
= Total services: 14 services

Le BUS se compose de 2 câbles :
- câble BUS/SCS réf. 0 492 33
- câble voyant 2 x 0,9 SYT

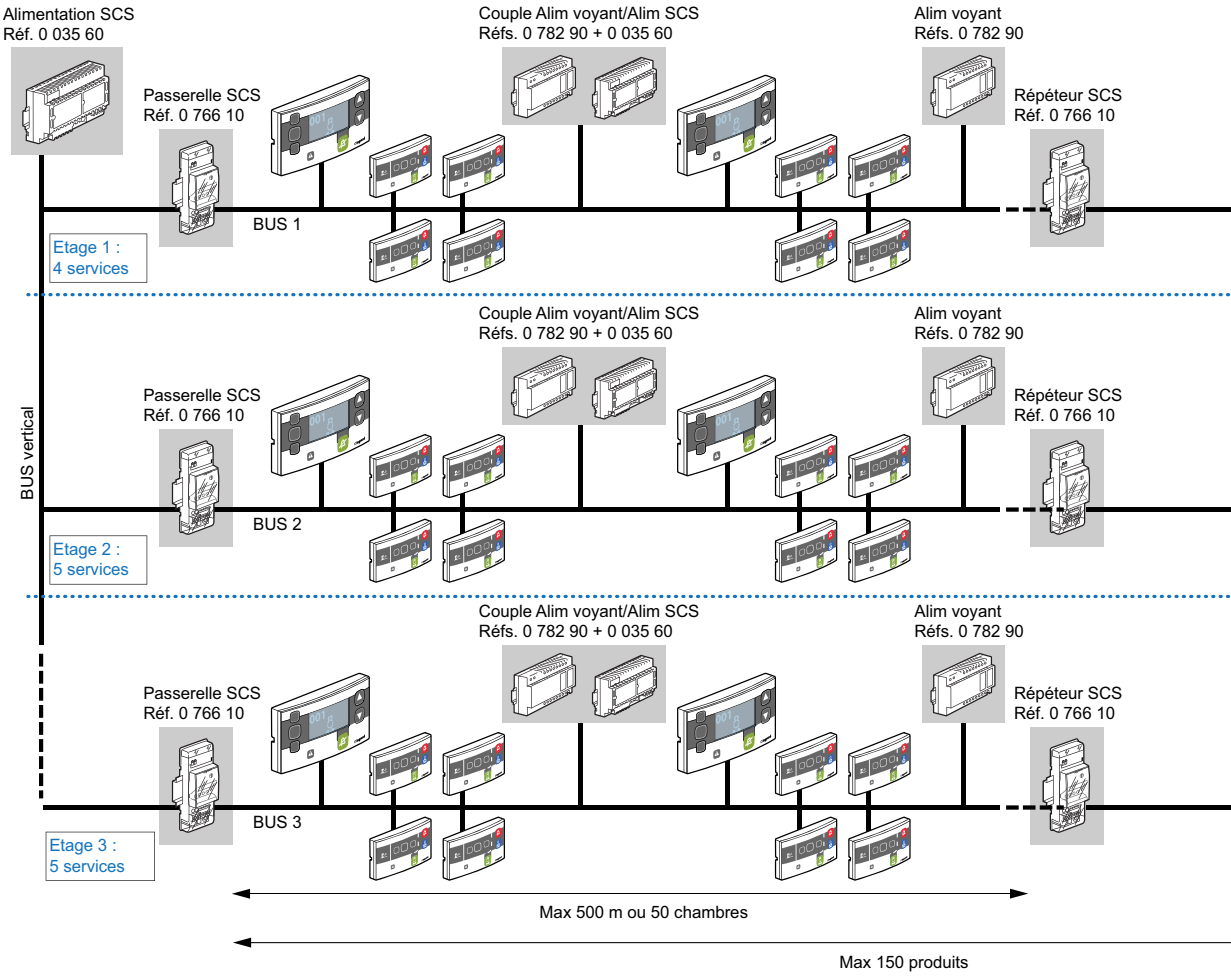

La longueur totale du BUS par couple d’alimentation (réfs. 0 782 90 + 0 035 60) ne doit pas dépasser 500 mètres. Au-delà, il faut utiliser une extension BUS réf. 0 766 10 et d’autres couples d’alimentation (réfs. 0 782 90 + 0 035 60). La longueur de la liaison entre l’alimentation BUS et l’appareil le plus éloigné ne doit pas dépasser 250 mètres.

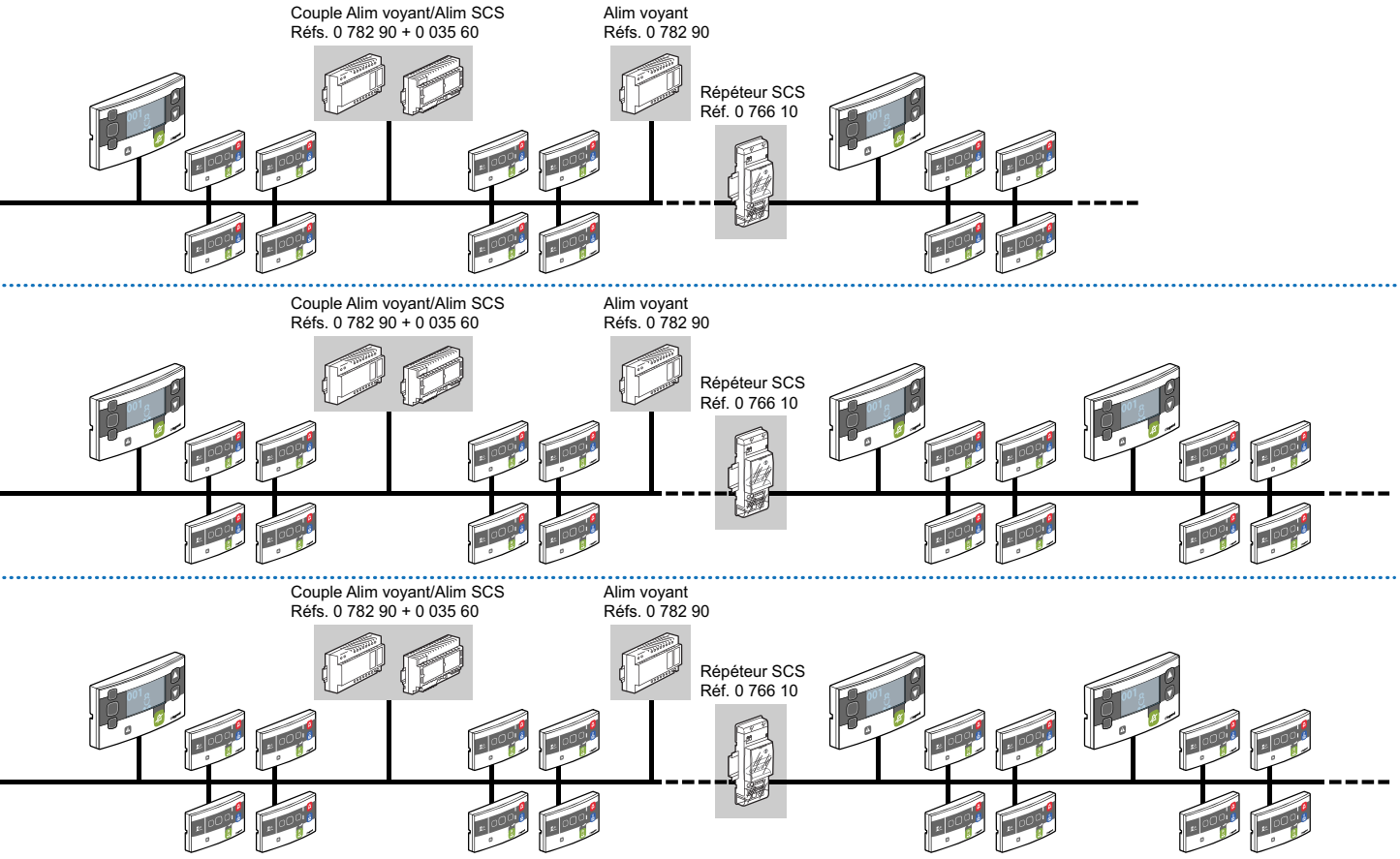
Couple Alim voyant/Alim SCS
Réfs. 0 782 90 + 0 035 60
Alim voyant
Réfs. 0 782 90
Répéteur SCS
Réf. 0 766 10
Couple Alim voyant/Alim SCS
Réfs. 0 782 90 + 0 035 60
Alim voyant
Réfs. 0 782 90
Répéteur SCS
Réf. 0 766 10
Couple Alim voyant/Alim SCS
Réfs. 0 782 90 + 0 035 60
Alim voyant
Réfs. 0 782 90
Répéteur SCS
Réf. 0 766 10

Principe d’installation BUS/SCS (suite)

EXEMPLE DE CÂBLAGE PAR RAPPORT AUX LONGUEURS MAX. DU BUS

Les dispositifs principaux, le pupitre pour les salles infirmière et les blocs de porte pour les chambres doivent être raccordés au BUS/SCS 27 V⎓ et à une alimentation voyant de 27 V.
Le câblage de l’installation d’appel infirmière peut se faire par un branchement en dérivation de tous les appareils (blocs de porte, pupitres...).
Les exemples d’installations présents dans ce guide sont des configurations types.
Pour chaque installation, il est impératif de réaliser le calcul de puissance pour déterminer les alimentations.
Le nombre d’appareils qui peuvent être reliés au BUS et à l’alimentation voyant dépend de la puissance totale qu’ils absorbent.
Une fois l’installation réalisée, il est également nécessaire de vérifier le bon fonctionnement de l’installation et le bon dimensionnement des alimentations par rapport au cas limite envisagé lors de l’étude.
En plus des puissances absorbées, le câblage du BUS doit impérativement respecter les règles suivantes :
• La longueur de la liaison entre l’alimentation et l’appareil le plus éloigné ne doit pas dépasser 250 mètres.
• La longueur totale des liaisons d’un service ne doit pas dépasser 500 mètres pour l’alimentation BUS réf. 0 035 60.
En cas de dépassement des distances ou des puissances absorbées côté BUS, il est possible d’étendre l’installation en utilisant une extension BUS réf. 0 766 10.

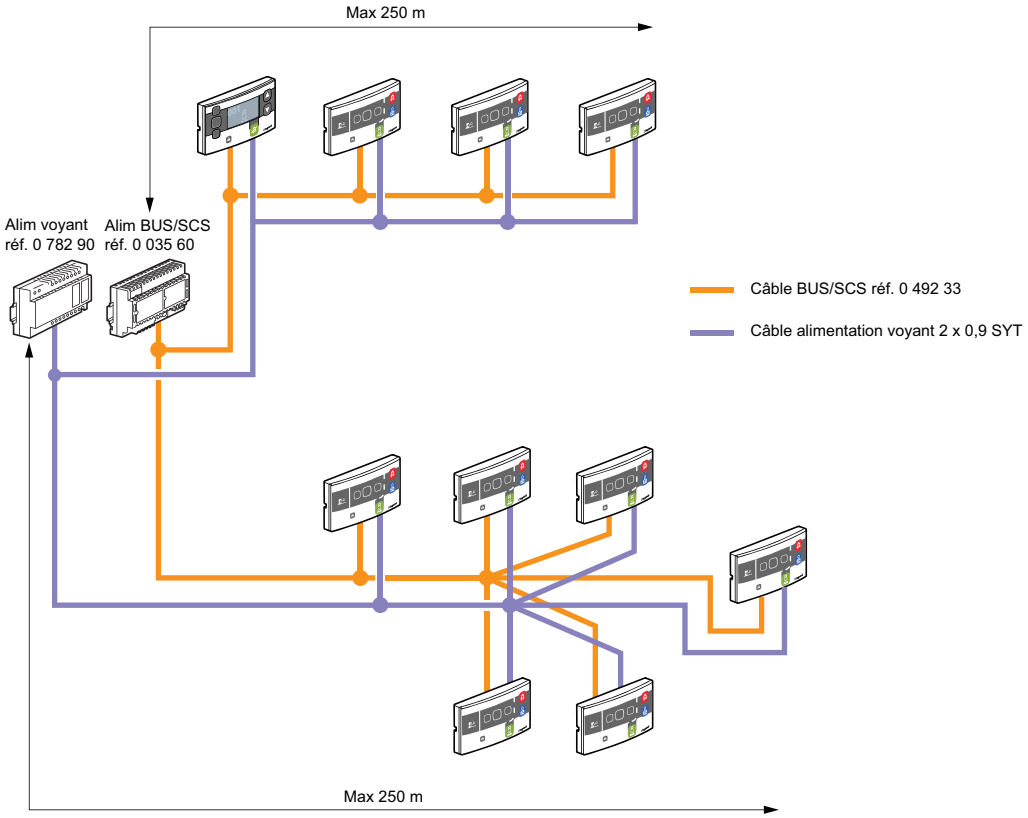

Présentation et installation des appareils

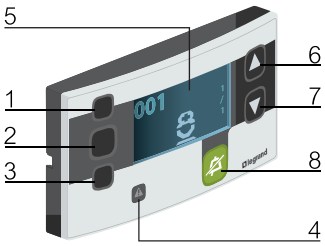

1 LED blanche signalisation toilette
2 LED rouge signalisation alarme
3 LED verte signalisation présence infirmière
4 LED jaune signalisation de défaut installation
5 Afficheur
6 et 7 Touches de navigation
8 Touche de tranquilisation (silence) ou de validation

PUPITRE PRINCIPAL RÉF. 0 766 11 ET PUPITRE SECONDAIRE RÉF. 0 766 09

Pupitre principal réf. 0 766 11

Le pupitre principal permet de surveiller et contrôler les chambres appartenant au même service.
Toutes les données sont visualisables sur l'écran LCD, qui permet de gérer toutes les informations.
Dans les installations où la phonie est prévue, il est nécessaire d'installer également le bloc phonie réf. 0 766 08.
S'installe dans la salle infirmière.

Pupitre secondaire réf. 0 766 09

Le pupitre secondaire permet de reporter l'information du pupitre principal.
S'installe dans un local (salle de repos, salle à manger...).

Caractéristiques techniques

- Alimentation : 27 V⎓
- Consommation sur l'alimentation voyant :
  - en mode veille : 19 mA
  - maxi : 66 mA
- Consommation sur l'alimentation BUS : 3 mA
  Consommation en mode dégradé : 29 mA sur alimentation BUS
- Température de fonctionnement : 5 à 40°C
- Antimicrobien
- Indice de protection : IP 42
- Dimensions (H x L x P) : 80 x 150 x 20 mm
- Installation (livré avec support de montage) :
  - dans boîte d'encastrement 2 postes horizontale (4 modules)
  - au mur avec cadre saillie réf. 0 766 14
  - sur pupitre réf. 0 766 12 ou réf. 0 766 13 (plan incliné) pour fixation sur table
- Niveau sonore : maxi : 60 dBA à 2 m
  mini : 40 dBA à 2 m

Cotes d'encombrement

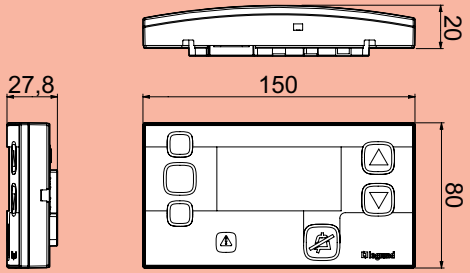

Raccordement

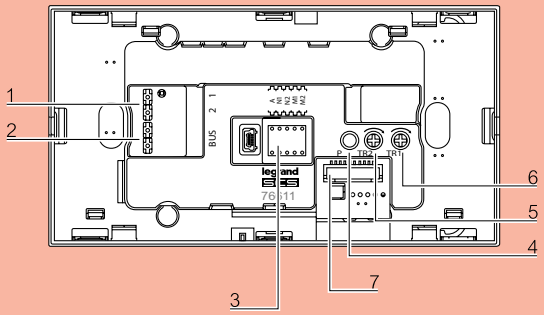

1 Bornes 1-2 alimentation voyant 27 V⎓
2 Bornes BUS
3 Emplacement des configurateurs
4 Bouton de retour configuration usine
5 Réglage de luminosité des touches de commande
6 Réglage du niveau sonore du buzzer
7 Connecteur pour bloc phonie

Présentation et installation des appareils (suite)

PUPITRE PRINCIPAL RÉF. 0 766 11 ET PUPITRE SECONDAIRE RÉF. 0 766 09 (SUITE)

Installation murale en saillie avec cadre réf. 0 766 14

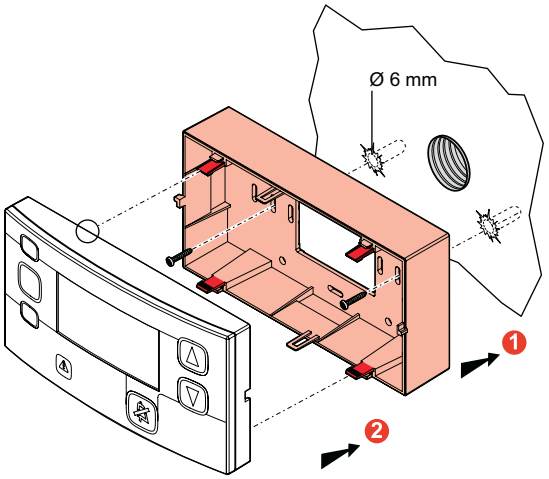

Installation murale en encastré avec boîte d'encastrement

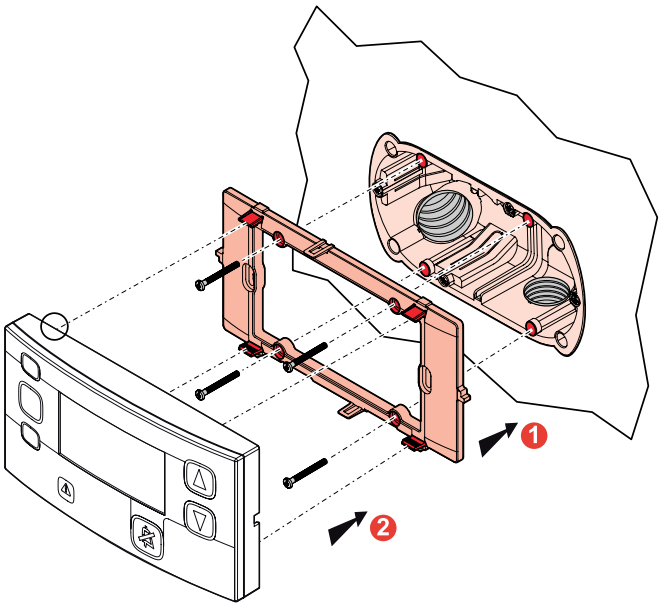

Installation sur plan incliné réf. 0 766 12

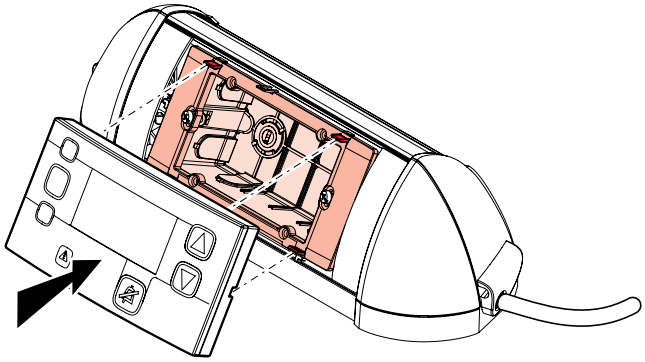

Installation sur plan incliné réf. 0 766 13 avec bloc phonie réf. 0 766 08

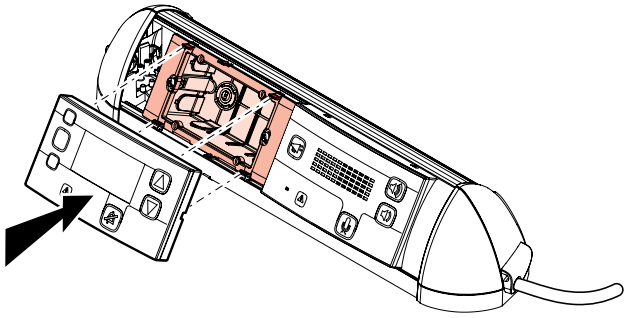

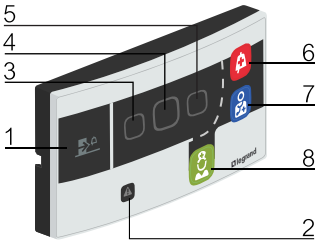

1 LED rouge signalisation d'appel d'une autre chambre
2 LED jaune signalisation de défaut installation
3 LED blanche signalisation toilette
4 LED rouge signalisation alarme
5 LED verte signalisation présence infirmière
6 Bouton/signalisation d'appel
7 Bouton/signalisation demande de médecin
8 Bouton/signalisation présence infirmière et acquittement

BLOCS DE PORTES POUR CHAMBRE

Bloc de porte à voyants réf. 0 766 06

Le bloc de porte permet de contrôler et de visualiser localement les appels, avec signalisation visuelle et sonore.

Caractéristiques techniques

- Alimentation : 27 V⎓
- Consommation sur l'alimentation voyant :
  - en mode veille : 38,5 mA
  - maxi : 198 mA
- Consommation sur l'alimentation BUS : 2,2 mA
  Consommation en mode dégradé : 68 mA sur alimentation BUS
- Température de fonctionnement : 5 à 40°C
- Antimicrobien
- Indice de protection : IP 42
- Dimensions (H x L x P) : 80 x 150 x 20 mm
- Installation (livré avec support de montage) :
  - dans boîte d'encastrement 2 postes horizontale (4 modules)
  - au mur avec cadre saillie réf. 0 766 14
- Niveau sonore : maxi : 60 dBA à 2 m
  mini : 40 dBA à 2 m

Cotes d'encombrement

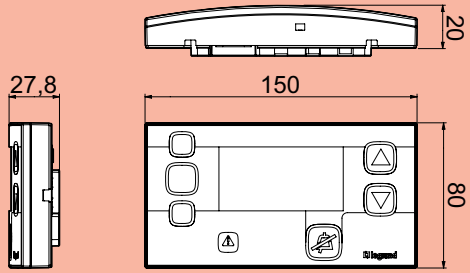

Raccordement

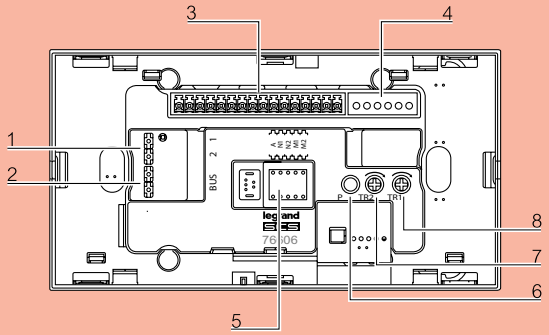

1 Bornes 1-2 alimentation voyant 27 V⎓
2 Bornes BUS
3 Bornier numéroté de 1 à 16
4 Bornier numéroté de 17 à 22
5 Emplacement des configurateurs
6 Bouton de retour configuration usine
7 Réglage de luminosité des touches de commande
8 Réglage du niveau sonore du buzzer

Installation murale en saillie ou en encastré (voir pupitre principal réf. 0 766 11)

Installation avec bloc phonie (voir bloc phonie réf. 0 766 08)

Présentation et installation des appareils (suite)

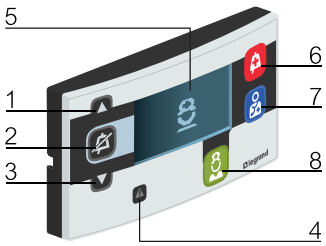

1 Touche de navigation
2 Touche tranquilisation (silence)
3 Touche de navigation
4 LED jaune signalisation de défaut installation
5 Afficheur
6 Bouton/signalisation d'appel
7 Bouton/signalisation demande de médecin
8 Bouton/signalisation présence infirmière et acquittement

BLOCS DE PORTES POUR CHAMBRE (SUITE)

Bloc de porte avec afficheur réf. 0 766 07

Le bloc de porte permet de contrôler et de visualiser localement les appels, avec signalisation visuelle et sonore, sur un afficheur numérique et graphique.
L'association avec le bloc de porte phonie réf. 0 766 08 permet d'entrer en communication avec les chambres en appel et en présence.
Possibilité d'acquitter l'appel en fin de communication.

Caractéristiques techniques

- Alimentation : 27 V⎓
- Consommation sur l'alimentation voyant :
  - en mode veille : 38,5 mA
  - maxi : 233 mA
- Consommation sur l'alimentation BUS : 3 mA
  Consommation en mode dégradé : 53 mA sur alimentation BUS
- Température de fonctionnement : 5 à 40°C
- Antimicrobien
- Indice de protection : IP 42
- Dimensions (H x L x P) : 80 x 150 x 20 mm
- Installation (livré avec support de montage :
  - dans boîte d'encastrement 2 postes horizontale (4 modules)
  - au mur avec cadre saillie réf. 0 766 14
- Niveau sonore : maxi : 60 dBA à 2 m
  mini : 40 dBA à 2 m

Cotes d'encombrement

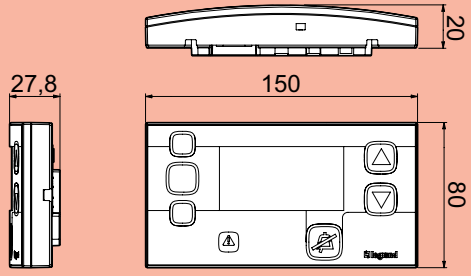

Raccordement

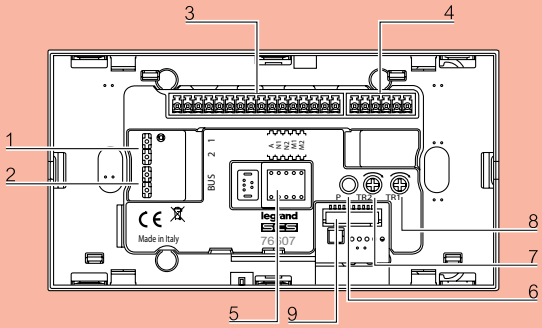

1 Bornes 1-2 alimentation voyant 27 V⎓
2 Bornes BUS
3 Bornier numéroté de 1 à 16
4 Bornier numéroté de 17 à 22
5 Emplacement des configurateurs
6 Bouton de retour configuration usine
7 Réglage de luminosité des touches de commande
8 Réglage du niveau sonore du buzzer
9 Connecteur pour bloc phonie

Installation murale en saillie ou en encastré (voir pupitre principal réf. 0 766 11)

Installation avec bloc phonie (voir bloc phonie réf. 0 766 08)

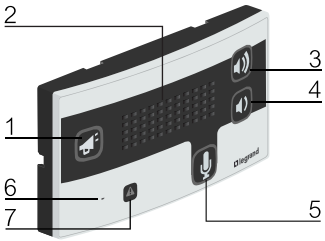

1 Bouton de communication
2 Haut-parleur
3 - 4 Touches de réglage de volume (maxi et mini)
5 Bouton mains libres
6 Microphone
7 LED jaune signalisation de défaut installation

Bloc phonie réf. 0 766 08

Le bloc phonie s'associe au pupitre principal (réf. 0 766 11)
et au bloc de porte (réf. 0 766 07) et permet la communication vocale bidirectionnelle.
À partir d'un appel, l'infirmière peut rentrer en communication avec le patient et si besoin acquitter l'appel.
Il doit être associé à un microphone de chambre (réf. 0 782 00) si la distance entre le patient et le bloc de porte est supérieure à 2 m.

Caractéristiques techniques

- Alimentation : par les blocs de porte réf. 0 766 07 ou pupitre réf. 0 766 11
- Consommation normale : 42 mA sur l'alimentation voyant
  Consommation en mode dégradé : 10 mA sur alimentation BUS
- Température de fonctionnement : 5 à 40°C
- Antimicrobien
- Indice de protection : IP 42
- Dimensions (H x L x P) : 80 x 150 x 20 mm
- Installation (livré avec support de fixation) :
  - directement au mur ou avec cadre saillie réf. 0 766 14

Cotes d'encombrement

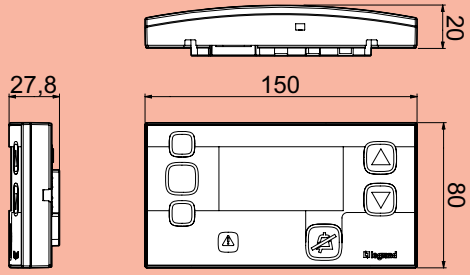

Raccordement

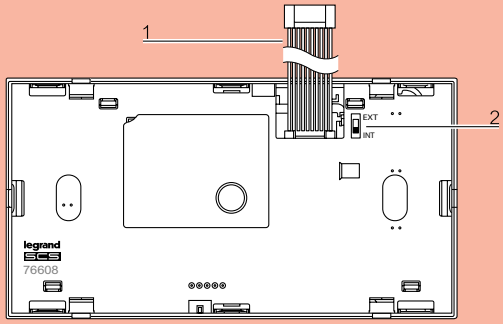

1 Nappe de liaison aux bloc de porte réf. 0 766 07 ou pupitre principal réf. 0 766 11
2 Interrupteur d'activation/désactivation du microphone externe réf. 0 782 00

Présentation et installation des appareils (suite)

BLOCS DE PORTES POUR CHAMBRE RÉF. 0 766 08

Installation murale en saillie avec bloc de porte réf. 0 766 07 et 2 cadres réf. 0 766 14

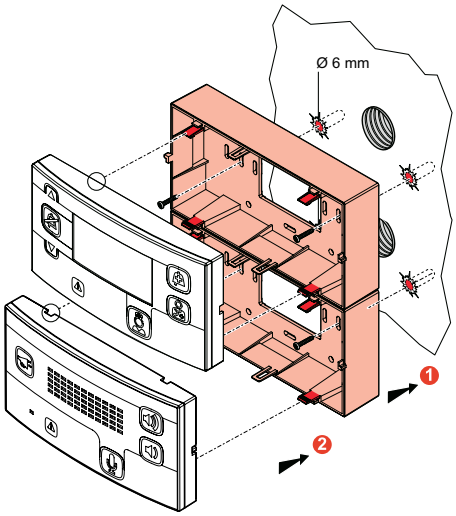

Installation murale en encastré avec bloc de porte réf. 0 766 07 et boîte d'encastrement

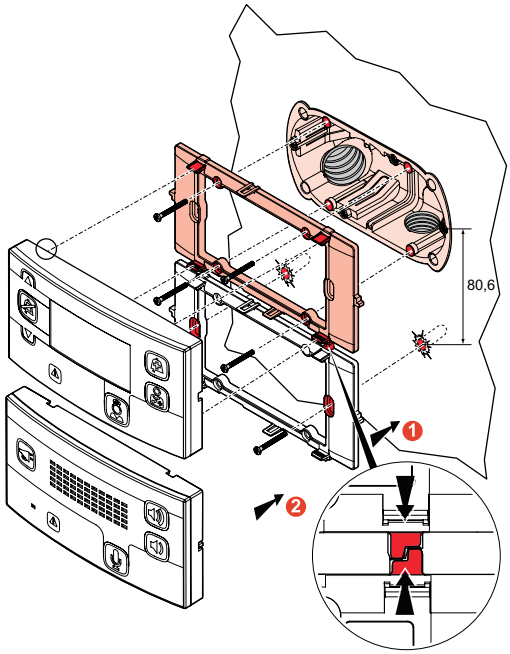



MICROPHONE DE CHAMBRE RÉF. 0 782 00

Le microphone est utilisé en liaison avec le bloc phonie (réf. 0 766 08) pour améliorer le rendu acoustique.
Ce dispositif doit être installé à proximité de la tête de lit.

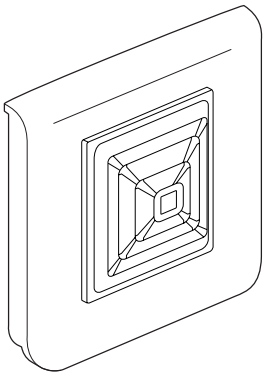

Caractéristiques techniques

- Alimentation : par les blocs de porte réf. 0 766 07
- Température de fonctionnement : 5 à 40°C
- Indice de protection : IP 20
- Dimensions hors tout (H x L) : 82 x 82 mm
- Installation (livré avec support de montage) :
  - dans boîte d'encastrement 1 poste
  - au mur avec cadre saillie réf. 0 802 81
  - dans applique avec support spécifique fourni

Raccordement

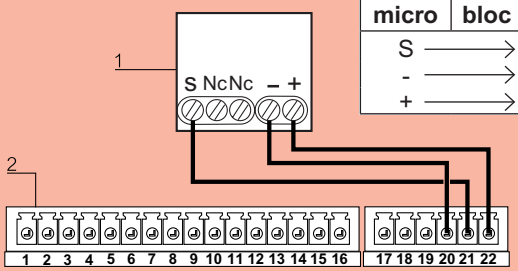

Borne micro	Borne bloc de porte
S	21
-	20
+	22

1 Bornier micro : 0 782 00
2 Bornier bloc de porte : 0 766 06/07

Installation murale en encastré avec boîte d'encastrement à vis 1 poste

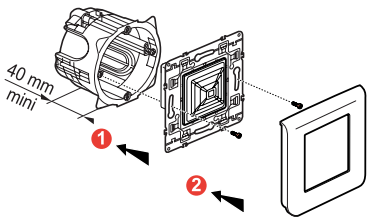

Installation murale en saillie avec cadre réf. 0 802 81

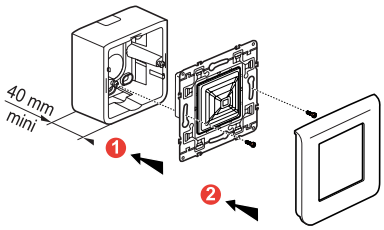

Installation dans applique avec support spécifique

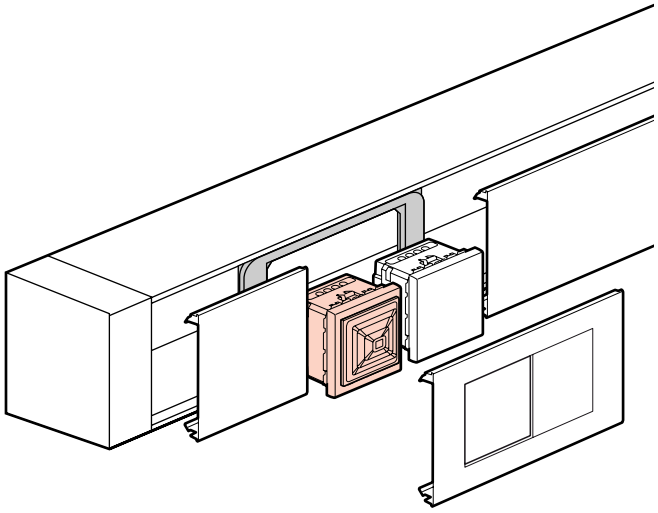

Présentation et installation des appareils (suite)



PRISES RÉF. 0 782 41/46 POUR MANIPULATEURS

Prises réf. 0 782 41 pour montage sur applique et 0 782 46 pour manipulateur appel seul (poire d'appel)

Connexion magnétique entre manipulateur et prise : éjectabilité dans tous les sens avec couple d'arrachage étudié pour éviter la détérioration du matériel.
Antimicrobien.
Prise à connexion magnétique non indexée pour manipulateur réf. 0 782 40.

0 782 41



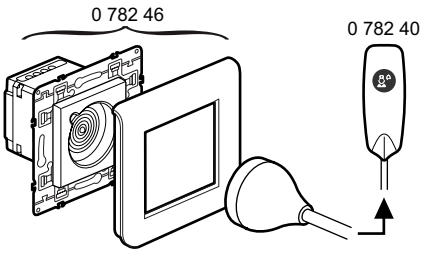

Caractéristiques techniques

- Alimentation : par le bloc de porte
- Température de fonctionnement : 5 à 40 °C
- Antimicrobien
- Indice de protection : IP 42
- Dimensions :
  - réf. 0 782 41 : 45 x 45 x 36 mm
  - réf. 0 782 46 : 82 x 82 x 36 mm
- Installation :
  - dans boîte d'encastrement 1 poste (2 modules)
  - au mur avec cadre saillie réf. 0 802 81
  - dans applique avec support spécifique fourni

Raccordement

Exemple : 1 lit dans une chambre.

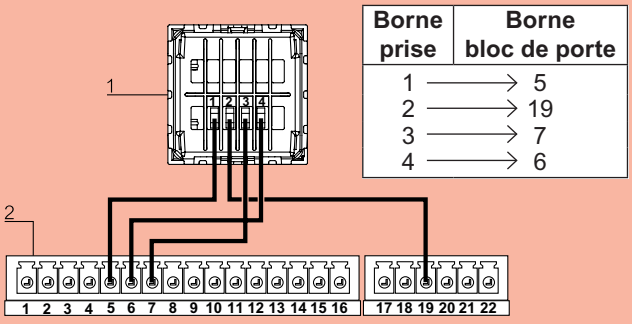

1 Bornier prise : 0 782 41/46
2 Bornier bloc de porte : 0 766 06/07

Installation murale en encastré avec boîte d'encastrement 1 poste

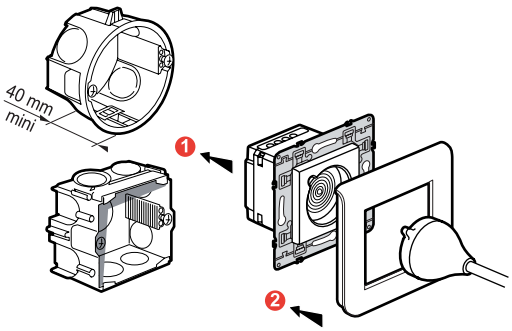

Installation murale en saillie avec cadre réf. 0 802 81

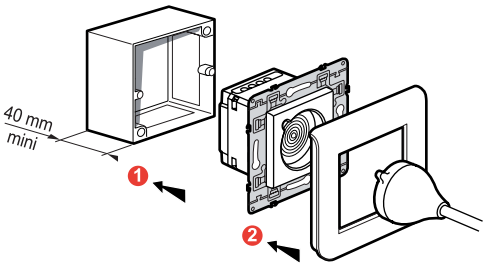

Installation dans applique avec support spécifique

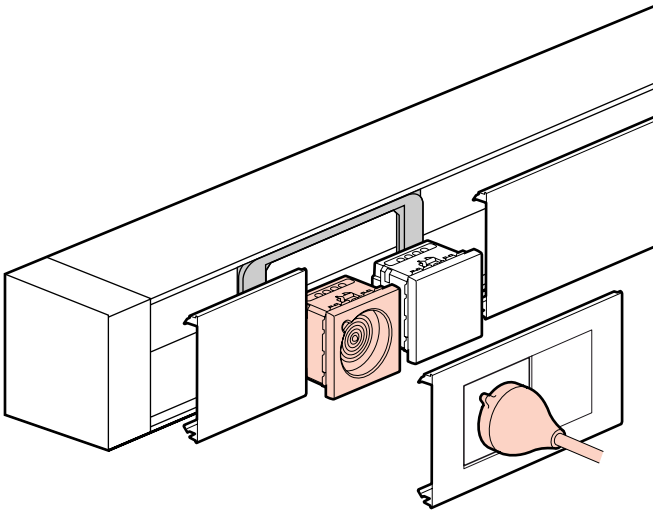

Présentation et installation des appareils (suite)



PRISES RÉF. 0 782 45/47 POUR MANIPULATEURS

Prises réfs 0 782 45 et 0 782 47 pour manipulateurs appels et commandes

Connexion magnétique entre manipulateur et prise : éjectabilité dans tous les sens avec couple d'arrachage étudié pour éviter la détérioration du matériel.
Antimicrobien.
Prise à connexion magnétique indexée pour manipulateur réfs. 0 782 42 et 0 782 44.

0 782 45



0 782 47

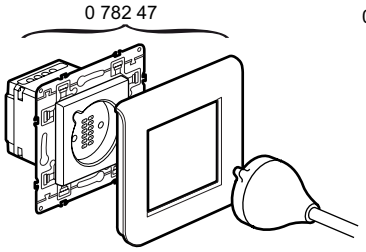

0 782 42 0 782 44

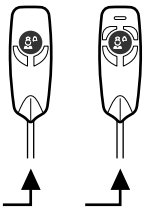

Caractéristiques techniques

- Alimentation :
  - par le bloc de porte pour l'appel infirmière
  - par le module de télécommande réf. 0 783 77 ou 0 783 78 ou 783 79 pour l'éclairage et les volets roulants
- Température de fonctionnement : 5 à 40 °C
- Antimicrobien
- Indice de protection : IP 42
- Dimensions :
  - réf. 0 782 45 : 45 x 45 x 36 mm
  - réf. 0 782 47 : 82 x 82 x 36 mm
- Installation :
  - dans boîte d'encastrement 1 poste (2 modules)
  - au mur avec cadre saillie réf. 0 802 81

Raccordement

Exemple : 1 lit dans une chambre.

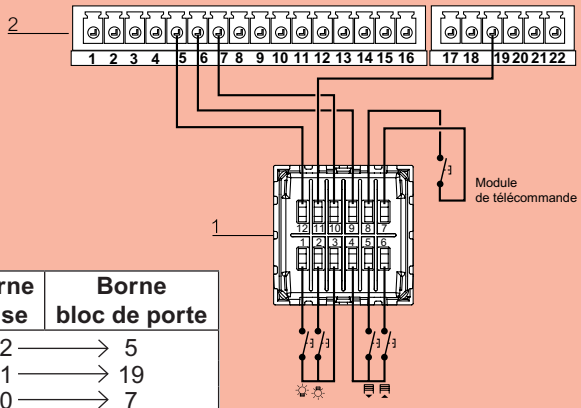

Borne prise	Borne bloc de porte
12	5
11	19
10	7
9	6

1 Bornier prise : 0 782 45/47
2 Bornier bloc de porte : 0 766 06/07

Installation murale en encastré avec boîte d'encastrement 1 poste

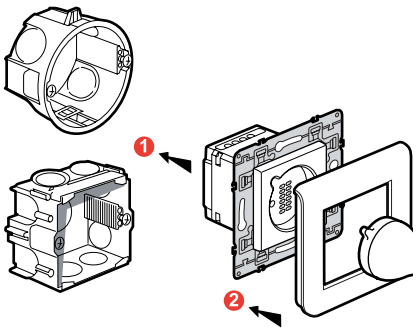

Installation murale en saillie avec cadre réf. 0 802 81

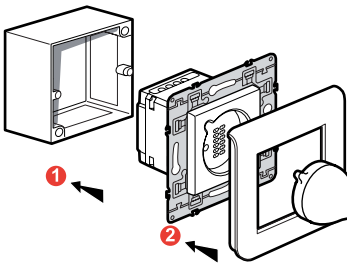

Installation dans applique avec support spécifique

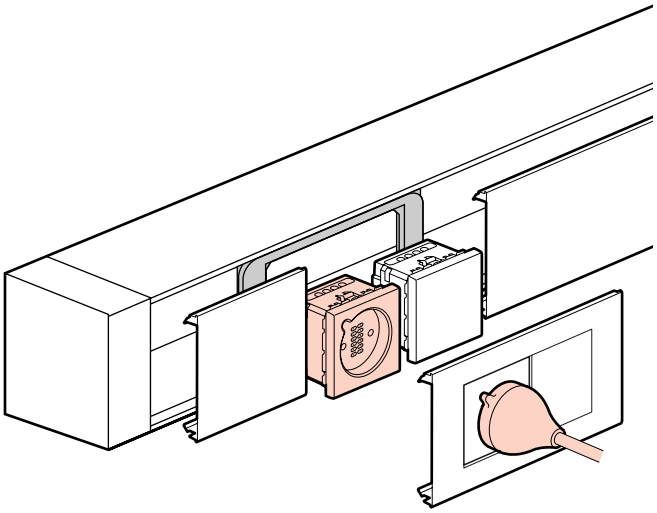

Présentation et installation des appareils (suite)



MODULES DE TÉLÉCOMMANDE RÉFS. 0 783 77/78/79

Ces boîtiers permettent la commande d'éclairage ou autres fonctions TBTS via les manipulateurs.
A monter dans les appliques ou en faux-plafond.

Caractéristiques techniques

- Alimentation : 100 - 240 V
- Température de fonctionnement : 0 à 35°C
- Dimensions : 230 x 71 x 44 mm
- Installation : dans l'applique tête de lit ou en faux-plafond

Module de télécommande pour appliques pour commande 4 sorties d'éclairage réf. 0 783 77

Compatible avec manipulateur réf. 0 782 42.

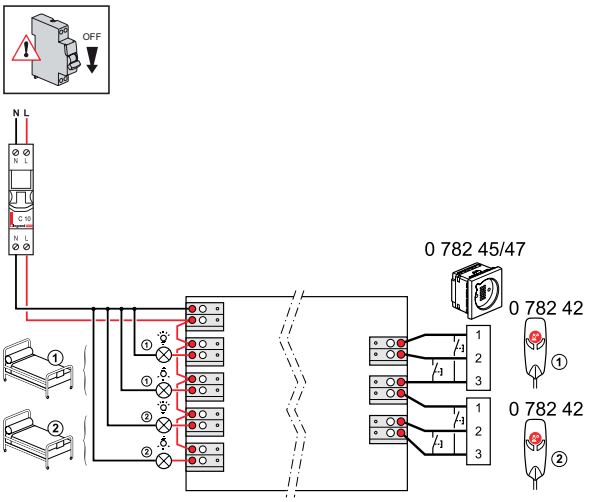

Module de télécommande pour appliques pour commande 2 sorties d'éclairage et volets roulants réf. 0 783 78

Compatible avec manipulateur réf. 0 782 44.

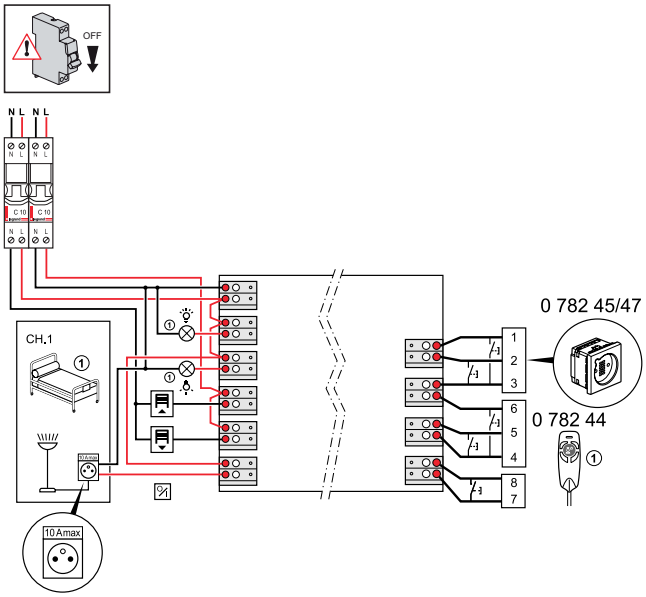

Module de télécommande d'appliques pour commande 2 sorties d'éclairage (ambiance avec variation et lecture ON/OFF), volets roulants et 1 sortie toute fonction 10 A réf. 0 783 79

Compatible avec manipulateur réf. 0 782 44.

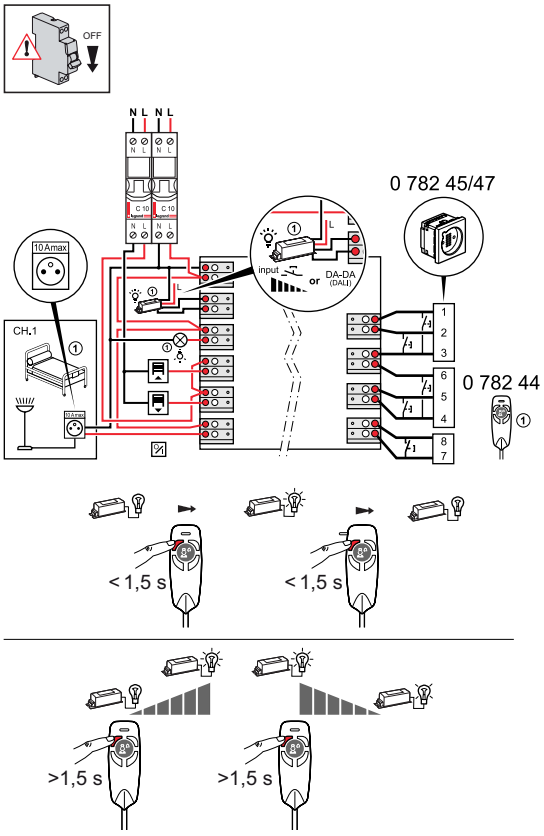

Présentation et installation des appareils (suite)



MANIPULATEURS

Permettent l'appel (en bouton poussoir NF) d'une infirmière par l'intermédiaire du bloc de porte. Connexion magnétique entre manipulateurs et prises : éjectabilité dans tous le sens avec couple d'arrachage étudié pour éviter la détérioration du matériel.

Manipulateur pour appel seul (poire d'appel) réf. 0 782 40

A associer avec prise réf. 0 782 41 ou 0 782 46.

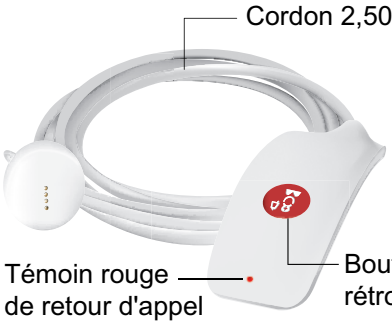

Manipulateur pour appels et commandes réf. 0 782 42

A associer avec prise réf. 0 782 45 ou 0 782 47.

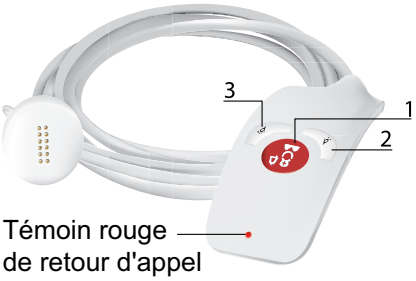

1 Bouton d'appel infirmière rétro-éclairé par LEDs
2 Commande éclairage de lecture (bouton-poussoir NO)
3 Commande éclairage d'ambiance (bouton-poussoir NO)

Caractéristiques techniques

- Alimentation : par les prises pour manipulateurs
- Température de fonctionnement : 5 à 40°C
- Antimicrobien
- Indice de protection : IP 67

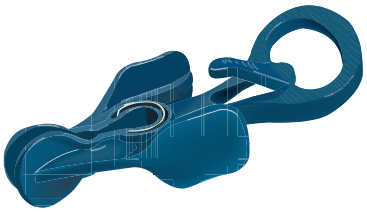

PINCE RÉF. 0 782 43

Permet de maintenir le manipulateur à portée de main : sur le drap, sur un vêtement, sur le bras du fauteuil.

Cotes d'encombrement

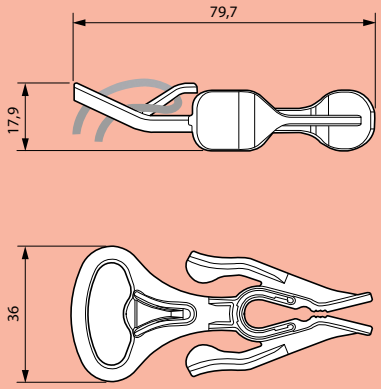

Manipulateur pour appels et commandes réf. 0 782 44

A associer avec prise réf. 0 782 45 ou 0 782 47.

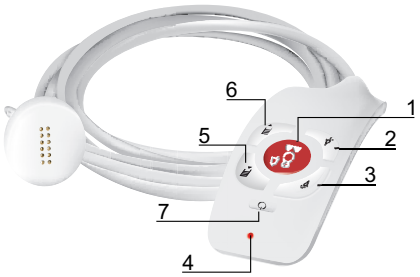

1 Bouton d'appel infirmière rétro-éclairé par LEDs
2 Commande éclairage de lecture (bouton-poussoir NO)
3 Commande éclairage d'ambiance (bouton-poussoir NO)
4 Témoin rouge de retour d'appel
5 et 6 Commande de volets roulants (bouton-poussoir NO)
7 Touche fonction libre (bouton-poussoir NO)

Caractéristiques techniques

- Alimentation : par les prises pour manipulateurs
- Température de fonctionnement : 5 à 40°C
- Antimicrobien
- Indice de protection : IP 67

Présentation et installation des appareils (suite)

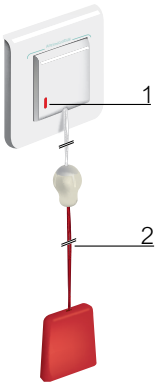

1 Témoin rouge de retour d'appel
2 Poussoir d'appel NF
Cordon rouge antimicrobien éjectable

TIRETTE D'APPEL ÉJECTABLE POUR SANITAIRES RÉF. 0 782 48

Permet l'appel d'une infirmière depuis les sanitaires.

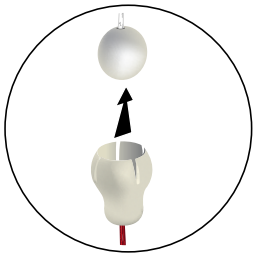

Peut-être positionné dans le volume 1 de la salle de bains et conseillé à 2,30 m de hauteur

Caractéristiques techniques

- Alimentation : par les blocs de porte réf. 0 766 06 ou 0 766 07
- Température de fonctionnement : 5 à 40°C
- Antimicrobien
- Indice de protection : IP 55
- Dimensions (H x L x P) : 82 x 82 x 43 mm
- Installation : dans boîte d'encastrement 1 poste

Raccordement

Exemple pour 1 sanitaire

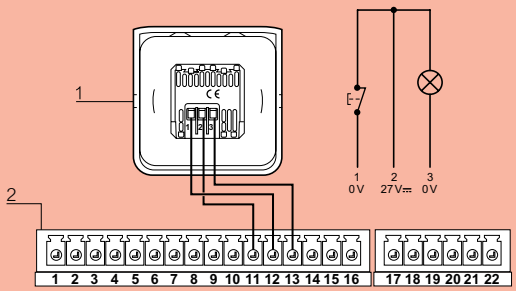

Borne tirette	Borne bloc de porte
1	12
2	11
3	13

1 Bornier tirette sanitaire : 0 782 48
2 Bornier bloc de porte : 0 766 06/07

Installation murale en encastré avec boîte d'encastrement 1 poste

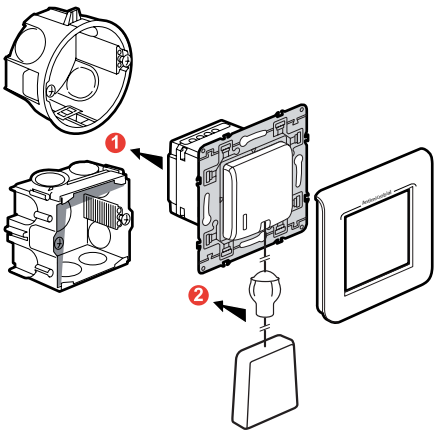

ATTENTION

La tirette réf. 0 782 48 ne sera pas IP 55 avec le cadre saillie.

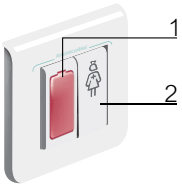

1 Témoin rouge de retour d'appel
2 Poussoir d'appel NF

Possibilité d'IP 44 avec la plaque réf. 0 788 80

BLOCS D'APPEL POUR SANITAIRES RÉF. 0 766 85

Caractéristiques techniques

- Alimentation : par les blocs de porte réf. 0 766 06 ou 0 766 07
- Température de fonctionnement : 5 à 40°C
- Antimicrobien
- Indice de protection : IP 20
- Dimensions (H x L x P) : 82 x 82 x 43 mm
- Installation :
  - dans boîte d'encastrement 1 poste (2 modules)
  - dans cadre saillie réf. 0 802 81 (IP 20)

Raccordement

Bouton poussoir NF

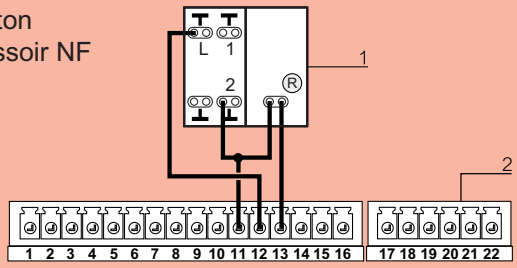

Borne bloc d'appel	Borne bloc de porte
L	12
2 R	11
R	13

1 Bornier bloc d'appel : 0 766 85
2 Bornier bloc de porte : 0 766 06/07

Installation murale en encastré avec boîte d'encastrement 1 poste

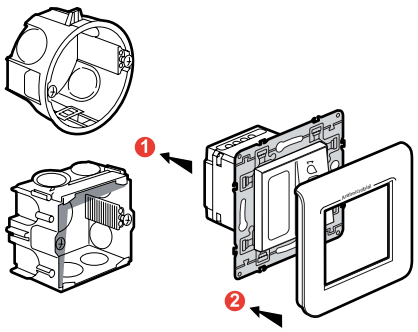

Installation murale en saillie avec cadre réf. 0 802 81

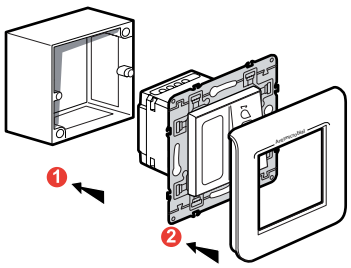

Présentation et installation des appareils (suite)

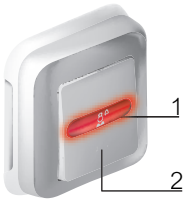

1 Témoin rouge de retour d'appel
2 Bouton poussoir d'appel NF

DISPOSITIFS D'APPEL POUR MILIEUX SPÉCIFIQUES

Permet l'appel d'une infirmière.

Bloc d'appel étanche réf. 0 782 49

Adapté aux milieux humides (ex : centres d'adaptation et de remise en forme avec piscine, hammam, sauna...).

Caractéristiques techniques

- Alimentation : par les blocs de porte réf. 0 766 06 ou 0 766 07
- Température de fonctionnement : 5 à 40°C
- Antimicrobien
- Indice de protection : IP 55 - IK 07
- Dimensions hors tout (H x L) : 86 x 86 mm
- Installation :
  - dans boîte d'encastrement 1 poste

Raccordement

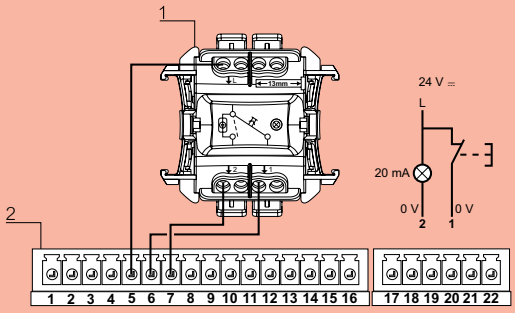

Borne BP étanche	Borne bloc de porte
L	5
1	6
2	7

1 Bornier bouton d'appel étanche : 0 782 49
2 Bornier bloc de porte : 0 766 06/07

Installation murale en encastré avec boîte d'encastrement 1 poste

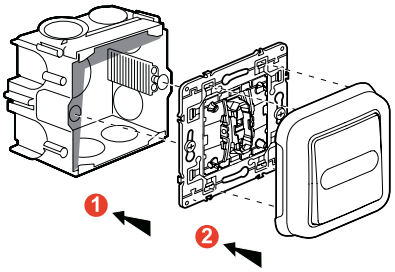

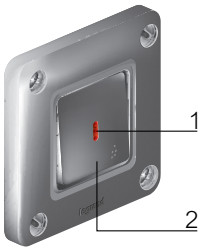

1 Témoin rouge de retour d'appel
2 Bouton poussoir d'appel NF

DISPOSITIFS D'APPEL POUR MILIEUX SPÉCIFIQUES (SUITE)

Bloc d'appel haute résistance réf. 0 782 51

Adapté aux établissements psychiatriques, pénitenciers...

Caractéristiques techniques

- Alimentation : par les blocs de porte 0 766 06 ou 0 766 07
- Température de fonctionnement : 5 à 40°C
- Indice de protection : IP 55 - IK 10
- Dimensions hors tout (H x L) : 110 x 110 mm
- Installation :
  - dans boîte d'encastrement 1 poste
  - en saillie avec cadre réf. 0 778 90

Raccordement

Exemple : 1 lit / cellule.

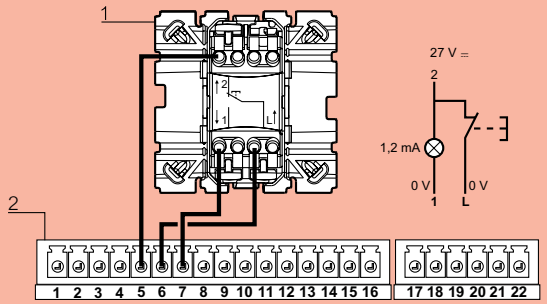

Borne bloc d'appel		Borne bloc de porte
2	→	5
1	→	7
L	→	6

1 Bornier bouton d'appel Soliroc : 0 782 51
2 Bornier bloc de porte : 0 766 06/07

Installation murale en encastré avec boîte d'encastrement 1 poste

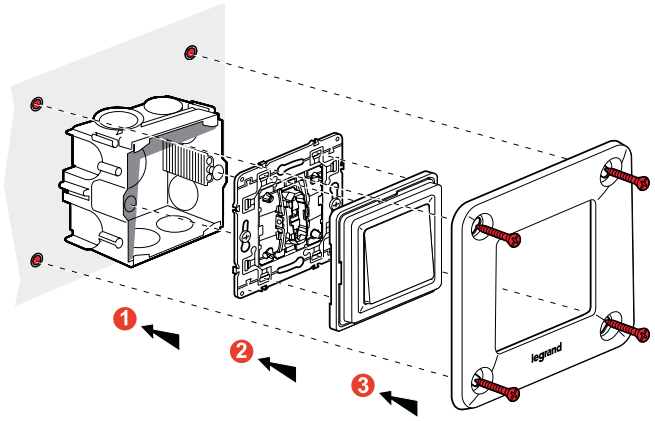

Présentation et installation des appareils (suite)



DISPOSITIFS D'APPEL BIOMÉDICAL PRISE RÉF. 0 771 50 + FICHE RÉF. 0 782 07

Signale la fin d'un cycle par une alerte sur le système d'appel infirmière.
Pour connexion d'appareils médicaux électro-portatifs de type pousse-seringue, respirateur...

Composé de :
- **Prise réf. 0 771 50**
- **Fiche shunt réf. 0 782 07 :**
  Pour mise en attente d'alarme biomédical.
  S'utilise avec la prise réf. 0 771 50.

Caractéristiques techniques

- Alimentation : par les blocs de porte réf. 0 766 06 ou 0 766 07
- Température de fonctionnement : 5 à 40°C
- Indice de protection : IP 20
- Dimensions hors tout (H x L) : 45 x 22,5 mm
- Installation :
  - dans boîte d'encastrement 1 poste avec support universel Batibox réf. 0 802 51
  - en saillie avec cadre réf. 0 802 81 et support universel Batibox réf. 0 802 51
  - possibilité d'installer en goulotte, en applique ou en gaine tête de lit

Raccordement

Borne prise	Borne bloc de porte
1	15
2	16

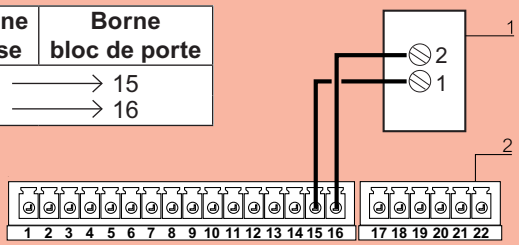

1 Bornier prise d'appel biomédical : 0 771 50
2 Bornier bloc de porte : 0 766 06/07

Installation murale en encastré avec boîte d'encastrement 1 poste avec support réf. 0 802 51

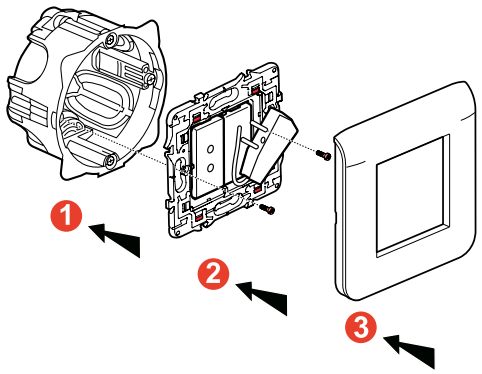

Installation murale en encastré avec boîte d'encastrement 1 poste avec support réf. 0 802 51

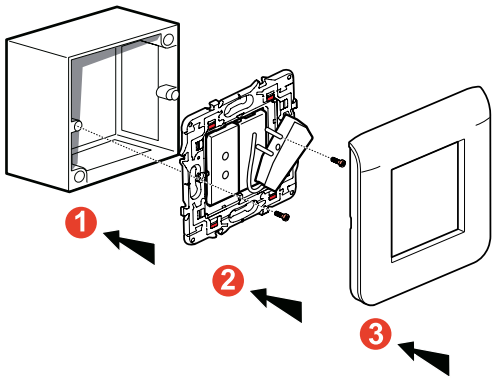

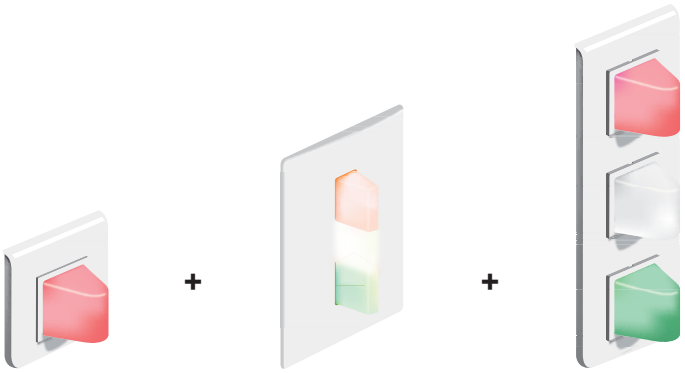

HUBLOTS DE SIGNALISATION POUR COULOIRS

Assurent le report dans le couloir d'information sur l'état de la chambre.
S'installent au dessus des portes.

Hublot de couloir appel seul réf. 0 766 71

Permet de signaler 1 appel.

Raccordement

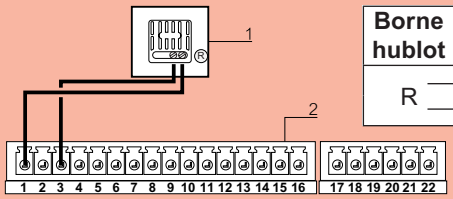

Borne hublot	Borne bloc de porte
R →	1
	3

1 Bornier hublot : 0 766 71
2 Bornier bloc de porte : 0 766 06/07

Hublot de couloir appel et présence réf. 0 766 70 et 0 766 76

Permettent de signaler l'appel, l'appel sanitaire et la présence.
Hublots triangulaires à LEDs.
Préconisés pour le respect de la norme VDE 0834-1, 0834-2 et DIN 41050.

Réf. 0 766 70

Raccordement

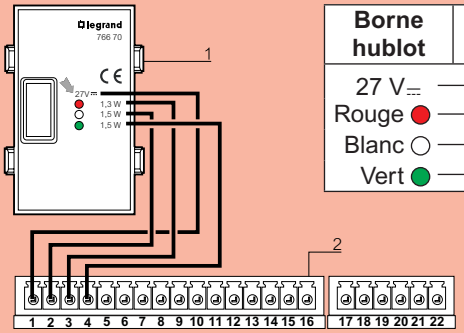

Borne hublot	Borne bloc de porte
27 V⎓ →	1
Rouge →	3
Blanc →	2
Vert →	4

1 Bornier hublot monobloc : 0 766 70
2 Bornier bloc de porte : 0 766 06/07

Réf. 0 766 76

Raccordement

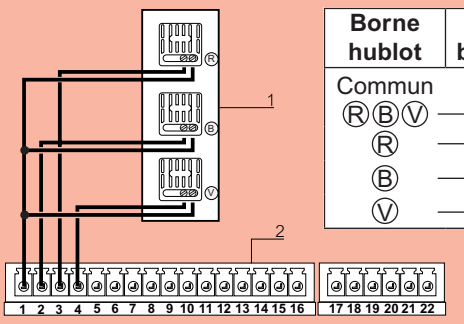

Borne hublot	Borne bloc de porte
Commun ⓇⒷⓋ →	1
Ⓡ →	3
Ⓑ →	2
Ⓥ →	4

1 Bornier hublot rouge, blanc, vert : 0 766 76
2 Bornier bloc de porte : 0 766 06/07

Présentation et installation des appareils (suite)

HUBLOTS DE SIGNALISATION POUR COULOIRS (SUITE)

Caractéristiques techniques

- Alimentation : 27 V⎓ (par l'alimentation voyant)
- Température de fonctionnement : 5 à 40°C
- Indice de protection : IP 20
- Dimensions (H x L) :
  - 0 766 71 : 82 x 82 mm
  - 0 766 70 : 114 x 77,5 mm
  - 0 766 76 : 153 x 82 mm
- Installation :
  - dans boîte d'encastrement
    - 1 poste pour réf 0 766 71
    - 1 poste pour réf 0 766 70
    - 3 postes pour réf 0 766 76
  - en saillie
    - avec cadre réf. 0 802 81 pour réf 0 766 71
    - avec cadre réf. 0 802 83 pour réf 0 766 76

Installation murale en encastré avec boîte d'encastrement

Principe pour réf. 0 766 71

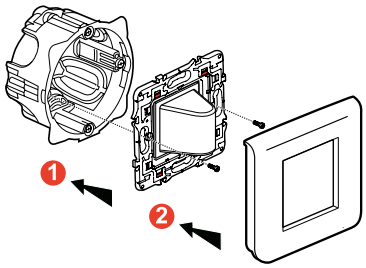

Principe pour réf. 0 766 70

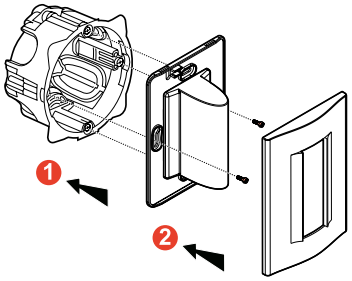

Principe pour réf. 0 766 76

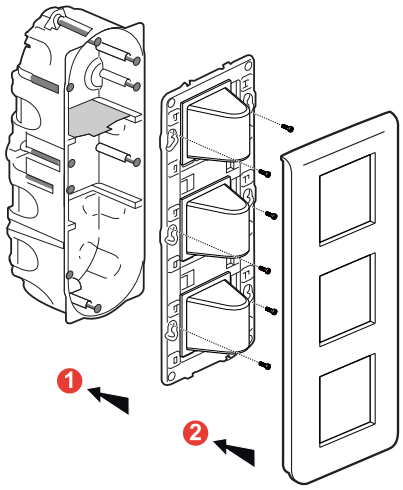

Installation murale en saillie avec cadre

Principe pour réf. 0 766 71

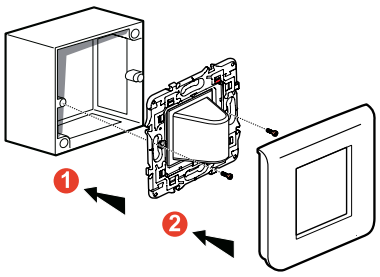

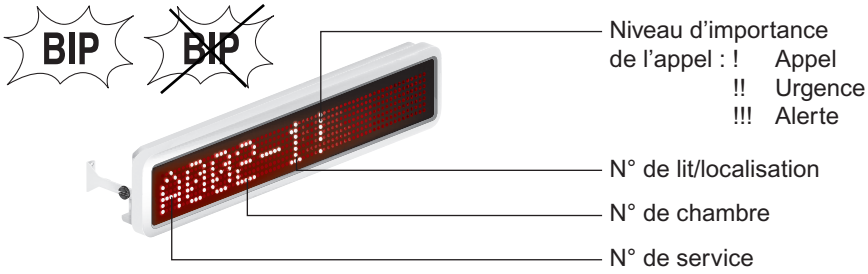

AFFICHEURS DE COULOIR RÉF. 0 766 04 ET 0 766 05

Indication des appels et présence par niveau de priorité.
S'installe dans le couloir.

Afficheur simple réf. 0 766 04

Caractéristiques techniques

- Alimentation : 27 V⎓
- Température de fonctionnement : 5 à 40°C
- Indice de protection : IP 42
- Dimensions (H x L x P) : 108 x 518 x 47 mm (0 766 04)
  108 x 515 x 94 mm (0 766 05)
- Installation :
  - en faux-plafond ou au mur
  - en drapeau avec accessoire réf. 0 766 03
- Niveau sonore : 55 dBA à 2 m

Raccordement

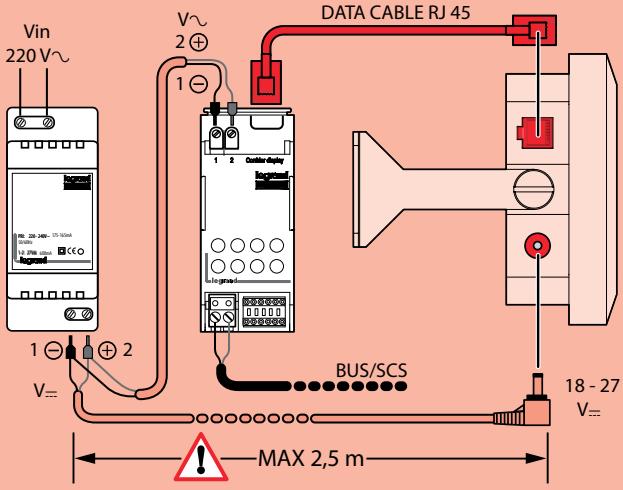

Installation murale

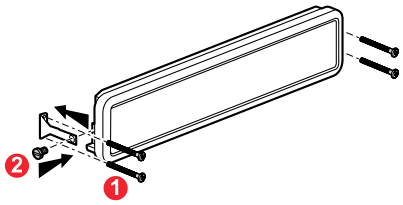

Installation en drapeau avec accessoire 0 766 03

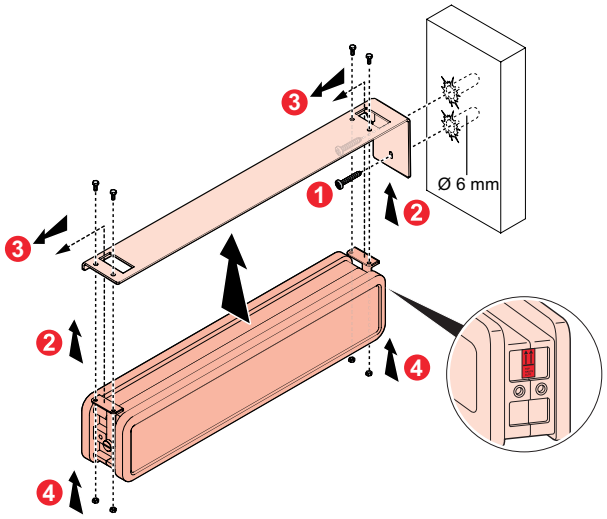

Afficheur double réf. 0 766 05

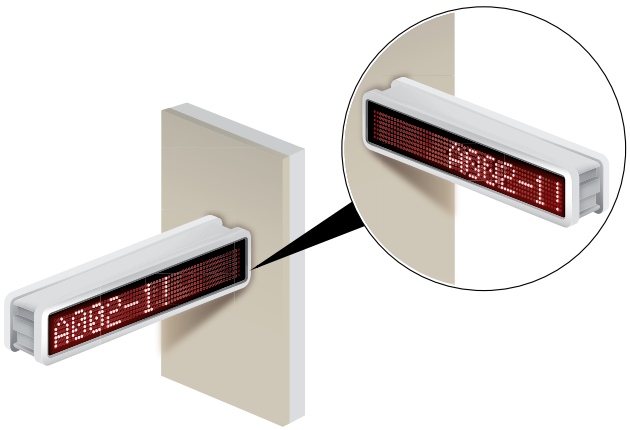

Présentation et installation des appareils (suite)

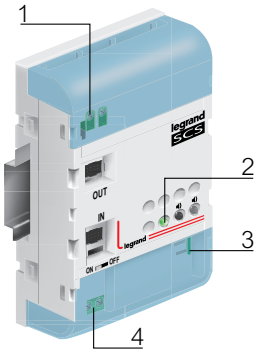

1 Bornes BUS OUT
2 LED d'état du produit
3 Cavaliers de configuration
4 Bornes BUS IN

EXTENSION BUS/SCS RÉF. 0 766 10

L'extension BUS/SCS permet la communication d'information entre 2 systèmes d'appel infirmière BUS/SCS.
Elle est utilisée dans le cadre de regroupement de services ou pour services supérieurs à 80 chambres.
Elle est dotée de deux bornes de liaison au BUS, repérées IN et OUT. La face avant comporte une touche C pour la configuration virtuelle et une LED de signalisation :
• Alimentation et configuration correctes (allumée fixe)
• Absence BUS (éteinte)
• Configuration absente ou incorrecte (clignotante)

Caractéristiques techniques

- Alimentation : 27 V⎓
- Consommation sur l'alimentation BUS en fonctionnement : 40 mA
- Température de fonctionnement : 5 à 40 °C
- Encombrement : 4 modules DIN

En version passerelle : Permet dans un bâtiment d'étendre le nombre de service (étage) en se connectant sur le BUS vertical (cf. exemple d'installation p. 3). Maxi : 14 produits raccordés sur le BUS vertical.

En version répéteur : Permet dans un service (réf. 0 766 11) d'étendre la longueur du BUS/SCS ou d'augmenter le nombre de chambres. Maxi : 2 produits par BUS (d'étage).

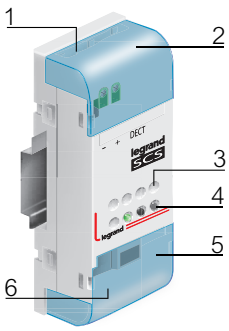

1 Bornes d'alimentation voyant 27 V⎓
2 Connecteur mini USB
3 Bouton pour configuration virtuelle
4 LED de signalisation
5 Emplacement des configurateurs
6 Borne entrée de BUS/SCS

INTERFACE DE TRAÇABILITÉ RÉF. 0 766 17

Cette interface permet de mémoriser tous les événements (jusqu'à 100 000 événements : appel depuis la chambre, appel sanitaires, présence infirmière et tranquilisation, alarme biomédicale, défaut système, etc.) survenus dans une zone. Les informations sont sauvegardées directement dans l'appareil et peuvent être téléchargées via le port USB.
Les données peuvent alors être téléchargées sur un PC en utilisant un logiciel approprié réf. 0 766 18.
Il est nécessaire d'installer 1 interface par service.

Caractéristiques techniques

- Alimentation : 27 V⎓
- Consommation sur alimentation voyant : 30 mA
- Consommation sur alimentation BUS : 4,5 mA
- Température de fonctionnement : 5 à 40°C
- Encombrement : 2 modules DIN

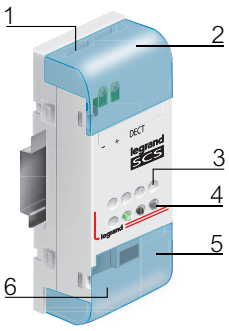

1 Bornes d'alimentation voyant 27 V⎓
2 Connecteur RJ11 ESPA 4.4.4.
3 Bouton de configuration virtuelle
4 LED de signalisation
5 Emplacement des configurateurs
6 Borne d'entrée de BUS/SCS

INTERFACE DECT RÉF. 0 766 19

Cette interface permet le transfert des événements du système BUS au système DECT en utilisant le protocole ESPA 4.4.4.
Il est nécessaire d'installer 1 interface par service.

Caractéristiques techniques

- Alimentation : 27 V⎓
- Consommation sur alimentation voyant : 30 mA
- Consommation sur alimentation BUS : 4,5 mA
- Température de fonctionnement : 5 à 40°C
- Encombrement : 2 modules DIN

Raccordement

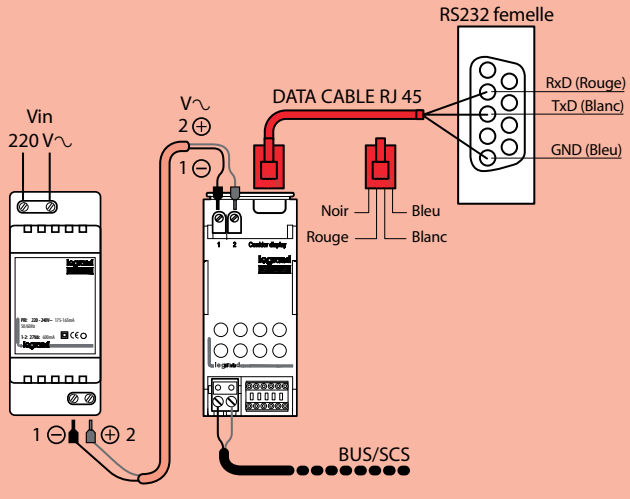

Présentation et installation des appareils (suite)



ALIMENTATION BUS/SCS RÉF. 0 035 60

L'alimentation doit être utilisée pour alimenter le BUS de communication du système (BUS/SCS).
Elle permet également le fonctionnement en mode dégradé, si l'alimentation voyant n'est plus assurée. Ainsi, la communication sur le BUS reste opérationnelle mais pas les voyants en local.
Appareil de sécurité à double isolement TBTS.

Caractéristiques techniques

- Tension d'alimentation : 230 V~ ± 10% – 50/60 Hz
- Tension de sortie BUS : 27 V⎓
- Intensité maxi BUS : 1,2 A
- Puissance dissipée maxi : 11 W
- Température de fonctionnement : 5 à 40°C
- Indice de protection : IP 30
- Encombrement : 8 modules DIN

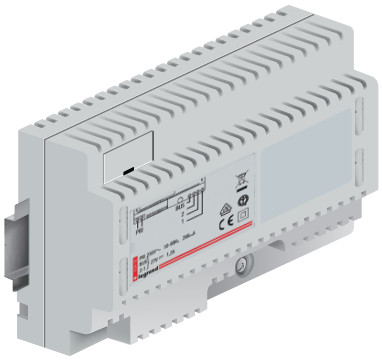

ALIMENTATION BUS/SCS POUR PHONIE RÉF. 0 634 35

L'alimentation doit être utilisée pour alimenter le BUS de communication du système (BUS/SCS), dans le cas d'une installation de bloc phonie.
Elle permet également le fonctionnement en mode dégradé, si l'alimentation voyant n'est plus assurée. Ainsi, la communication sur le BUS reste opérationnelle mais pas les voyants en local.
Appareil de sécurité à double isolement TBTS.

Caractéristiques techniques

- Tension d'alimentation : 230 V~
- Tension de sortie BUS : 27 V⎓
- Intensité maxi BUS : 1,2 A
- Puissance dissipée maxi : 11 W
- Température de fonctionnement : 5 à 40°C
- Indice de protection : IP 30
- Encombrement : 8 modules DIN

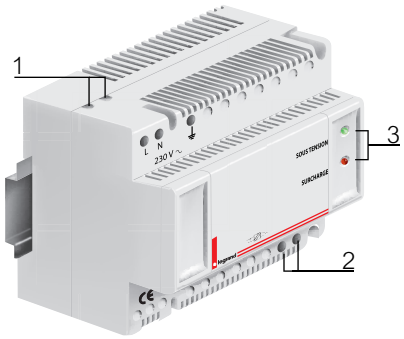

1 Entrée alimentation
2 Sortie
3 LED de signalisation
- LED verte = fonctionnement normal
- LED rouge = surcharge

ALIMENTATION VOYANTS RÉF. 0 782 90

Cette alimentation doit être utilisée pour alimenter les voyants de signalisation, bloc de porte, pupitre, hublots...
Appareil de sécurité à double isolement TBTS.

Caractéristiques techniques

- Tension d'alimentation : 230 V~ ± 10% – 50/60 Hz
- Tension de sortie : 29 V⎓
- Intensité maxi : 2 A
- Température de fonctionnement : 5 à 40°C
- Indice de protection : IP 30
- Encombrement : 6 modules DIN

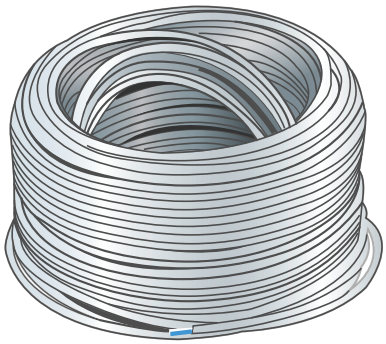

CÂBLE RÉF. 0 492 33

Câble BUS/SCS sans halogène utilisé pour connecter les produits communicants du système appel infirmière.

Caractéristiques techniques

- Couleur de la gaine : blanc
- Diamètre extérieur : max : 5 mm
- Nombre de fils : 2 fils souples torsadés (blanc, bleu)
- Section des fils : 0,5 mm^2
- Résistance électrique : inférieur à 72 Ω/km
- Température de fonctionnement : -15° C, + 70° C
- Longueur : 200 m

Présentation et installation des appareils (suite)

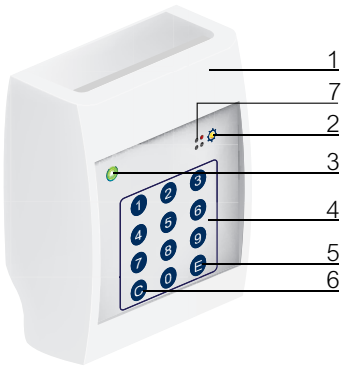

1 Aimant d'activation du bracelet
2 LED de détection
3 LED d'état
4 Clavier à code
5 Touche de validation
6 Touche de correction
7 Buzzer

DISPOSITIF D'ERRANCE SECURISÉE

Permet de signaler le franchissement d'une porte par le résident équipé d'un bracelet réf. 0 766 20.
Fonctionne avec le bloc de porte réf. 0 766 06 configuré pour l'errance sécurisée et permettant l'acquittement.

Contrôleur de porte réf. 0 766 22

Le contrôleur de porte récupère les informations de l'antenne réf. 0 766 21 et du contact de porte réf. 0 431 00 et en fonction de son mode d'utilisation, soit déclenche l'appel infirmière, soit bloque la porte.
Si la porte est bloquée, il est possible de la déverrouiller avec des codes spécifiques.
Clavier codé permettant de capter le signal du bracelet lors du franchissement d'une porte définie.
Nécessite une alimentation modulaire 12 V⎓.

Caractéristiques techniques

- Alimentation : 12 V⎓
- Dimensions (H x L x P) : 120 x 150 x 50 mm
- Fixation par vis sur le mur

Fixation

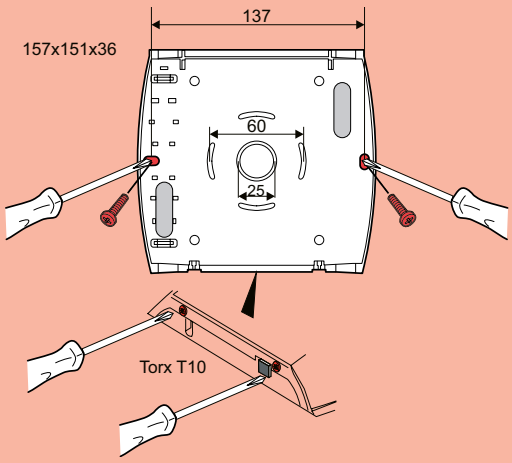

Raccordement

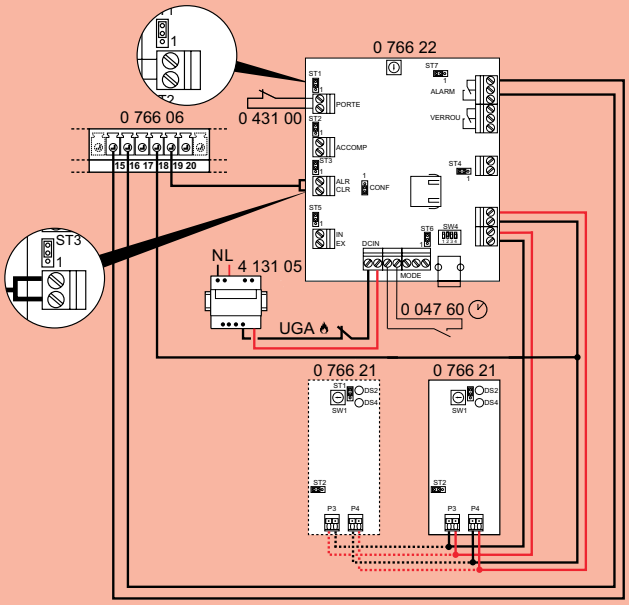

Montage

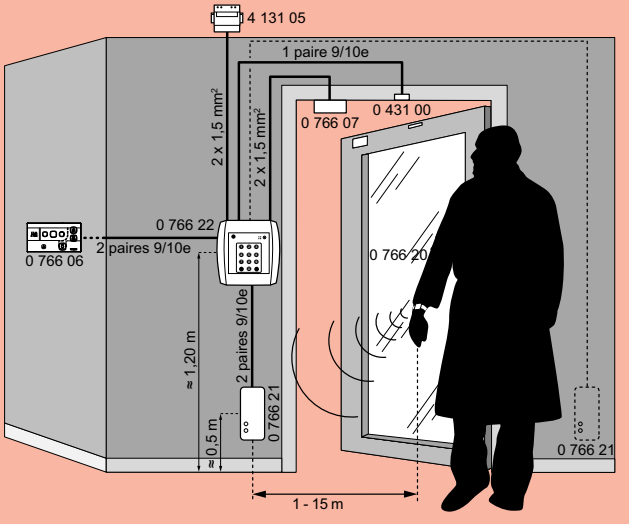

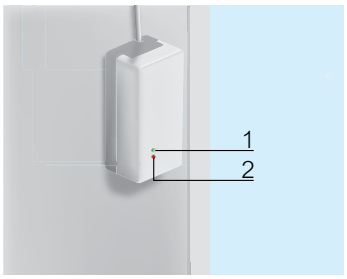

1 LED d'état
2 LED de détection



Antenne réf. 0 766 21

Reçoit le signal du bracelet et le transmet au contrôleur réf. 0 766 22. Il est possible de règler la portée de l'antenne (environ 1 à 15 m).

Caractéristiques techniques

- Alimentation : par le contrôleur de porte réf. 0 766 22
- Dimensions (H x L x P) : 50 x 100 x 40 mm
- Fixation par vis sur le mur

Fixation

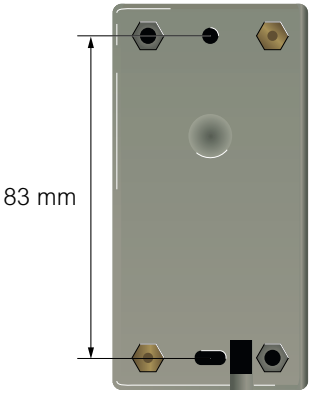

Bracelet réf. 0 766 20

Equipé d'un transmetteur radio 869 MHz.
Fixation permanente.
Mise en service en passant un aimant sur le produit.
Il est recommandé de changer les piles tous les ans.

Caractéristiques techniques

- IP 55 - IK 08
- Anti-allergique
- Coloris : blanc

Modes de fonctionnement

APPEL + PRÉSENCE

C'est le programme de base de toute l'installation de signalisation hospitalière.
Il offre, d'origine, toutes les fonctions essentielles et peut être élargi avec les fonctions Errance Sécurisée et Phonie.

Scénario 1 :
1- Appel du patient depuis la chambre



Le patient appelle en appuyant sur le manipulateur.



Le bloc de porte signale l'appel
et émet une alarme sonore.

2- Présence de l'infirmière dans la chambre



L'infirmière signale
sa présence sur
le bloc de porte.



Le bloc de porte arrête l'alarme sonore.

3- Acquittement de l'appel par l'infirmière



L'infirmière signale que l'appel a été traité.



Le bloc de porte s'éteint.



Le voyant rouge du hublot de couloir s'allume de manière fixe.



L'afficheur de couloir indique la chambre en appel.



Le pupitre de la salle infirmière signale la chambre en appel et émet une alarme sonore.



Le voyant vert du hublot de couloir s'allume de manière fixe également.



L'afficheur de couloir signale la chambre en présence infirmière.



Le pupitre de la salle infirmière signale la présence de l'infirmière dans la chambre.



Tous les voyants du hublot de couloir s'éteignent.

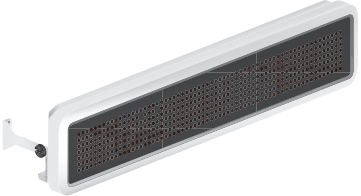

L'afficheur de couloir ne signale plus cet appel.



Le pupitre de la salle infirmière ne signale plus cet appel.

Modes de fonctionnement (suite)

APPEL SANITAIRES + PRÉSENCE

Scénario 2 :
1- Appel du patient depuis les sanitaires





Le bloc de porte signale l'appel
et émet une alarme sonore.

2- Présence de l'infirmière dans la chambre



L'infirmière signale
sa présence sur
le bloc de porte.



Le bloc de porte arrête l'alarme sonore.

3- Acquittement de l'appel par l'infirmière



L'infirmière signale que l'appel a été traité.



Le bloc de porte s'eteint.



Les voyants rouge et blanc du hublot de couloir s'allument de manière fixe.



L'afficheur de couloir signale la chambre en appel (appel sanitaire signalé).



Le pupitre de la salle infirmière signale la chambre en appel.



Le voyant vert du hublot de couloir s'allume de manière fixe également.



L'afficheur de couloir signale la chambre en présence infirmière.



Le pupitre de la salle infirmière signale la présence de l'infirmière dans la chambre.



Tous les voyants du hublot de couloir s'éteignent.

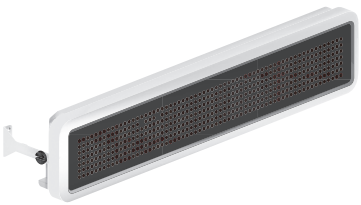

L'afficheur de couloir ne signale plus cet appel.



Le pupitre de la salle infirmière ne signale plus cet appel.

Modes de fonctionnement (suite)

APPEL + PRÉSENCE + AIDE INFIRMIÈRE

Il est utile pour l'infirmière en cas de demande d'aide suite à une appel du patient.

Scénario 3 :
1- Appel du patient depuis la chambre (voir p. 36)
2- Présence de l'infirmière dans la chambre (voir p. 36)
3- Demande d'aide de la part de l'infirmière



L'infirmière demande l'aide d'une autre infirmière en appuyant sur le bouton d'appel du bloc de porte.

OU



L'infirmière demande l'aide d'une autre infirmière en appuyant sur le bouton d'appel du manipulateur.



Le bouton d'appel se met à clignoter en rouge et émet une alarme sonore rapide.

4 - Présence de l'aide infirmière dans la chambre



La deuxième infirmière signale sa présence sur le bloc de porte.



Le bloc de porte arrête l'alarme sonore.

5 - Acquittement de l'appel (voir p. 36)

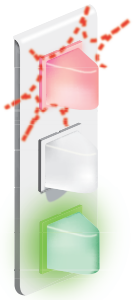

Le voyant rouge clignote et le voyant vert reste allumé de manière fixe.

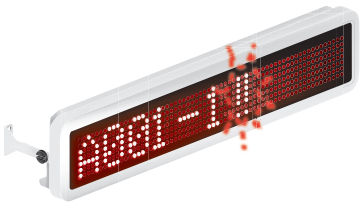

L'afficheur de couloir signale la chambre en appel.

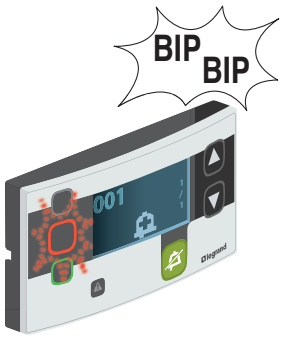

Le pupitre de la salle infirmière signale la chambre en appel et émet une alarme sonore plus rapide.

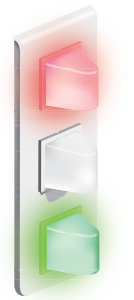

Le voyants rouge et vert du hublot de couloir s'allument de manière fixe.



L'afficheur de couloir ne signale plus cet appel.



Le pupitre de la salle infirmière ne signale plus cet appel.

Modes de fonctionnement (suite)

RENVOI D'APPEL INTERCHAMBRE SUR PRÉSENCE

Il est utile pour l'infirmière en cas de demande d'aide suite à un appel du patient.

Scénario 3 :
1- Le patient de la chambre 001 appelle une infirmière
2- L'infirmière se rend dans cette chambre
3- Appel d'un autre patient depuis la chambre 002
4- Renvoi d'appel interchambre : indication de l'appel de la chambre 002 pour l'infirmière dans la chambre 001

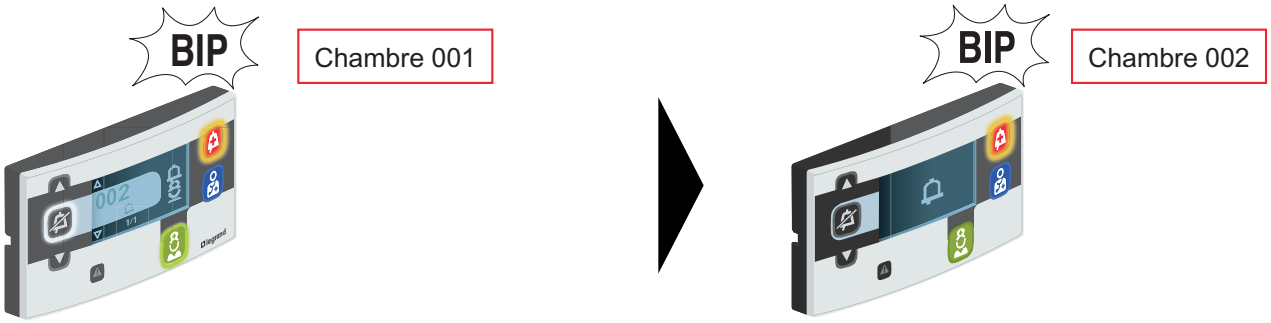

Le bloc de porte signale l'appel de la chambre (avec indication du n° de chambre sur l'afficheur) et émet une alarme sonore.

Le bloc de porte signale l'appel et émet une alarme sonore.

5- Prise en compte du nouvel appel

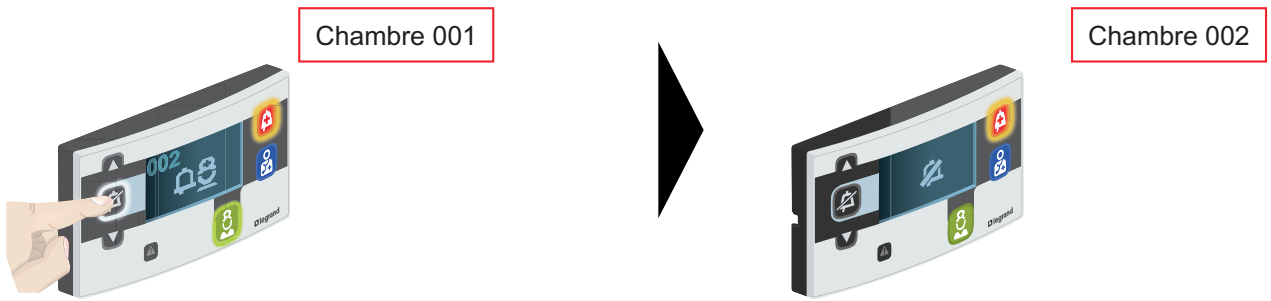

L'infirmière signale la prise en compte du nouvel appel et l'alarme sonore est coupée.

Le bloc de porte signale l'appel. L'alarme sonore est coupée.

6- Présence de l'infirmière dans la chambre 002 (voir p. 36)

7- Acquittement de l'appel (voir p. 36)
ou
- Demande d'aide de la part de l'infirmière (voir p. 40)



Chambre 002

Le voyant rouge du hublot de couloir s'allume de manière fixe.



L'afficheur de couloir signale le dernier appel.



Le pupitre de la salle infirmière signale les chambres en appel.



Chambre 002

Le voyant rouge du hublot reste allumé.



L'afficheur de couloir signale la chambre en appel.



Le pupitre de la salle infirmière signale la chambre en appel.

Modes de fonctionnement (suite)

APPEL D'UN PATIENT AVEC INSTALLATION PHONIE

1- Appel du patient depuis sa chambre



Le patient appelle en appuyant sur le manipulateur (voir fonctionnement appel infirmière p.34).



Le pupitre de la salle infirmière signale la chambre en appel et émet une alarme sonore.

2- Fin de l'appel



Une fois l'appel traité, l'infirmière met fin à la conversation.



Le pupitre de la salle infirmière signale toujours l'appel mais arrête l'alarme sonore.

OU

2 bis- Acquittement de l'appel par l'infirmière

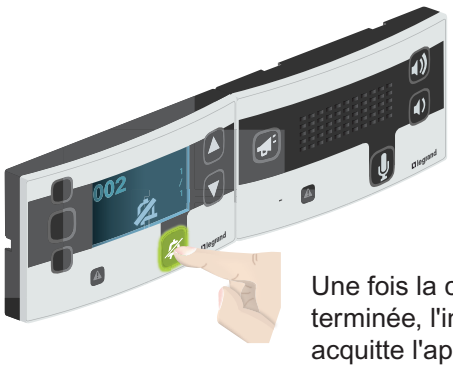

Une fois la conversation terminée, l'infirmière acquitte l'appel.



Le bloc de porte s'éteint.



L'infirmière entre en contact avec le patient.

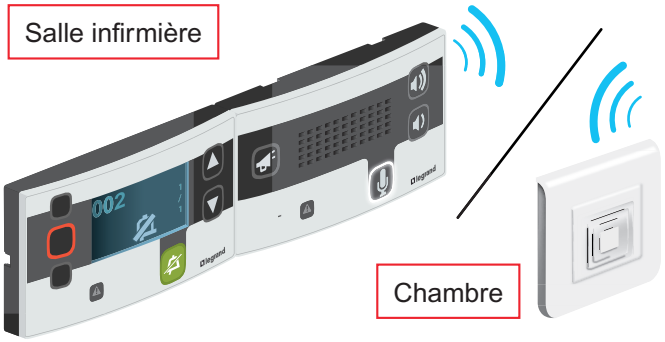

L'infirmière et le patient peuvent dialoguer.



Le bloc de porte reste en appel mais arrête l'alarme sonore.



Le pupitre de la salle infirmière ne signale plus cet appel.

Modes de fonctionnement (suite)

APPEL INTER-CHAMBRES (1)

1- Infirmière en présence chambre 1 et appel d'un patient depuis la chambre 2

Chambre 001



L'infirmière est en présence dans une chambre.

Chambre 002



Le patient d'une autre chambre lance un appel.

Chambre 001



Le bloc de porte signale l'appel et émet une alarme sonore.

2- Acquittement de l'appel par l'infirmière



Une fois le dialogue terminé, l'infirmière acquitte l'appel.



Le bloc phonie s'éteint, la communication est terminée. La présence de l'infirmière reste indiquée sur le bloc de porte.



L'infirmière prend l'appel.

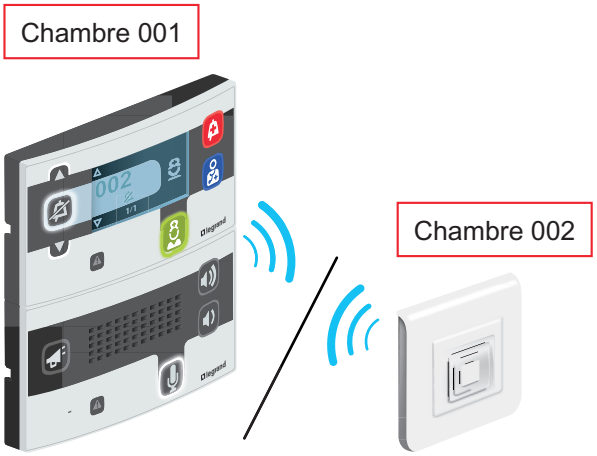

L'infirmière entre en communication avec le patient.

Modes de fonctionnement (suite)

APPEL INTER-CHAMBRES (2)

1- Infirmières en présence simultanément

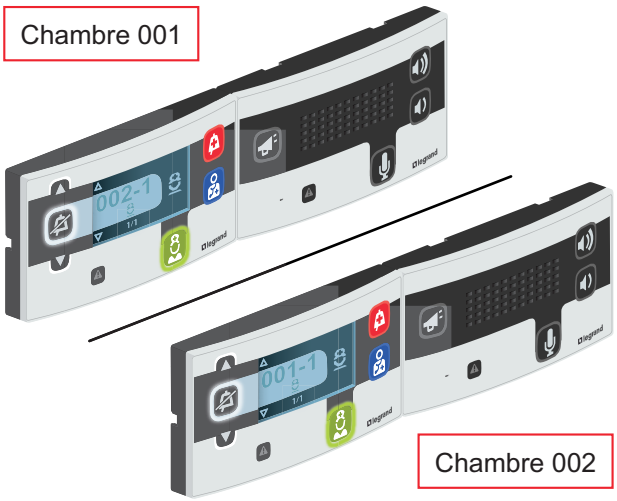

Deux infirmières sont en présence dans deux chambres différentes.

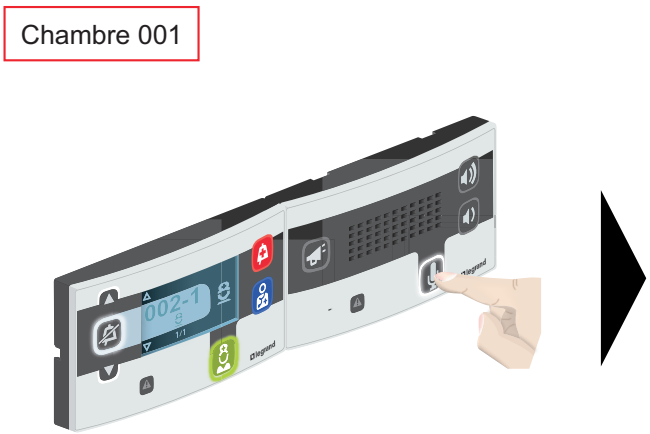

L'infirmière de la chambre 1 entre en contact avec l'infirmière de la chambre 2.

2- Acquittement de l'appel par l'infirmière



Une fois la conversation terminée, l'infirmière de la chambre 1 met fin à la communication en rappuyant sur le micro.



Les blocs phonie s'éteignent, la communication est terminée. La présence des infirmières reste indiquée sur les blocs de porte.

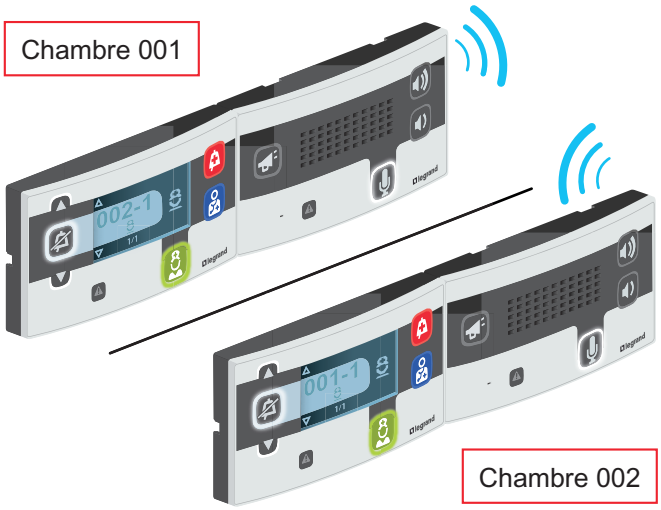

Les deux infirmières peuvent dialoguer.

Modes de fonctionnement (suite)

APPEL GÉNÉRAL

1- Appel général depuis la salle infirmière

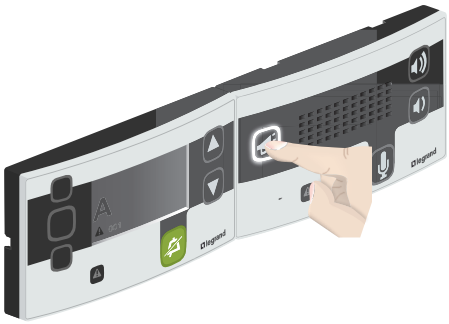

L'infirmière lance un appel général depuis le pupitre de la salle infirmière en maintenant le bouton mégaphone enfoncé.



Le bloc de porte de toutes les chambres signale l'appel.

2- Fin de l'appel général

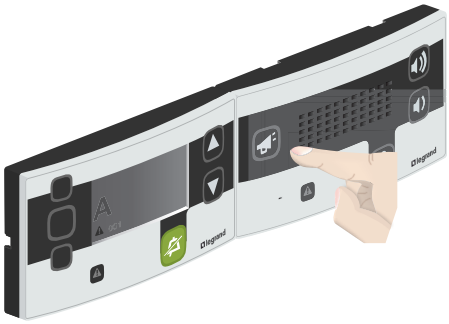

Une fois l'appel terminé, l'infirmière met fin à la communication en relâchant le bouton mégaphone.



Le bloc de porte de toutes les chambres s'éteint, la communication est terminée.



La diffusion se fait depuis le pupitre infirmière vers le bloc de porte de toutes les chambres du service.

Câblage : Installation Appel + Présence

Ne pas clipper complètement les blocs de porte

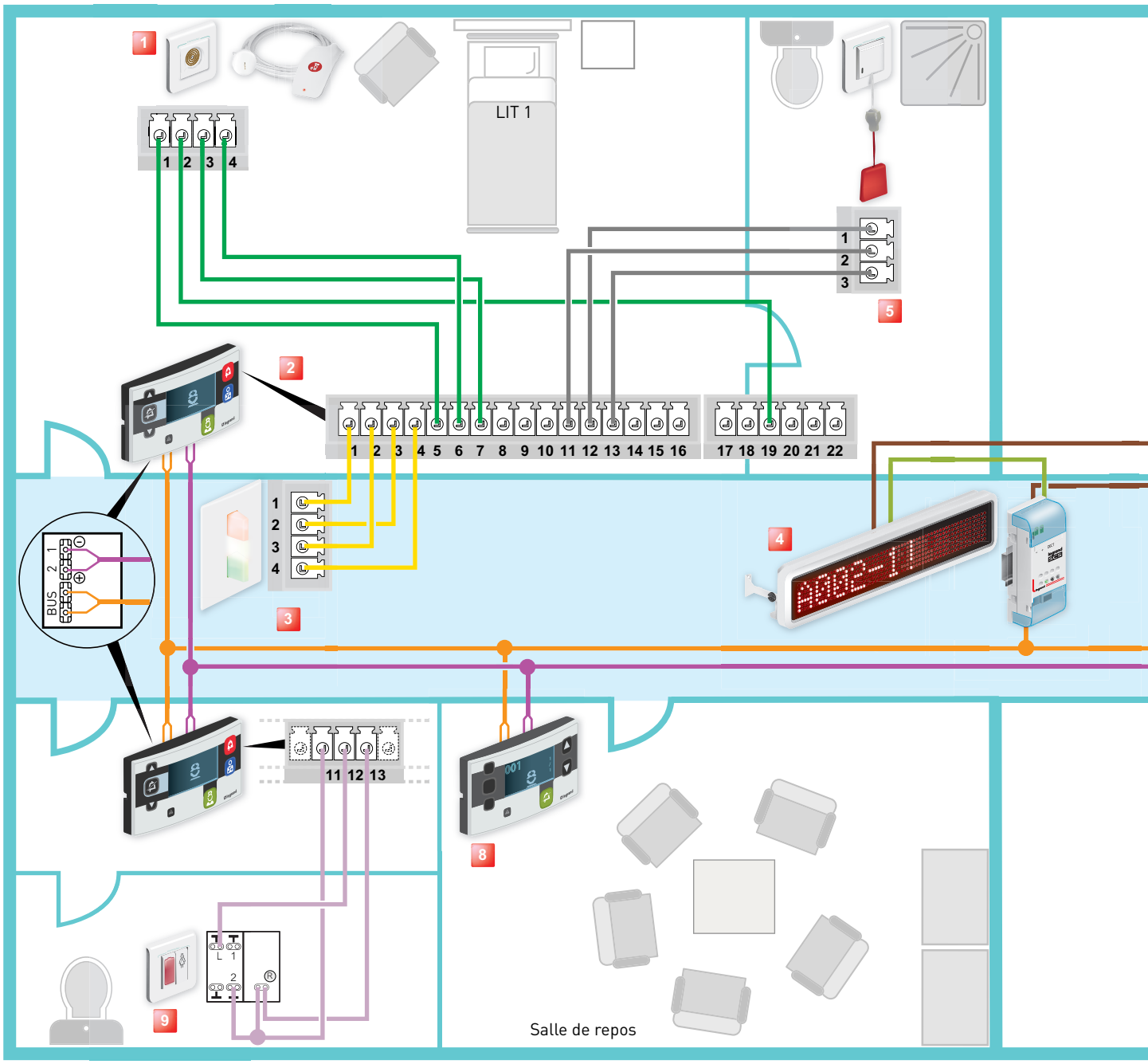

1 Prise + manipulateur pour appel réfs. 0 782 41/46 + 0 782 40

2 Bloc de porte à affichage réf. 0 766 07

Borne	Désignation	Borne	Désignation
1	Commun lampe	10	Voyant d'appel manipulateur lit n°2
2	Lampe blanche	11	Commun tirette sanitaire
3	Lampe rouge	12	Contact tirette sanitaire
4	Lampe verte	13	Voyant tirette sanitaire
5	Commun manipulateur lit n°1	14	Bouton d'acquittement appel sanitaire (option)
6	Bouton appel manipulateur lit n°1	15	Commun contact bio médical
7	Voyant d'appel manipulateur lit n°1	16	Contact bio médical
8	Commun manipulateur lit n°2	19	Voyant permanent manipulateur lit n°1 et 2
9	Bouton appel manipulateur lit n°2		

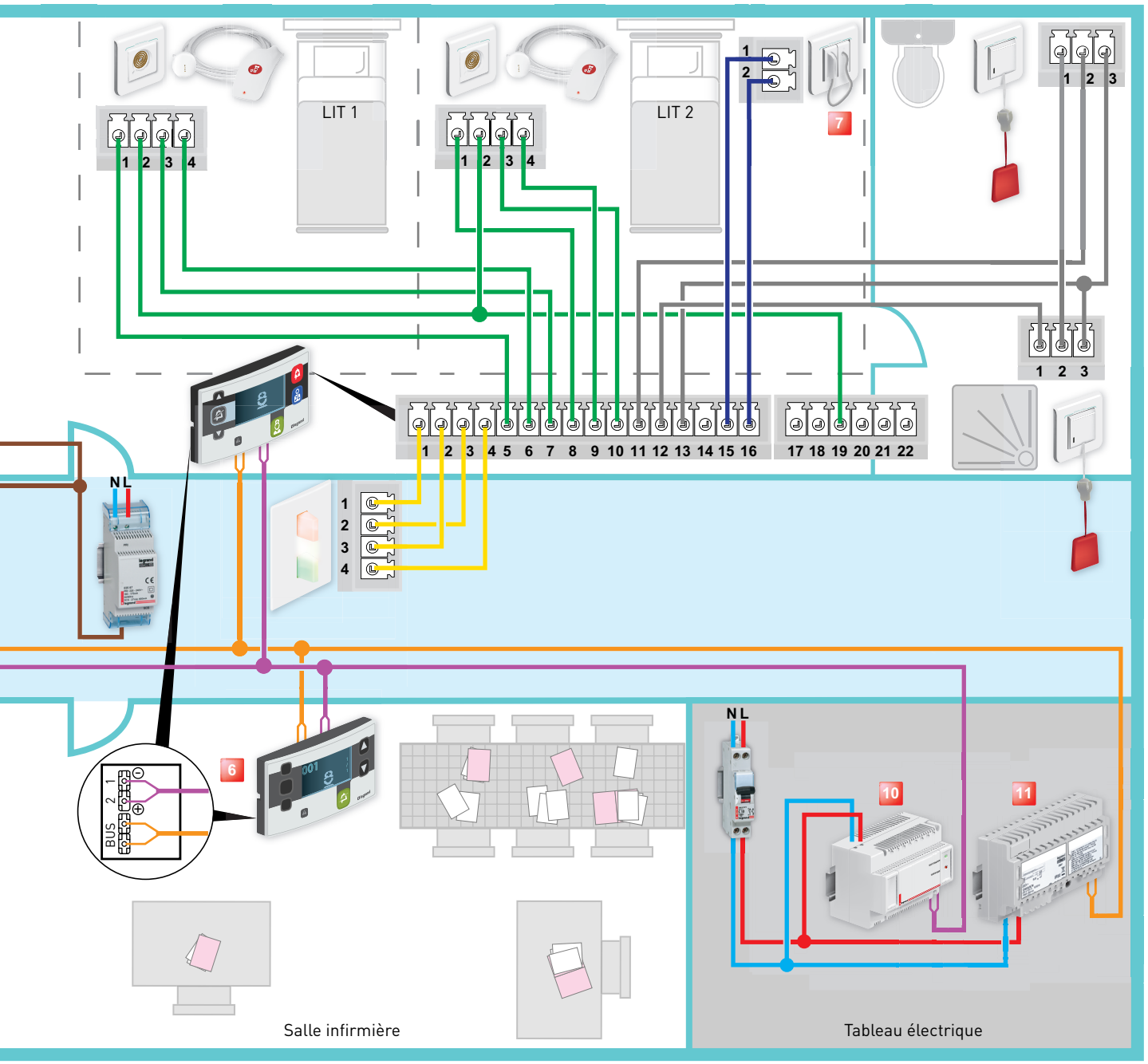

3 Hublot monobloc de couloir réf. 0 766 70

4 Afficheur de couloir réf. 0 766 04 avec interface et alimentation

5 Tirette appel sanitaires réf. 0 782 48

6 Pupitre principal infirmière réf. 0 766 11

7 Alarme biomédicale réf. 0 771 50 + 0 782 07

8 Pupitre secondaire infirmière réf. 0 766 09

9 Bloc d'appel réf. 0 766 85

10 Alimentation Voyant réf. 0 782 90

11 Alimentation BUS/SCS réf. 0 035 60

1 paire 0,9 mm² voyant SYT polarisé

1 paire référence 0 492 33 non polarisé

2 ou 3 paires 0,6 ou 0,9 mm² SYT

Fourni avec le produit

Câblage : Installation Appel + Présence avec phonie

Ne pas clipper complètement les blocs de porte

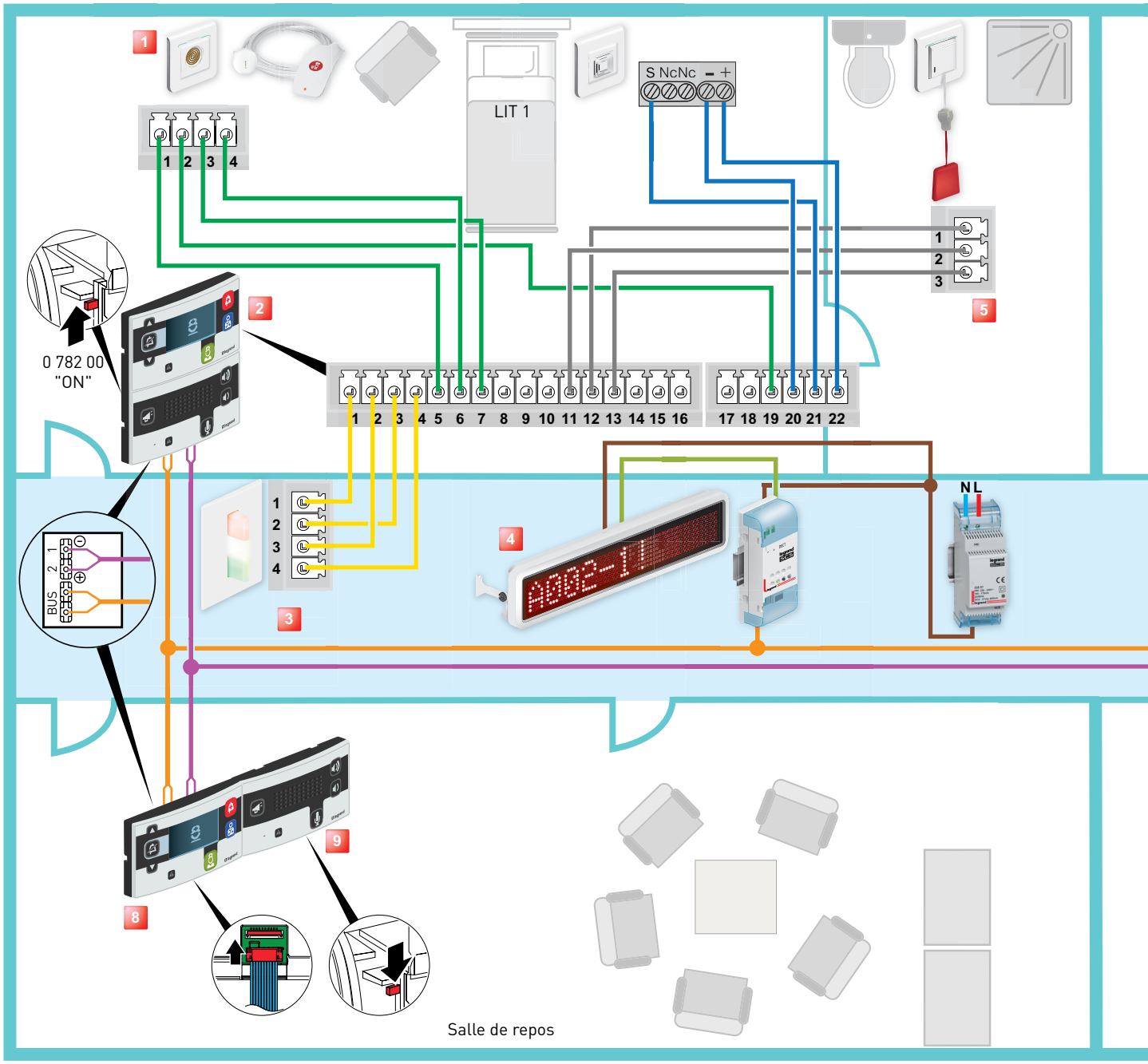

1 Prise + manipulateur pour appel réfs. 0 782 41/46 + 0 782 40

2 Bloc de porte à affichage réf. 0 766 07

Borne	Désignation	Borne	Désignation
1	Commun lampe	10	Voyant d'appel manipulateur lit n°2
2	Lampe blanche	11	Commun tirette sanitaire
3	Lampe rouge	12	Contact tirette sanitaire
4	Lampe verte	13	Voyant tirette sanitaire
5	Commun manipulateur lit n°1	14	Bouton d'acquittement appel sanitaire (option)
6	Bouton appel manipulateur lit n°1	15	Commun contact bio médical
7	Voyant d'appel manipulateur lit n°1	16	Contact bio médical
8	Commun manipulateur lit n°2	19	Voyant permanent manipulateur lit n°1 et 2
9	Bouton appel manipulateur lit n°2	20	Masse micro
		21	Entrée micro
		22	+ 27 V micro

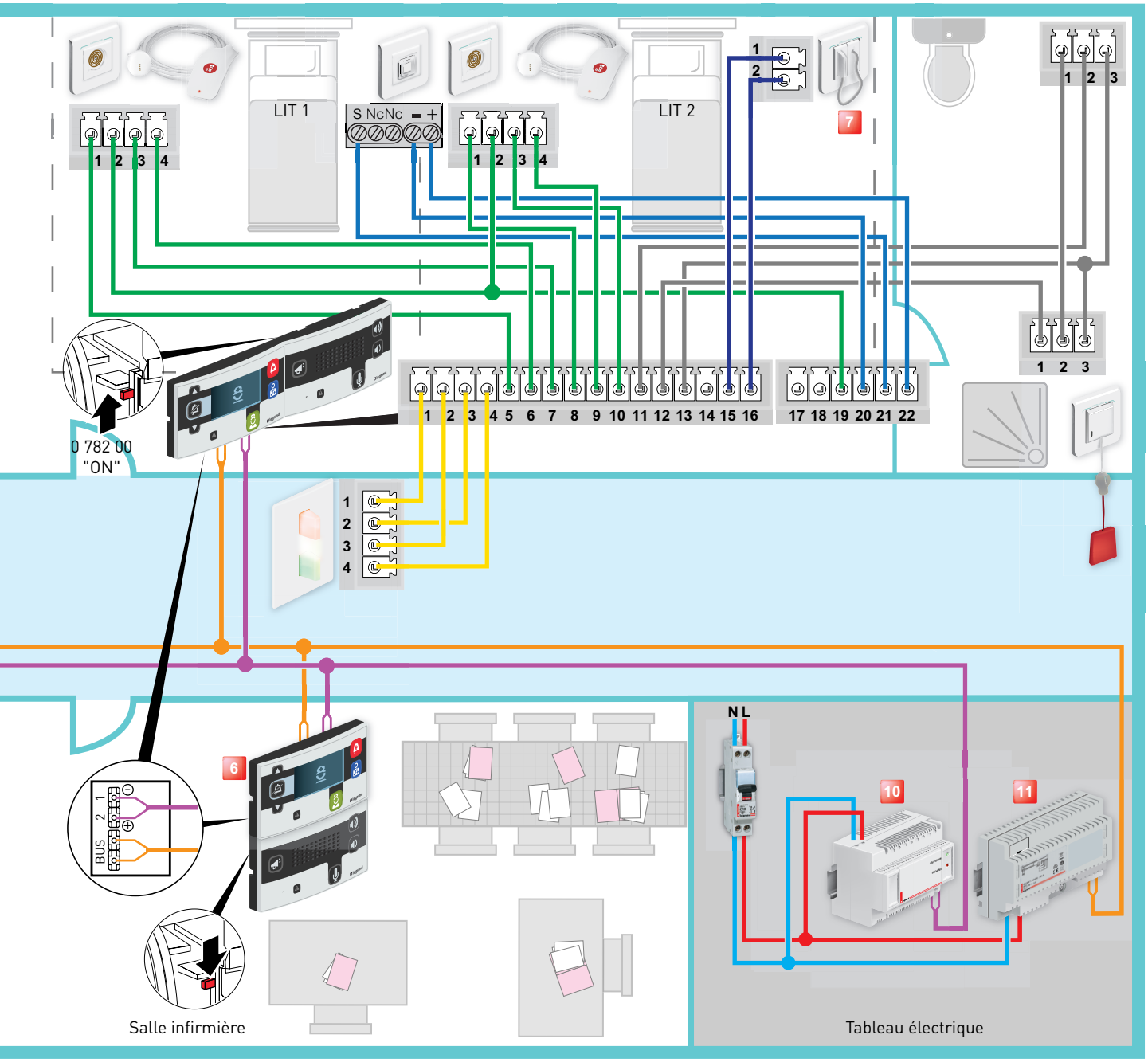

3 Hublot monobloc de couloir réf. 0 766 70

4 Afficheur de couloir réf. 0 766 04 avec interface et alimentation

5 Tirette appel sanitaires réf. 0 782 48

6 Pupitre principal infirmière réf. 0 766 11

7 Alarme biomédicale réf. 0 771 50 + 0 782 07

8 Pupitre secondaire infirmière réf. 0 766 09

9 Bloc phonie réf. 0 766 08

10 Alimentation Voyant réf. 0 782 90

11 Alimentation BUS/SCS réf. 0 634 35

1 paire 0,9 mm² voyant SYT polarisé

1 paire référence 0 492 33 non polarisé

2 ou 3 paires 0,6 ou 0,9 mm² SYT

Fourni avec le produit

En version phonie, il est obligatoire d'utiliser l'alimentation BUS réf. 0 634 35

Câblage : Installation Errance sécurisée avec appel + présence

Ne pas clipper complètement les blocs de porte

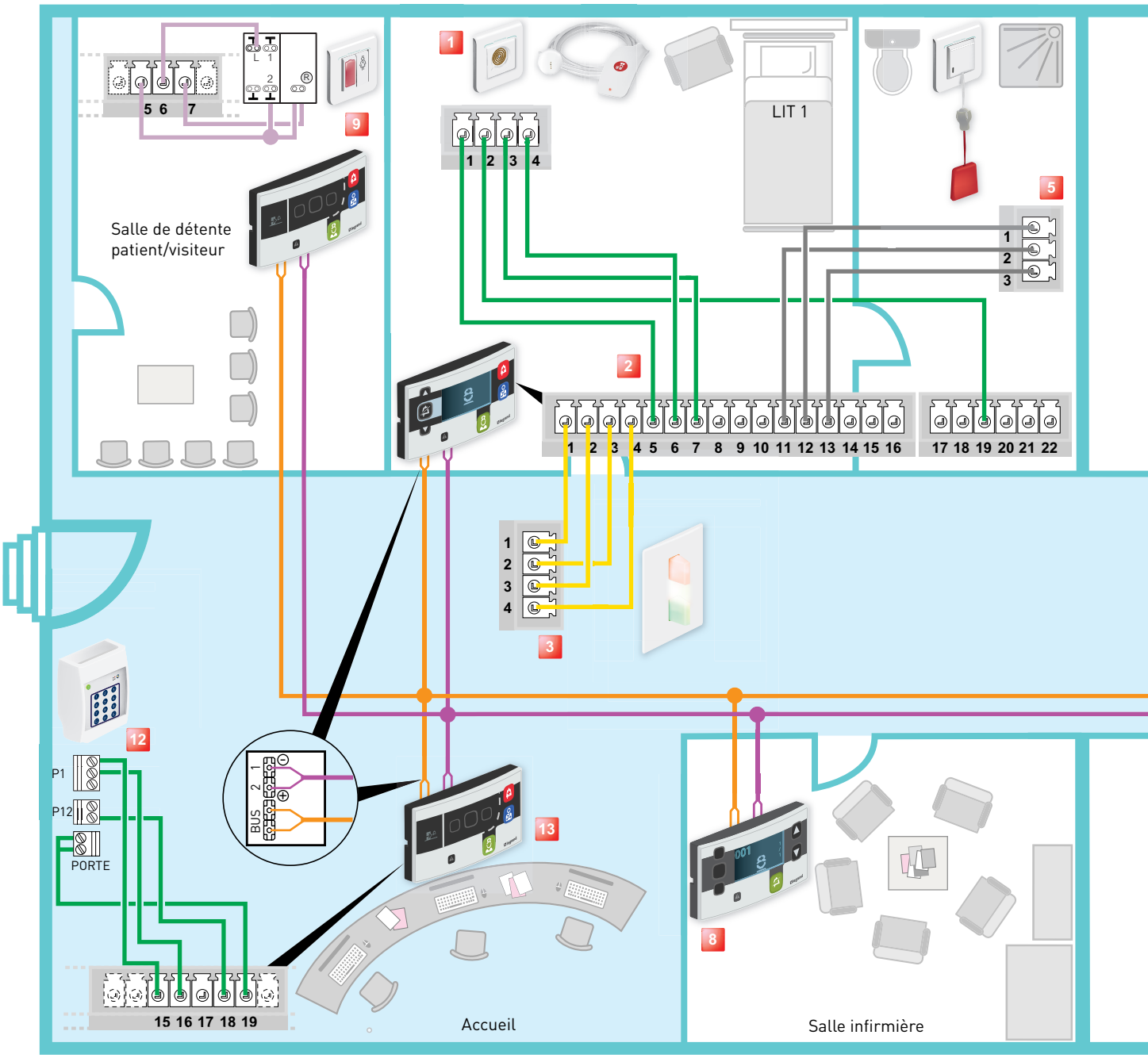

1 Prise + manipulateur pour appel réfs. 0 782 41/46 + 0 782 40

2 Bloc de porte à affichage réf. 0 766 07

Borne	Désignation	Borne	Désignation
1	Commun lampe	10	Voyant d'appel manipulateur lit n°2
2	Lampe blanche	11	Commun tirette sanitaire
3	Lampe rouge	12	Contact tirette sanitaire
4	Lampe verte	13	Voyant tirette sanitaire
5	Commun manipulateur lit n°1	14	Bouton d'acquittement appel sanitaire (option)
6	Bouton appel manipulateur lit n°1	15	Commun contact bio médical
7	Voyant d'appel manipulateur lit n°1	16	Contact bio médical
8	Commun manipulateur lit n°2	19	Voyant permanent manipulateur lit n°1 et 2
9	Bouton appel manipulateur lit n°2		

3 Hublot monobloc de couloir réf. 0 766 70

4 Afficheur de couloir réf. 0 766 04 avec interface et alimentation

5 Tirette appel sanitaires réf. 0 782 48

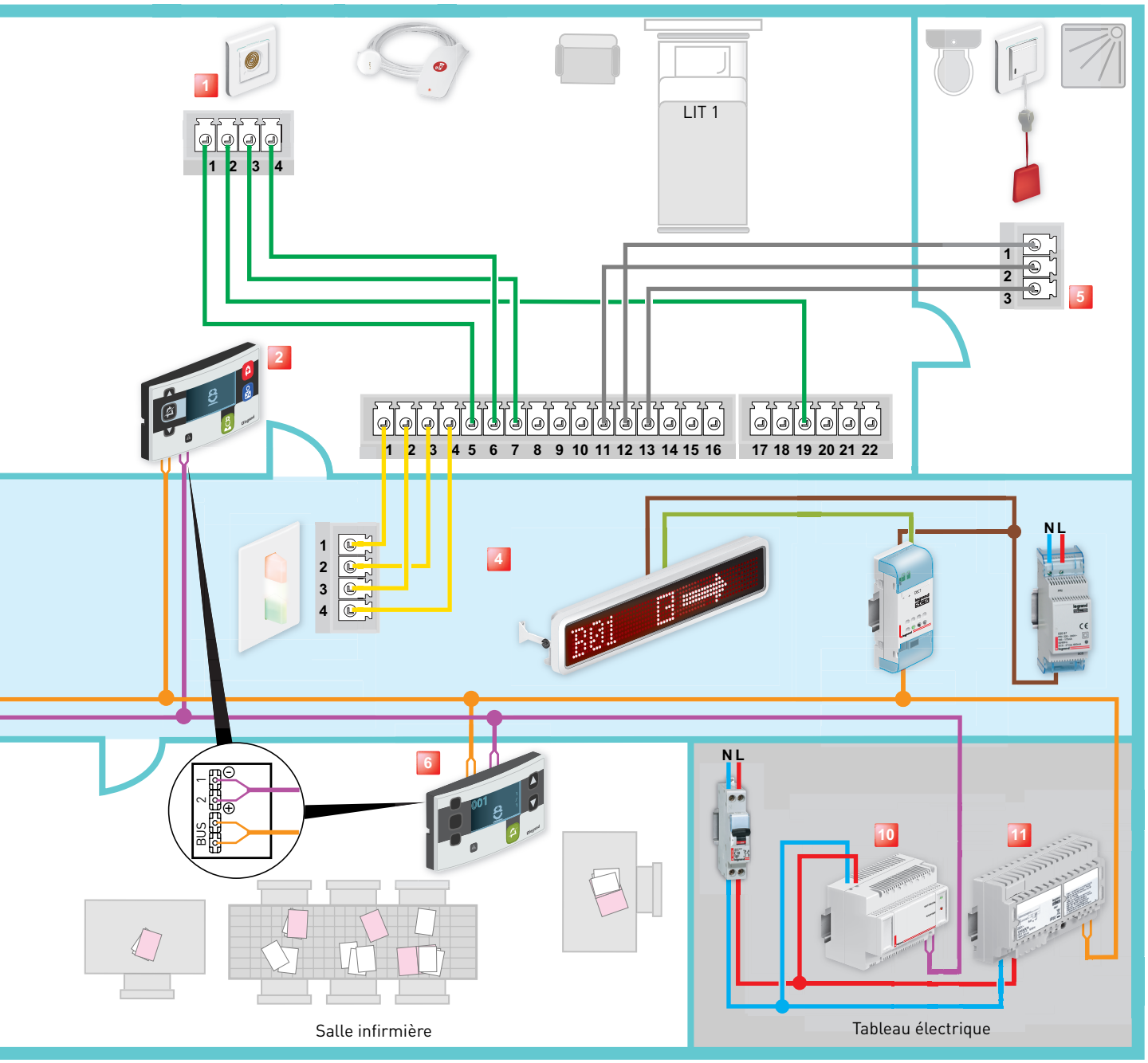

6 Pupitre principal infirmière réf. 0 766 11

7 Alarme biomédicale réf. 0 771 50 + 0 782 07

8 Pupitre secondaire infirmière réf. 0 766 09

9 Bloc d'appel infirmière pour les visiteurs réf. 0 766 85

10 Alimentation Voyant réf. 0 782 90

11 Alimentation BUS/SCS réf. 0 035 60

12 Contrôleur de porte réf. 0 766 22 (Voir notice et guide associé)

13 Bloc de porte à voyants réf. 0 766 06 (M1=8 fonctionnement en errance sécurisée)

1 paire 0,9 mm² voyant SYT polarisé

1 paire référence 0 492 33 non polarisé

2 ou 3 paires 0,6 ou 0,9 mm² SYT

Fourni avec le produit

Borne	Désignation
15	Commun contact
16	Contact fermé
18	Acquittement
19	Masse

Réaliser un shunt entre 1 et 3 si le hublot réf. 0 766 71 n'est pas utilisé

Câblage : Installation Appel pénitencier et/ou psychiatrique

Ne pas clipper complètement les blocs de porte

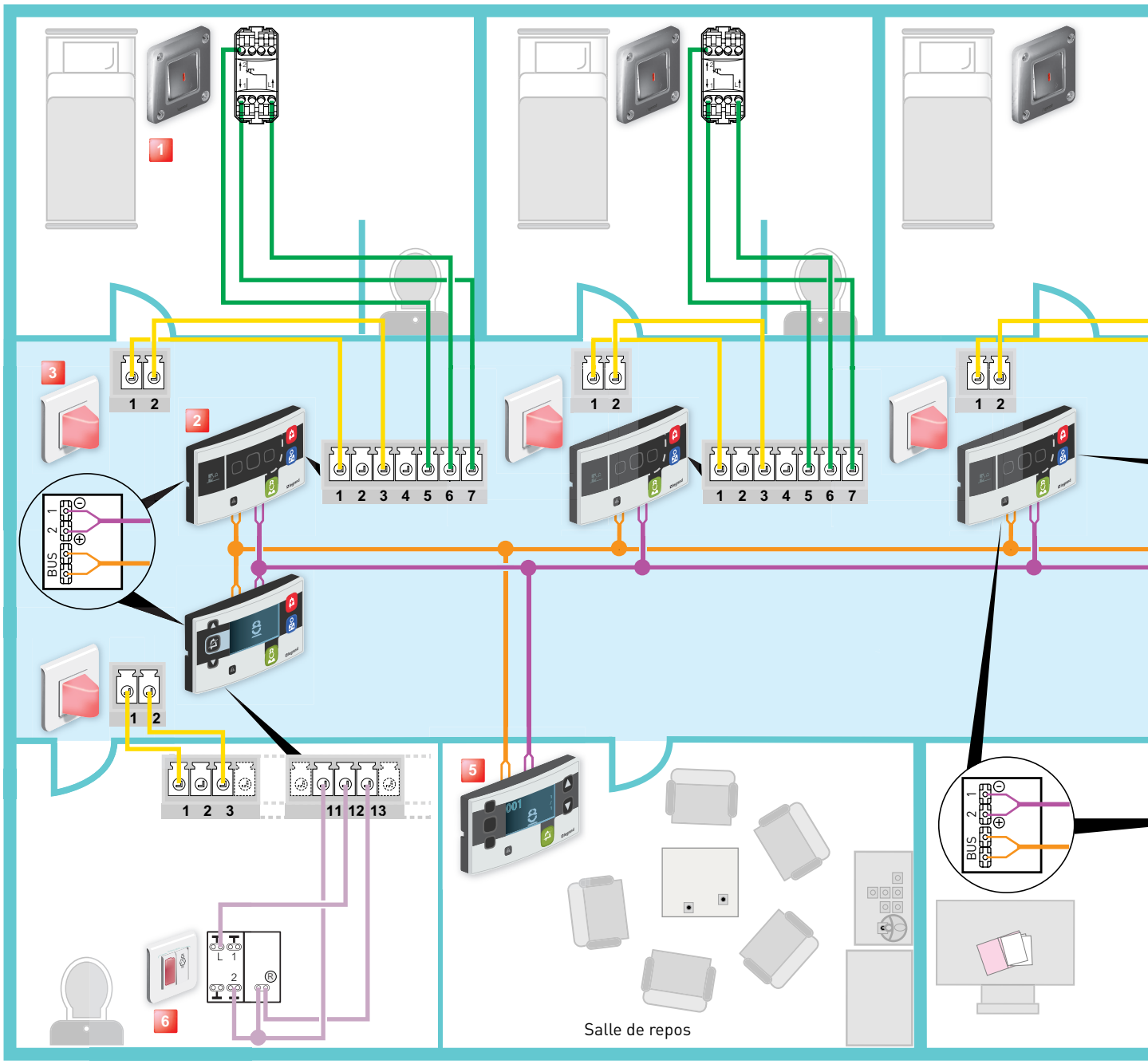

1 Bloc d'appel haute résistance réf. 0 782 51

2 Bloc de porte réf. 0 766 06

Borne	Désignation	Borne	Désignation
1	Commun lampe	10	Voyant d'appel bouton-poussoir n°2
2	Lampe blanche	11	Commun tirette sanitaire
3	Lampe rouge	12	Contact tirette sanitaire
4	Lampe verte	13	Voyant tirette sanitaire
5	Commun bouton-poussoir n°1	14	Bouton d'acquittement appel sanitaire (option)
6	Bouton appel bouton-poussoir n°1	15	Commun contact bio médical
7	Voyant d'appel bouton-poussoir n°1	16	Contact bio médical
8	Commun bouton-poussoir n°2		
9	Bouton appel bouton-poussoir n°2		

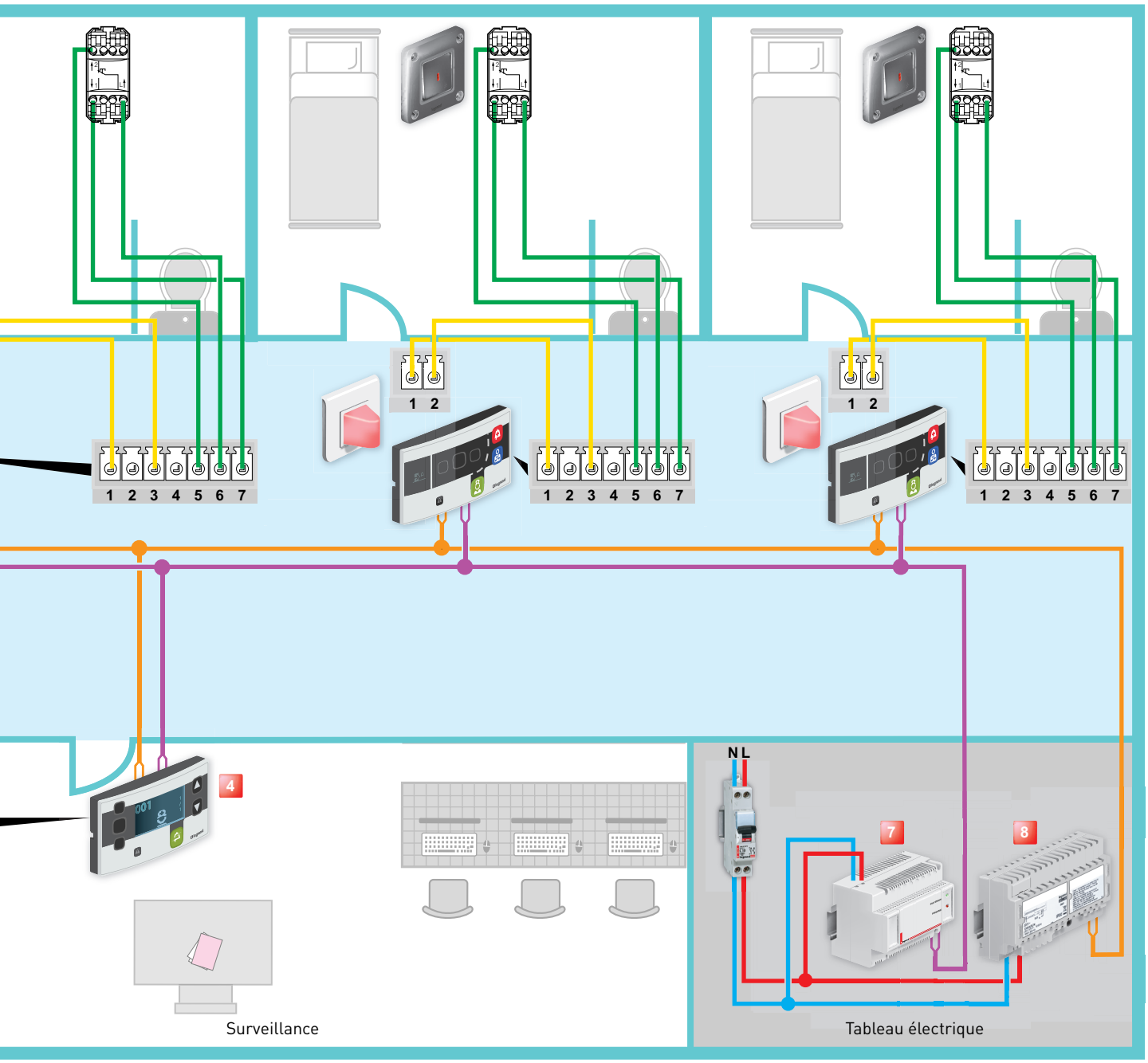

3 Hublot monobloc de couloir réf. 0 766 71

4 Pupitre principal surveillant réf. 0 766 11

5 Pupitre secondaire surveillant réf. 0 766 09

6 Bloc d'appel réf. 0 766 85

7 Alimentation Voyant réf. 0 782 90

8 Alimentation BUS/SCS réf. 0 035 60

1 paire 0,9 mm² voyant SYT polarisé

1 paire référence 0 492 33 non polarisé

2 ou 3 paires 0,6 ou 0,9 mm² SYT

Paramétrage

CONFIGURATION DES APPAREILS

Il est possible de gérer 10 zones (services) en configuration physique.

• Pour toute les installations inférieures à 80 directions (chambres) par service, il est possible de faire une configuration physique (cavalier).

• Au delà de 80 directions par service, la configuration virtuelle est obligatoire (non disponible à ce jour).

20 adresses complémentaires sont réservées pour :
- pupitre secondaire
- afficheur de couloir (maximum 5)
- traçabilité
- renvoi sur DECT
- contrôleur de porte pour errance sécurisée
- extension BUS

CONFIGURATION PHYSIQUE DES APPAREILS

Elle s'effectue en insérant aux endroits prévus à cet effet dans chaque appareil les «configurateurs» différenciés par numéro ou par graphisme.
Ce mode convient pour les installations dans lesquelles il n'y a pas plus de 100 appareils dans chaque zone (80 directions - chambres + 20 adresses complémentaires)



Réfs. 0 492 00/01/02/03/04/05/06/07/08/09



Réf. 0 261 45

Valise composée de :

- 10 cavaliers "0" (réf. 0 492 00)
- 10 cavaliers "1" (réf. 0 492 01)
- 10 cavaliers "2" (réf. 0 492 02)
- 10 cavaliers "3" (réf. 0 492 03)
- 10 cavaliers "4" (réf. 0 492 04)
- 10 cavaliers "5" (réf. 0 492 05)
- 10 cavaliers "6" (réf. 0 492 06)
- 10 cavaliers "7" (réf. 0 492 07)
- 10 cavaliers "8" (réf. 0 492 08)
- 10 cavaliers "9" (réf. 0 492 09)

Exemple de recommandation pour 50 chambres

- 1 valise réf. 0 261 45
- 10 x réf. 0 492 01/02 (1 x 0 492 01/02 pour 5 chambres)
- 5 x réf. 0 492 03/04/05/06 (1 x 0 492 03/04/05/06 pour 10 chambres)

Configuration du pupitre principale pour salle infirmière réf. 0 766 11

A : indique la zone à laquelle l'appareil appartient (de 0 à 9)
N1 : non utilisé
N2 : non utilisé
M1 : 1 pour la première centrale
M2 : non utilisé

Configuration du pupitre secondaire réf. 0 766 09

A : indique la zone à laquelle l'appareil appartient (de 0 à 9)
N1 : indique le numéro du pupitre (0 à 9)
N2 : indique le numéro du pupitre (0 à 9)
M1 : 2
M2 : non utilisé

Paramétrage (suite)

CONFIGURATION PHYSIQUE DES APPAREILS (SUITE)

Configuration du bloc de porte à voyants réf. 0 766 06

A : indique la zone à laquelle le dispositif appartient (de 0 à 9)
N1 : indique le numéro de la chambre (de 0 à 9)
N2 : indique le numéro de la chambre (de 0 à 9)
M1 : mode de fonctionnement du terminal (voir le tableau)
M2 : mode acquittement sanitaires :
- 1 = bloc de porte
- 2 = bouton poussoir complémentaire dans sanitaires

Config. M1	Lit 1	Lit 2	Salle de bain	Contact biomédicale	Errance	Config. M2
1	✔	X	X	X	X	X
2	✔	X	✔	X	X	1/2
3	✔	X	✔	✔	X	1/2
4	✔	✔	X	X	X	X
5	✔	✔	✔	X	X	1/2
6	✔	✔	✔	✔	X	1/2
7	X	X	✔	X	X	1/2
8	X	X	X	X	✔	n° de porte (0 à 9)

Configuration du bloc de porte avec afficheur réf. 0 766 07

A : indique la zone à laquelle l'appareil appartient (de 0 à 9)
N1 : indique le numéro de la chambre (de 0 à 9)
N2 : indique le numéro de la chambre (de 0 à 9)
M1 : mode de fonctionnement du terminal (voir le tableau)
M2 : mode acquittement sanitaires :
- 1 = bloc de porte
- 2 = bouton poussoir complémentaire dans sanitaires

Configuration de l'interface pour afficheur réf. 0 766 04

A : indique la zone à laquelle l'appareil appartient (de 0 à 9)
N1 : indique l'adresse de l'appareil (de 0 à 9)
N2 : indique l'adresse de l'appareil (de 0 à 9)
M1 : mode de signalisation sonore :
- 1 = buzzer activé
- 2 = buzzer désactivé

Configuration de l'interface DECT réf. 0 766 19

A : indique la zone à laquelle l'appareil appartient (de 0 à 9)
N1 : indique l'adresse de l'appareil (de 0 à 9)
N2 : indique l'adresse de l'appareil (de 0 à 9)
M1 : type de message transmis sur l'ESPA444

Config. M1	Message erreur	Alarme	Urgence	Appel
1	✔	X	X	X
2	✔	✔	X	X
3	✔	✔	✔	X
4	✔	✔	✔	✔

Configuration de l'extension BUS/SCS réf. 0 766 10

Mode «extension physique» - en version répéteur

Ce mode doit être utilisé lorsqu'il est nécessaire d'étendre la limite physique de longueur maximale du BUS, mais non la limite du nombre d'adresses de la zone.

Dans cette application, le configurateur réf. 0 492 20  est inséré en A et aucun en N1, N2.

Mode «extension logique» - en version passerelle

Ce mode permet de réaliser une installation avec un plus grand nombre de zones reliées à une colonne montante.

A : indique la zone à laquelle l'appareil appartient (de 0 à 9)
N1 : indique l'adresse de l'appareil (de 0 à 9)
N2 : indique l'adresse de l'appareil (de 0 à 9)
M1 : non utilisé

Configuration de l'interface traçabilité réf. 0 766 18

A : indique la zone à laquelle l'appareil appartient (de 0 à 9)
N1 : indique l'adresse de l'appareil (de 0 à 9)
N2 : indique l'adresse de l'appareil (de 0 à 9)
M1 : mode de fonctionnement quand la mémoire de l'interface est pleine :
- 1 : les anciens enregistrements sont écrasés par les nouveaux
- 2 : les enregistrements sont suspendu tant que les anciens enregistrements n'ont pas été sauvegardés et effacés de l'interface

M2 : non utilisé

Paramétrage (suite)

CONFIGURATION PHYSIQUE DES APPAREILS (SUITE)

Exemple :
Installation pour une zone composée de :
• 10 chambres avec bloc de porte pour 2 lits, alarme biomédicale et cabinet de toilette
• 1 pupitre principal pour le poste de surveillance, 1 pupitre secondaire
• 1 afficheur de couloir avec signalisation sonore, 1 interface de traçabilité et 1 interface DECT

Blocs de porte réf. 0 766 06/07

A	N1	N2	M1	M2
0	0	1	6	1



A	N1	N2	M1	M2
0	0	2	6	1



A	N1	N2	M1	M2
0	0	3	6	1



A	N1	N2	M1	M2
0	0	4	6	1



A	N1	N2	M1	M2
0	0	5	6	1



A	N1	N2	M1	M2
0	0	6	6	1



A	N1	N2	M1	M2
0	0	7	6	1



A	N1	N2	M1	M2
0	0	8	6	1



A	N1	N2	M1	M2
0	0	9	6	1



A	N1	N2	M1	M2
0	1	0	6	1



Pupitre pour salle infirmière réf. 0 766 11

A	N1	N2	M1	M2
0	0	0	1	/



Pupitre secondaire réf. 0 766 09

A	N1	N2	M1	M2
0	9	9	2	/



Interface pour afficheur de couloir réf. 0 766 04

A	N1	N2	M1
0	9	8	1



Interface pour traçabilité réf. 0 766 17

A	N1	N2	M1
0	9	7	1



Interface DECT réf. 0 766 19

A	N1	N2	M1
0	9	6	4



Paramétrage (suite)

CONFIGURATION DES APPAREILS

Ce chapitre détaille les concepts essentiels de configuration «physique» et de configuration «virtuelle» des appareils (non disponible à ce jour).

Pour comprendre la logique d'adressage, les termes utilisés dans le texte sont définis ci-après :
- Zone (A) : Ensemble des appareils appartenant au même service infirmière (10 zones maxi en configuration cavalier : A, B, C... J).
- N1–N2: Identifiant numérique de chaque chambre à l'intérieur du service (infirmière).
- M1–M2 : Ces configurateurs identifient le mode de fonctionnement de l'appareil.

Bâtiment de santé 1 service de 80 chambres sur 1 étage

Service A
Réf. 0 766 11

Chambre 1 ⟶ 80

Pupitre pour salle infirmière réf. 0 766 11

A	N1	N2	M1	M2
0	0	0	1	/



Affichage : 001 jusqu'à 080
non modifiable

Blocs de porte réf. 0 766 06/07

A	N1	N2	M1	M2
0	0	1	2	1



Configuration pour la chambre n° 1 du service A avec 1 lit et 1 sanitaire

Bâtiment de santé 3 étages

Service C
Réf. 0 766 11
Chambre 1 → 80

Étage 3

Pupitre pour salle infirmière réf. 0 766 11

A	N1	N2	M1	M2
2	0	0	1	/



Affichage : 001 jusqu'à 080
non modifiable

Blocs de porte réf. 0 766 06/07

A	N1	N2	M1	M2
2	0	1	2	1



Configuration pour la chambre n° 1 du service C avec 1 lit et 1 sanitaire

Service B
Réf. 0 766 11
Chambre 1 → 80

Étage 2

Pupitre pour salle infirmière réf. 0 766 11

A	N1	N2	M1	M2
1	0	0	1	/



Affichage : 001 jusqu'à 080
non modifiable

Blocs de porte réf. 0 766 06/07

A	N1	N2	M1	M2
1	0	1	2	1



Configuration pour la chambre n° 1 du service B avec 1 lit et 1 sanitaire

Service A
Réf. 0 766 11
Chambre 1 → 80

Étage 1

Pupitre pour salle infirmière réf. 0 766 11

A	N1	N2	M1	M2
0	0	0	1	/



Affichage : 001 jusqu'à 080
non modifiable

Blocs de porte réf. 0 766 06/07

A	N1	N2	M1	M2
0	0	1	2	1



Configuration pour la chambre n° 1 du service A avec 1 lit et 1 sanitaire

Positionnable sur étage 1, 2 ou 3

Pupitre général réf. 0 766 11 avec activation des reports (4 maxi)

A	N1	N2	M1	M2
3	0	0	1	/



Affichage : A001 à A080,
B001 à B080,
C001 à C080
non modifiable

Paramétrage (suite)

CONFIGURATION DES APPAREILS (SUITE)

Bâtiment de santé avec 3 ailes

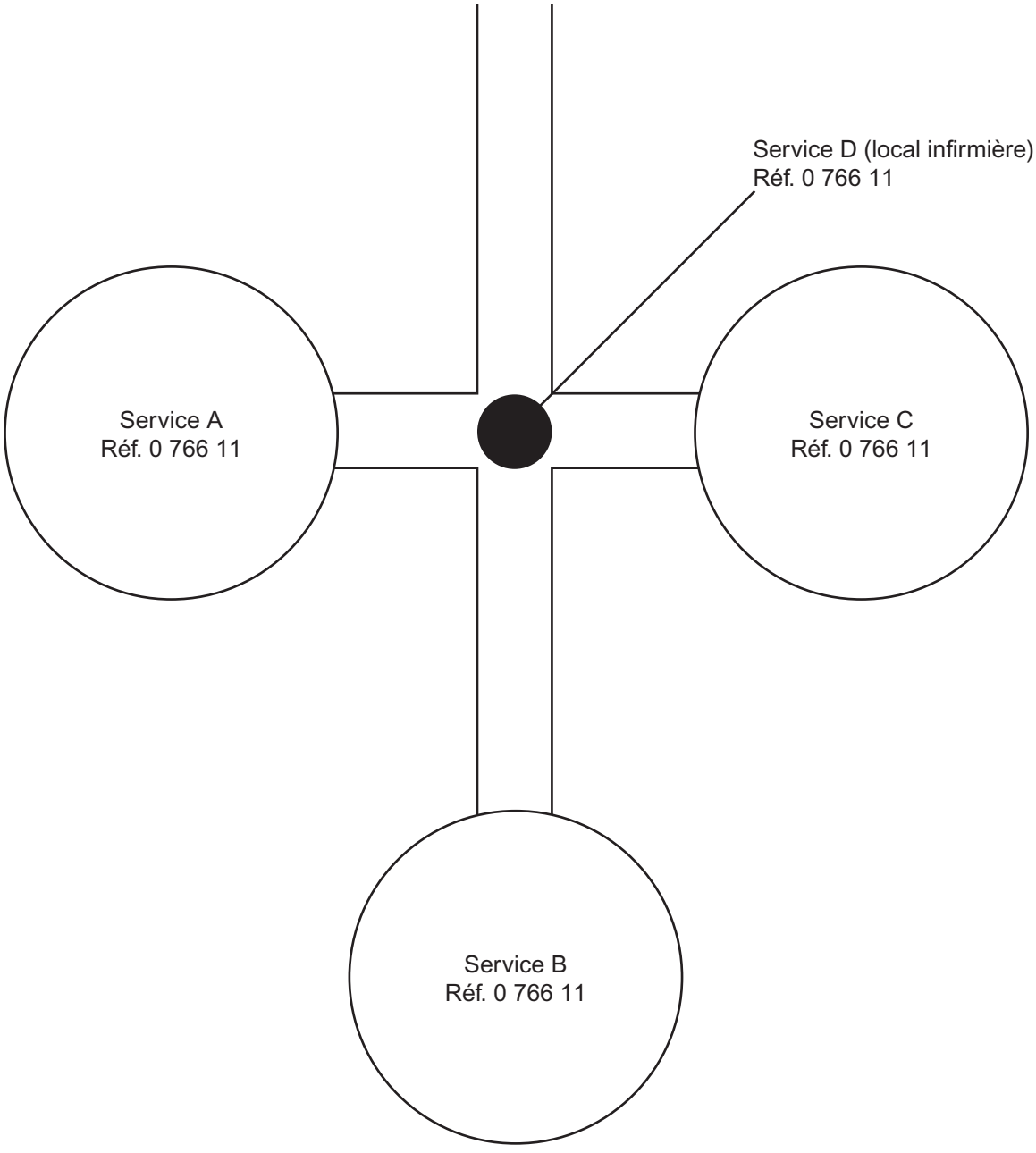

Pupitre pour salle infirmière réf. 0 766 11

A	N1	N2	M1	M2
2	0	0	1	/



Affichage : 001 jusqu'à 080
non modifiable

Blocs de porte réf. 0 766 06/07

A	N1	N2	M1	M2
2	0	1	2	1



Configuration pour la chambre n° 1 du service C avec 1 lit et 1 sanitaire

Pupitre pour salle infirmière réf. 0 766 11

A	N1	N2	M1	M2
1	0	0	1	/



Affichage : 001 jusqu'à 080
non modifiable

Blocs de porte réf. 0 766 06/07

A	N1	N2	M1	M2
1	0	1	2	1



Configuration pour la chambre n° 1 du service B avec 1 lit et 1 sanitaire

Pupitre pour salle infirmière réf. 0 766 11

A	N1	N2	M1	M2
0	0	0	1	/



Affichage : 001 jusqu'à 080
non modifiable

Blocs de porte réf. 0 766 06/07

A	N1	N2	M1	M2
0	0	1	2	1



Configuration pour la chambre n° 1 du service A avec 1 lit et 1 sanitaire

Pupitre général réf. 0 766 11 avec activation des reports (4 maxi)

A	N1	N2	M1	M2
3	0	0	1	/



Affichage : A001 à A080,
B001 à B080,
C001 à C080
non modifiable

Mise en service

MISE SOUS TENSION

Ne pas clipper complètement les blocs avant la fin de la mise en service.

Recommandations (voir p. 2)

1. Ne brancher qu'un seul bloc de porte et déconnecter l'alimentation voyant et l'alimentation BUS des autres chambres (bloc de porte).
2. Mettre le disjoncteur de l'alimentation BUS et de l'alimentation pour voyants sur ON.
3. Vérifier que le voyant vert de l'alimentation est allumé.
4. Tester le fonctionnement local d'une chambre (manipulateur, tirette d'appel, hublot de couloir et bloc de porte).
5. Lancer une reconnaissance de la chambre sur le pupitre infirmière.

MISE EN ROUTE D'UN SERVICE

Changer la langue du pupitre infirmière



• Rentrer dans le menu de configuration en appuyant sur les 2 boutons de défilement en même temps.

• Choisir le menu **Install/Configuration** avec les flèches puis valider avec le bouton vert.

• Choisir l'onglet **Language** et valider, puis la langue souhaitée avec les flèches de défilement et finir en validant avec le bouton vert.

Quitter le menu et revenir au menu principal



• Choisir l'onglet **Retour** (**Back**), puis valider en appuyant sur le bouton vert.

MISE EN ROUTE D'UN SERVICE (SUITE)

Reconnaissance de la zone (service)



• Choisir dans le menu principal **Install/Configuration** avec les flèches, puis valider avec le bouton vert.

• Puis choisir le menu **Reconnaissance Zone**. Valider avec le bouton vert.

• Pour démarrer la procédure de reconnaissance, sélectionner **démarrer la procédure**, puis valider avec le bouton vert.

• La barre de progression indique l'avancement de la procédure.

• Une fois la procédure terminée, vérifier que tous les produits installés sont présents. Pour cela, sélectionner le tableau avec les flèches et valider avec le bouton vert.

• Pour chaque type de produit il est possible de visualiser les adresses trouvées en sélectionnant le type (RT, CD, WS...)* avec les flèches et en validant avec le bouton vert.

• Pour revenir au menu précédent sélectionner **Retour** puis valider avec le bouton vert.

6 Si la chambre est détectée, reconnecter les autres chambres une à une après les autres en les vérifiant (voir étape n° 4).

7 Une fois toutes les chambres connectées, lancer une reconnaissance de service sur le pupitre principal. Vérifier que toutes les chambres soient présentes.

8 Vérifier le fonctionnement global.

9 Clipper tous les blocs de porte.

* Voir p. 75

Mise en service (suite)

MISE EN ROUTE D'UN SERVICE (SUITE)

Paramétrage du report de service



• Rentrer dans le menu de configuration en appuyant sur les 2 boutons de défilement en même temps.

• Choisir le menu **Install/Configuration** avec les flèches puis valider avec le bouton vert.

• Choisir le menu **Regroupement de service**. Valider avec le bouton vert.

• Pour démarrer la procédure de reconnaissance, sélectionner **démarrer la procédure**, puis valider avec le bouton vert.

• La barre de progression indique l'avancement de la procédure.

• Une fois la procédure terminée, sélectionner les services à renvoyer (3 maximum).

• Pour revenir au menu précédent sélectionner **Retour** puis valider avec le bouton vert.

• Réaliser la même procédure pour tous les services qui seront autorisés à effectuer les renvois.

Penser à inscrire les renvois de services sur la fiche mémo pupitre infirmière (report de service).

MISE EN SERVICE DE L'INTERFACE DECT RÉF. 0 766 19

Exemple de configuration de l'interface :

A : indique la zone à laquelle l'appareil appartient

A = 1
N1 = 9
N2 = 9
M1 = 4



Configuration de l'interface DECT réf. 0 766 19 :
Permet de renvoyer tous les messages sur le DECT (appel, urgence, alarme et erreur)

A : indique la zone à laquelle l'appareil appartient (de 0 à 9)
N1 : indique l'adresse de l'appareil (de 0 à 9)
N2 : indique l'adresse de l'appareil (de 0 à 9)
M1 : type de message transmis sur l'ESPA444

Config. M1	Message erreur	Alarme	Urgence	Appel
1	✔	X	X	X
2	✔	✔	X	X
3	✔	✔	✔	X
4	✔	✔	✔	✔

Message envoyé en ESPA 444

1 [ENQ]	2 [ENQ]	[ACK]	[SOH] 1 [STX]	1 [US] T03 [RS]	2[US]C002- !!! [RS]	6[US]1[RS]	4[US]3[RS]	3[US]7[ETX]	[ACK]	[EOT] [EOT] [EOT]
			Type de message	N° d'appel = T03	Message à transmettre : C002- !!!	Priorité du message = Normale	Type d'appel = Standard	Type de sonnerie Beep coding = 7	2 répond	Fin de message

Exemple de message : C002- !!!

A lire : alerte zone C, chambre n° 002 depuis le bloc de porte

N° Zone	N° Chambre						Localisation	Type d'appel
A	001	031	061	091	121	151	Vide (*bloc de porte*)	Vide (*rien*)
B	002	032	062	092	122	152	1 (*lit 1*)	! (*appel*)
C	003	033	063	093	123	153	2 (*lit 2*)	!! (*urgence*)
D	004	034	064	094	124	154	W (*tirette sanitaire*)	!!! (*alerte*)
E	005	035	065	095	125	155	B (*contact biomédical*)	
F	006	036	066	096	126	156	P (*présence*)	
G	007	037	067	097	127	157	E (*défaut*)	
H	008	038	068	098	128	158		
I	009	039	069	099	129	159		
J	010	040	070	100	130	160		
	011	041	071	101	131	161		
	012	042	072	102	132	162		
	013	043	073	103	133	163		
	014	044	074	104	134	164		
	015	045	075	105	135	165		
	016	046	076	106	136	166		
	017	047	077	107	137	167		
	018	048	078	108	138	168		
	019	049	079	109	139	169		
	020	050	080	110	140	170		
	021	051	081	111	141	171		
	022	052	082	112	142	172		
	023	053	083	113	143	173		
	024	054	084	114	144	174		
	025	055	085	115	145	175		
	026	056	086	116	146			
	027	057	087	117	147			
	028	058	088	118	148			
	029	059	089	119	149			
	030	060	090	120	150			

Codes de maintenance (visible sur pupitre infirmière) et version logiciel



Version logiciel : 1.0.12
Version mécanique : 1

DIAGNOSTIC

A
n n

Ce symbole représente une anomalie dans le service. "nn" est le numéro de la chambre en défaut.

Appuyer simultanément sur les 2 touches + pour entrer dans le menu du pupitre infirmière

Diagnostique
Installation/Configuration
Rétablir l'état initiale

Retour Software version 1.0.12.1

Valider en appuyant sur .

Il sera possible de visualiser les détails des défauts qu'après avoir effectué une reconnaissance de zone.

Liste des défauts

Retour

Valider en appuyant sur .

DIAGNOSTIC (SUITE)

Liste des appareils en défaut

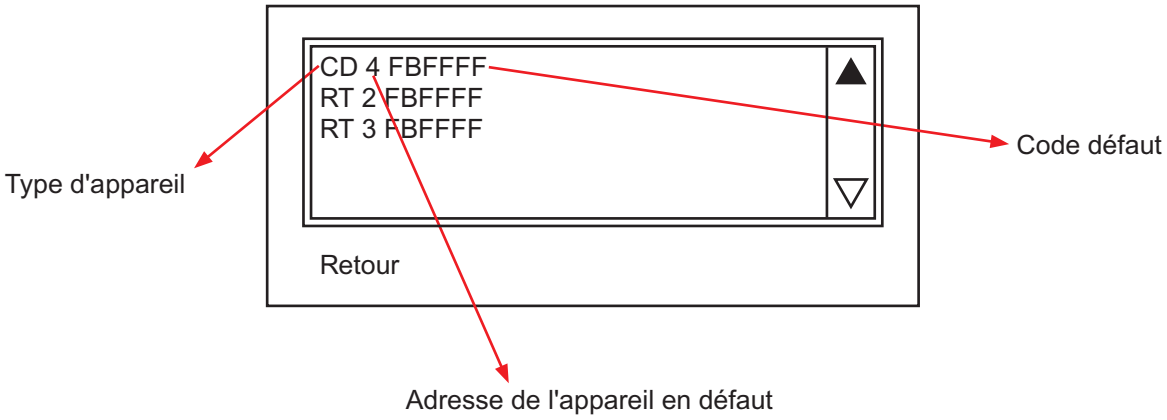

NS = Pupitre infirmière réf. 0 766 11

RT = Bloc de chambre réf. 0 766 06/07

CD = Afficheur de couloir réf. 0 766 04/05

WS = bloc anti-errance réf. 0 766 06

TRACE = traçabilité réf. 0 766 17

DECT = Interface DECT réf. 0 766 19

GW = passerelle réf. 0 766 10

2NS = Pupitre infirmière secondaire réf. 0 766 09

Codes de maintenance (visible sur pupitre infirmière) (suite)



CODE DÉFAUT DU PUPITRE INFIRMIÈRE

N	S	n	n	#	#	#	#	#	#

Non utilisé. Si pas FF Défaut produit, appeller le service client legrand.

F	Non utilisé

F	Non utilisé

F	Ok
D,C,9,8,5,4,1,0	Défaut alimentation voyant
B,A,9,8,3,2,1,0	Défaut alimentation BUS/SCS
7,6,5,4,3,2,1,0	Défaut écran
E,C,A,8,6,4,2,0	Défaut mémoire

F	Ok
E,C,A,8,6,4,2,0	Défaut module phonie
D,B,9,7,5,3,1	Code invalide



CODE DÉFAUT DU PUPITRE SECONDAIRE

2	N	S	n	n	#	#			#	#

Non utilisé. Si pas FF Défaut produit, appeller le service client legrand.

F	Non utilisé

F	Non utilisé

F	Ok
D,C,9,8,5,4,1,0	Défaut alimentation voyant
B,A,9,8,3,2,1,0	Défaut alimentation BUS/SCS
7,6,5,4,3,2,1,0	Défaut écran
E,C,A,8,6,4,2,0	Défaut mémoire

F	Ok
E,C,A,8,6,4,2,0	Défaut module phonie
D,B,9,7,5,3,1	Code invalide

Codes de maintenance (visible sur pupitre infirmière) (suite)



CODE DÉFAUT DU BLOC DE PORTE

R	T	n	n	#	#	#	#	#	#

Non utilisé. Si pas FF Défaut produit, appeller le service client legrand.	

E,C,A,8,6,4,2,0	Défaut LED manipulateur lit 1
D,C,9,8,5,4,1,0	Défaut LED manipulateur lit 2
B,A,9,8,3,2,1,0	Défaut LED manipulateur sanitaire
7,6,5,4,3,2,1,0	Manipulateur lit 1 déconnecté
F	Ok

E,C,A,8,6,4,2,0	Manipulateur lit 2 déconnecté
D,B,7,5,3,1	Code non valide
F	Ok

E,C,A,8,6,4,2,0	Défaut mémoire
D,C,9,8,5,4,1,0	Défaut alimentation voyant
B,A,9,8,3,2,1,0	Défaut BUS/SCS
7,6,5,4,3,2,1,0	Défaut écran (0 766 07)
F	Ok

E,C,A,8,6,4,2,0	Défaut module phonie
D,C,9,8,5,4,1,0	Défaut lampe couloir rouge
B,A,9,8,3,2,1,0	Défaut lampe couloir verte
7,6,5,4,3,2,1,0	Défaut lampe couloir blanche
F	Ok



CODE DÉFAUT DE L'AFFICHEUR DE COULOIR

C	D	n	n	#	#	#	#	#	#

Non utilisé. Si pas FF Défaut produit, appeller le service client legrand.	

F	Non utilisé

F	Non utilisé

F	Ok
D,C,9,8,5,4,1,0	Défaut alimentation
B,A,9,8,3,2,1,0	Défaut BUS/SCS
7,6,5,4,3,2,1,0	Afficheur déconnecté
E,C,A,8,6,4,2,0	Défaut mémoire

F	Non utilisé

Codes de maintenance (visible sur pupitre infirmière) (suite)



CODE DÉFAUT DE LA PASSERELLE

G	W	n	n	#	#	#	#	#	#

Non utilisé. Si pas FF Défaut produit, appeller le service client legrand.

F	Non utilisé

F	Non utilisé

F	Ok
D,C,9,8	Défaut alimentation voyant
B,A,9,8	Défaut BUS/SCS
6,5,4,3,2,1,0	Code invalide
E,C,A,8	Défaut mémoire

F	Non utilisé



CODE DÉFAUT DE L'INTERFACE DE TRAÇABILITÉ

T	R	A	C	E	n	n	#	#	#	#	#	#

F	Non utilisé

F	Ok
D,C	Défaut alimentation
0,B	Code invalide
E,C	Défaut mémoire

F	Non utilisé

Non utilisé.
Si pas FF
Défaut produit, appeller le service client legrand.

Codes de maintenance (visible sur pupitre infirmière) (suite)



CODE DÉFAUT DE L'INTERFACE DECT

D	E	C	T		n	n	#	#	#	#	#	#

Non utilisé.
Si pas FF
Défaut produit,
appeller le
service client
legrand.

F	Non utilisé

F	Ok
D,C,9,8,5,4,1,0	Défaut alimentation
B,A,9,8,3,2,1,0	Défaut BUS/SCS
7,6,5,4,3,2,1,0	Câble RS 232 deconnecté (plus de liaison avec PABX)
E,C,A,8,6,4,2,0	Défaut mémoire

F	Non utilisé

TYPE DE DÉFAUT	DIAGNOSTIC
- Le bloc de porte réf. 0 766 06 ou 0 766 07 clignote en affichant le numéro de la version logiciel	- Ajouter sur le bloc de porte le configurateur sur la position M2 qui doit être 1 ou 2 (voir tableau p. 64)

LE04498AC - Avril 2012

Siège social :
128, av. du Maréchal-de-Lattre-de-Tassigny
87045 Limoges Cedex - France

tél : 05 55 06 87 87
fax : 05 55 06 88 88

www.legrand.com