■ Caractéristiques générales

Coffrets muraux métalliques
Revêtement polyester texturé RAL 7035 assurant une excellente tenue à la corrosion et aux rayures
Porte en verre de sécurité
Indice de protection (étanchéité) contre les corps solides et liquides : IP 20
Indice de protection contre les chocs mécaniques : IK 08
Perforations des montants 19" : 9,5 x 9,5 mm
Charge admissible : 3 kg/U (soit 48 kg pour un coffret 19" 16 U)

■ Conformités aux normes : identique LCS² (p. 896)

■ Encombrement (mm)

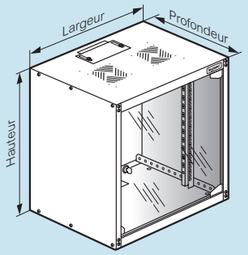

Références	Capacité	Hauteur	Largeur	Profondeur
0 462 35	6 U	367	600	400
0 462 36	9 U	500		
0 462 47	12 U	625		600
0 462 48	16 U	810		

■ Ouverture de porte (mm)

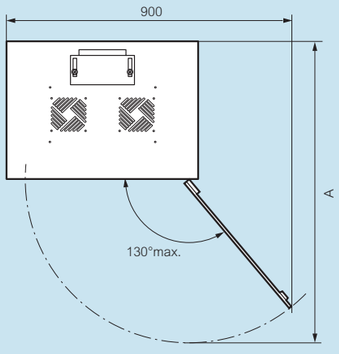

Références	Capacité	A
0 462 35	6 U	930
0 462 36	9 U	
0 462 47	12 U	1130
0 462 48	16 U	

■ Fixation (mm)

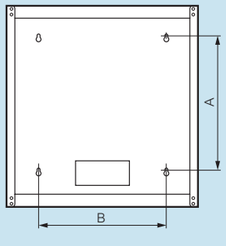

Références	Capacité	A	B
0 462 35	6 U	153	400
0 462 36	9 U	286	
0 462 47	12 U	419	
0 462 48	16 U	597	

■ Kit ventilateurs (mm)

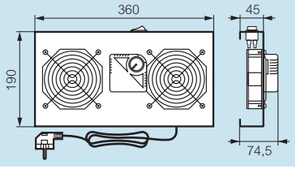

Référence	Zone d'aération	
	Nombre de ventilateurs	Débit (m³/h)
0 462 70	2	160

■ Caractéristiques générales

Baies associables métalliques
Revêtement polyester texturé RAL 7016 assurant une excellente tenue à la corrosion et aux rayures
Porte avant en verre de sécurité, porte avant et arrière en métal microperforé pour baies serveur
Indice de protection (étanchéité) contre les corps solides et liquides : IP 20
Indice de protection contre les chocs mécaniques : IK 08
Perforation des montants 19" : 9,5 x 9,5 mm
Charge admissible : 10 kg/U (soit 420 kg pour une baie 42 U)
15 kg/U pour baies serveur

■ Conformité aux normes

Les baies LCS² sont conformes aux normes suivantes :

IEC 60529 EN 60529	(NF C 20-010) Degrés de protection procurés par les enveloppes (code IP)
IEC 62262 EN 62262	(NF EN 50102, NF C 20-015) Degrés de protection procurés par les enveloppes de matériels électriques contre les impacts mécaniques externes (code IK)
IEC 60950-1 EN 60950-1 C 77-210-1	Sécurité des matériels de traitement de l'information
EIA-310-D	Baies, racks, panneaux et équipements associés (ANSI/EIA/310-D-1992)
IEC 60297-1 et 2 DIN 41414-7	(NF C 20-150, NF C 20-151) Dimensions des structures mécaniques de la série 482,6 mm (19 in)
IEC 60917-1 EN 60917-1	Ordre modulaire pour le développement des structures mécaniques pour les infrastructures électroniques
IEC 60917-2-1 EN 60917-2-1	Ordre modulaire pour le développement des structures mécaniques pour les infrastructures électroniques. Dimensions de coordination pour interfaces des infrastructures au pas de 25 mm (dimensions pour baies et batis)

Les baies LCS² permettent de s'intégrer à des installations conformes aux normes suivantes :

EN 50173-1	Technologie de l'information - Systèmes génériques de câblage
EN 50174-1 & 2 C 90-480-1 & 2	Technologie de l'information - installation de câblage
ISO IEC 11801	Technologie de l'information - câblage générique des locaux d'utilisateurs
NF C 15-100 Partie 4-41	Installations électriques à basse tension - règles

■ Encombrement (mm)

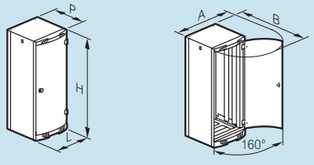

Références	Capacité	H(1)	L	P	A	B
0 463 00	24 U	1226	610	659	1138	1208
0 463 06	29 U	1448				
0 463 12	33 U	1626				
0 463 18/30	42 U	2026		859		1408
0 463 19			810	657	1525	
0 463 21						
0 463 22/33				857		1608
0 463 23				1057		1808
0 463 28	47 U	2248		857		1608
0 463 29				1057		1808

Baies serveur

Références	Capacité	H(1)	L	P	A	B
0 463 85	42 U	2026	610	1092	1138	1608
0 463 86	42 U	2026	810	1092	1525	1808

1 : Sans les pieds de réglage de niveau (+15 à 45 mm avec pieds)

■ Dimensions utiles

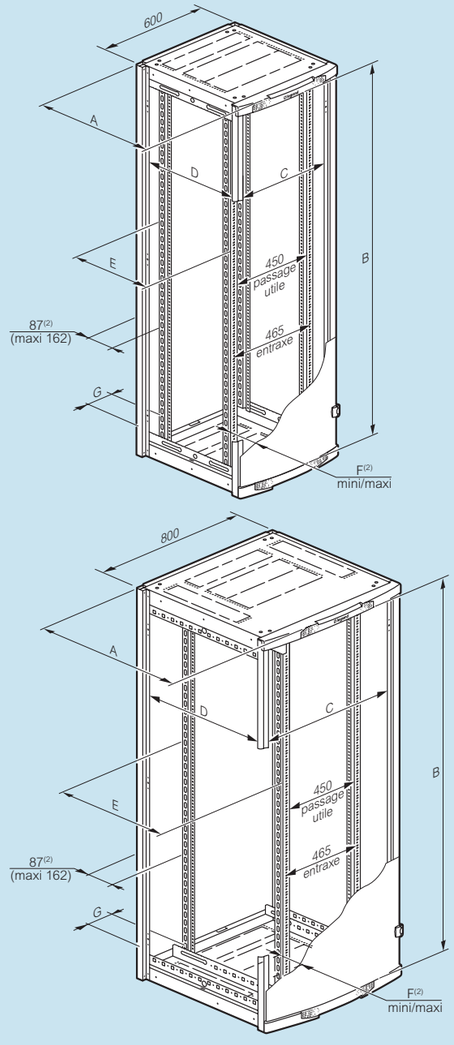

Références	Capacité	A	Passage utile			E	F(2)		G
			B	C	D		Mini	Maxi	
0 463 00	24 U	659	1086	490	490	425	118	193	41
0 463 06	29 U		1308						
0 463 12	33 U		1486						
0 463 18/30	42 U	1886	859	690	690	625	122	197	141
0 463 19									
0 463 21			657		490	425			
0 463 22/33			857		690	625			
0 463 23			1057		890	825			
0 463 28	47 U	2108	857		690	625			
0 463 29			1057		890	825			

Baies serveur

Références	Capacité	A	Passage utile			E	F(2)		G
			B	C	D		Mini	Maxi	
0 463 85	42 U	1092	1886	490	890	825	122	197	41
0 463 86	42 U	1092	1886	690	890	825	122	197	141

2 : Réglage continu avec repérage au pas de 12,5 mm

■ Entrées de câbles baies LCS² (mm)

Pré-découpes hautes et basses au format 19" (passage utile 451 mm)

	L. 600	L. 800
P. 600		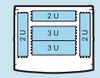
P. 800		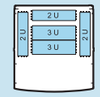
P. 1000	-	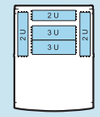

■ Entrées de câbles baies serveur LCS² (mm)

Pré-découpes hautes au format 19" (passage utile 451 mm)
Découpe centrale basse (805 x 450 mm)

	Haut	BAS
Larg. 600		
Larg. 800		

■ Poids (kg)

Les poids indiqués correspondent aux poids nets (hors emballage)

Références		Poids Baie	Poids Baie d'extension
0 463 00		69	-
0 463 06		77	-
0 463 12		84	-
0 463 18/30 (ext)		99	72
0 463 19		110	-
0 463 21		114	-
0 463 22/33 (ext)		127	90
0 463 23		151	-
0 463 28		138	-
0 463 29		163	-
Baies serveur	0 463 85	155	-
	0 463 86	166	-